4V100系列

內部結構

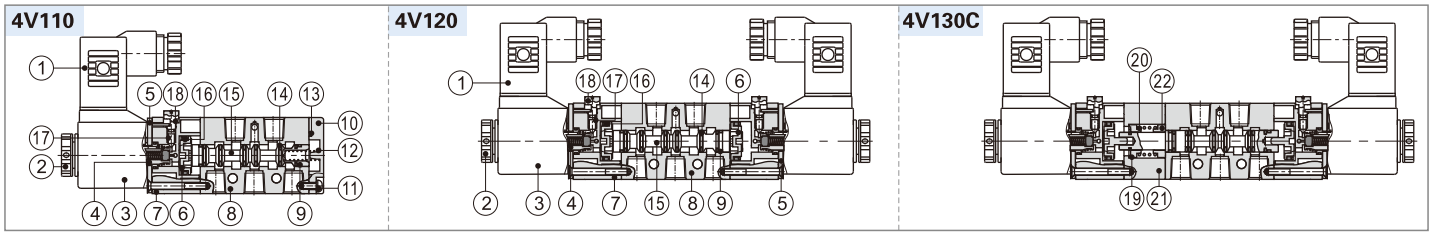

序號	名稱	序號	名稱	序號	名稱	序號	名稱	序號	名稱	序號	名稱	序號	名稱	序號	名稱	序號	名稱	序號	名稱	序號	名稱
1	端子	3	綫圈	5	固定鐵片	7	引導本體	9	耐磨環	11	螺釘	13	止泄墊	15	軸芯	17	彈簧	19	復歸座	21	側蓋
2	固定螺帽	4	可動鐵	6	活塞	8	本體	10	底蓋	12	彈簧	14	O令	16	异型O令	18	手動銷	20	彈簧	22	復歸座

外部規格

4V110DIN插座式

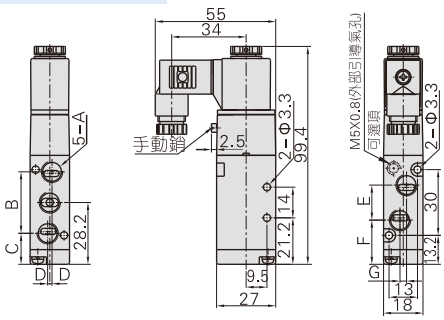

4V110出綫式

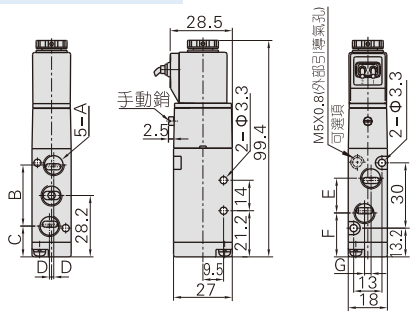

型式\符號	A	B	C	D	E	F	G
4V110-M5	M5x0.8	27	14.7	0	14	21.2	0
4V110-06	PT1/8	28	14.2	1	16	20.2	3

4V120DIN插座式

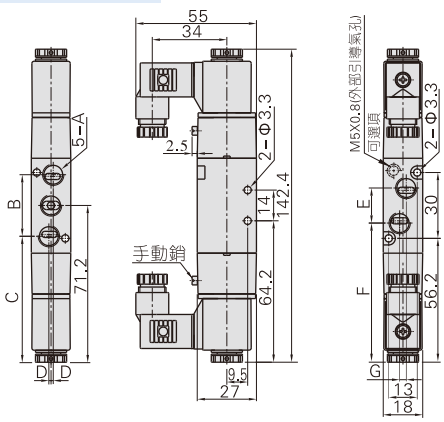

4V120出綫式

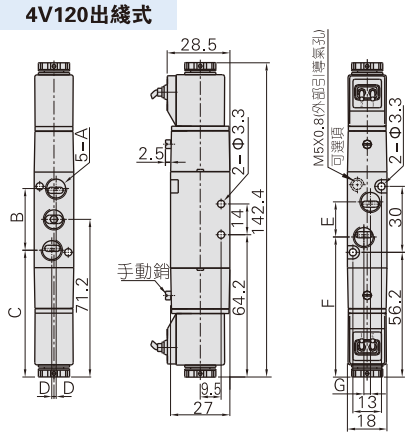

型式\符號	A	B	C	D	E	F	G
4V120-M5	M5x0.8	27	57.7	0	14	64.3	0
4V120-06	PT1/8	28	57.2	1	16	63.2	3

4V130DIN插座式

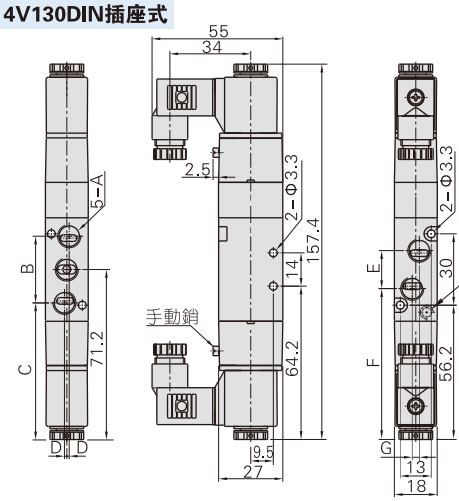

4V130出綫式

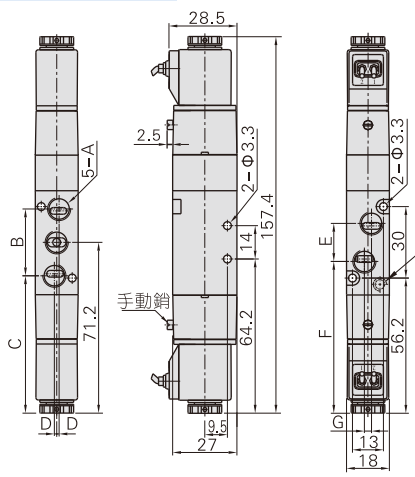

型式\符號	A	B	C	D	E	F	G
4V130-M5	M5x0.8	27	57.7	0	14	64.3	0
4V130-06	PT1/8	28	57.2	1	16	63.2	3