操作表示機器

4

φ22シリーズ （AR22・DR22形）

特長，定格・仕様 ―― 4-2
主要海外規格への適用 ―― 4-7
ご注文指定事項（形式説明） ―― 4-8
照光押しボタンスイッチ ―― 4-13
押しボタンスイッチ ―― 4-22
非常停止用押しボタンスイッチ ―― 4-26
非常停止用照光押しボタンスイッチ ―― 4-28
表示灯 ―― 4-31
セレクタスイッチ ―― 4-37
照光セレクタスイッチ ―― 4-48
多方向スイッチ ―― 4-51
ブザー ―― 4-53
パネルカット寸法とパネル取付 ―― 4-55
ご使用に際して ―― 4-58
部品表 ―― 4-65
特殊対応品 ―― 4-73
SEMI 規格対応品 ―― 4-76
製品質量一覧 ―― 4-78
AR，DR ← AH 形式対応一覧 ―― 4-80
シンクロセーフコンタクト搭載非常停止用押しボタンスイッチ ―― 4-85
パネルカット寸法とパネル取付 ―― 4-89
ご使用に際して ―― 4-90
非常停止用押しボタンスイッチ専用コントロールボックス ―― 4-92

FONLEE 豊立自動控制器材有限公司 WWW.FONLEE.COM.TW

1 概要
2 フラットコマンド
3 φ16シリーズ
4 φ22 AR,DR
5 φ22 AM,DM
6 φ22 AH225
7 φ22 XB4
8 φ22 XB5
9 φ22 XAL
10 φ25 AH25
11 φ30 AR,DR
12 P板用コマンド
13 角コマンド
14 分電盤用
15 角形表示灯
16 多窓集合表示灯
17 ロータリー
18 始動・操作
19 カムスイッチ
20 コマンドボックス
21 ワイヤレスクレーン制御システム
22 各種規格認証取得一覧
23 生産中止機種,代替機種
24 形式索引

■特長

●高輝度 LED 照光品「ぴかりくん」を標準化
●操作部の裏面取付方式により，パネル厚による調整が不要
●あらかじめボタン・ツマミを操作部に装着した状態で，パネル取付けが可能
●接点ユニット・トランスユニットの追加・交換が容易
●２方向からの配線が可能
●充電部保護カバーを標準付属
●トリガーアクション機構を採用した非常停止用押しボタンスイッチを用意（IEC，EN 規格に対応）
●パネルカット寸法 φ25.5mm へも使用が可能
●標準品で UL/CSA 規格および TÜV（EN 規格）を認証取得
● CE マーク表示をしています

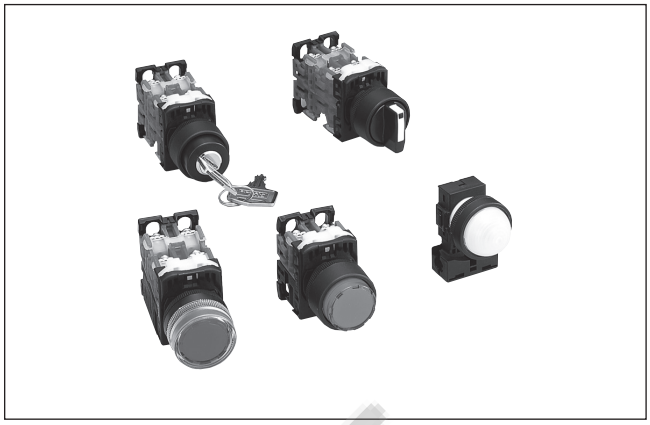

■接点定格

機　種	開放熱電流（定格通電電流）Ith	定格使用電流 Ie ❶ 定格使用電圧 Ue	交流 AC-15（コイル負荷）	直流 DC-12（抵抗負荷）	直流 DC-13（コイル負荷）
照光押しボタンスイッチ 押しボタンスイッチ（リングセレクト形を除く） 非常停止用押しボタンスイッチ 非常停止用照光押しボタンスイッチ セレクタスイッチ（2ノッチ） 照光セレクタスイッチ（2ノッチ）	10A	24V	6A	6A	4A<VG□形：1.5A>
		110V	6A〈VG□形：3A〉	2.5A<VG□形：2A>	1.3A<VG□形：0.3A>
		220V	6A〈VG□形：3A〉	1A	0.45A<VG□形：0.15A>
		440V	2.5A〈VG□形：－〉	－	－
		550V	2A〈VG□形：－〉	－	－
押しボタンスイッチ（リングセレクト形） セレクタスイッチ（3・4・5ノッチ） 照光セレクタスイッチ（3ノッチ）	10A	24V	6A	3A	2A
		110V	6A	1.3A	0.65A
		220V	6A	0.5A	0.23A
		440V	2.5A	－	－
		550V	2A	－	－
多方向スイッチ	5A	24V	－	1A	0.7A
		110V	0.3A	0.2A	0.15A
		220V	0.3A	－	－

❶ NECA C 4521（2002）の試験条件により判定しております。

・UL /CSA規格認証取得品
・交流（COSφ＝0.35）

機種	コンタクト定格コード	120V 閉路電流	120V しゃ断電流	240V 閉路電流	240V しゃ断電流	480V 閉路電流	480V しゃ断電流	600V 閉路電流	600V しゃ断電流
VG□形	B300	30A	3A	15A	1.5A	－		－	
上記以外	A600	60A	6A	30A	3A	15A	1.5A	12A	1.2A

・直流（$T_{0.95}$＝6P，ただし最大300ms）

機種	コンタクト定格コード	閉路電流・しゃ断電流 125V	250V	301～600V
照光押しボタンスイッチ 押しボタンスイッチ（リングセレクト形はAR22S2Rのみ） 非常停止用押しボタンスイッチ 非常停止用照光押しボタンスイッチ （注）オーバーラップ品は除く	P600	1.1A	0.55A	0.2A
	Q300（VG□形）	0.55A	0.27A	－
上記機種のオーバーラップ品 押しボタンスイッチ（リングセレクト形はAR22S1R・S6Rのみ） セレクタスイッチ（2ノッチ品のみ,オーバーラップ品は除く） 照光セレクタスイッチ（2ノッチ品のみ,オーバーラップ品は除く）	Q600	0.55A	0.27A	0.1A
押しボタンスイッチ（リングセレクト形はAR22S3Rのみ） セレクタスイッチ（2ノッチのオーバーラップ品,3・4・5ノッチ） 照光セレクタスイッチ（2ノッチのオーバーラップ品,3ノッチ）	R300	0.22A	0.11A	－

（注）多方向スイッチは，AC250V，5A（抵抗負荷），DC125V，0.2A，DC24V，1A（抵抗負荷）です。

AR22・DR22シリーズ　定格・仕様

・TÜV認証取得品（EN60947-5-1），JIS C 8201-5-1（2007）

機種	開放熱電流（定格通電電流）Ith	定格使用電流 Ie 定格使用電圧 Ue	交流 AC-15（コイル負荷）	直流 DC-13（コイル負荷）
照光押しボタンスイッチ 押しボタンスイッチ（リングセレクト形は除く） 非常停止用押しボタンスイッチ 非常停止用照光押しボタンスイッチ セレクタスイッチ（2ノッチ） 照光セレクタスイッチ（2ノッチ）	10A	24V	6A	4A＜VG□形：1.5A＞
		120V	6A＜VG□形：3A＞	－
		125V	－	1.3A＜VG□形：0.3A＞
		240V	6A＜VG□形：3A＞	－
		250V	－	0.45A＜VG□形：0.15A＞
		480V	2.5A＜VG□形：－＞	－
		600V	2A　＜VG□形：－＞	－
セレクタスイッチ（3・4・5ノッチ） 照光セレクタスイッチ（3ノッチ） リングセレクト形	10A	24V	6A	2A
		120V	6A	－
		125V	－	0.65A
		240V	6A	－
		250V	－	0.23A
		480V	2.5A	－
		600V	2A	－
多方向スイッチ	5A	24V	－	0.7A
		120V	0.3A	－
		125V	－	0.15A
		240V	0.3A	－

■仕様（屋内用）

項目		●照光押しボタン・押しボタンスイッチ	●セレクタスイッチ	●照光セレクタスイッチ
定格絶縁電圧 Ui		AC/DC600V（VG □形および VG □形以外の照光タイプ・全電圧式品は，AC/DC250V）		
耐久性	機械的	モメンタリ品；500 万回以上 オルタネイト品；100 万回以上 リングセレクト形 およびプッシュロック形；10 万回以上 プッシュ・プル形；3 万回以上	手動復帰 /4 接点以下；100 万回以上 手動復帰 /5，6 接点；50 万回以上 コントロールタイプ および手動復帰以外；20 万回以上 キーの抜き差し（標準形）；1 万回以上 キーの抜き差し（キー長寿命形）；2 万回以上	手動復帰 / 全電圧式 3 接点以下， トランス式 2 接点以下；100 万回以上 手動復帰 / 全電圧式 4 接点， トランス式 3 接点；50 万回以上 手動復帰以外；20 万回以上
	電気的	AC220V6A にて；50 万回以上，AC220V3A にて；100 万回以上（VG □形は 10 万回以上）		
開閉頻度		1200 回 / 時（使用率 40%），VG □形：1800 回 / 時（使用率 40%）		
耐電圧		充電部対アース間・異極充電部間；AC2500V　1 分間（VGF 形以外の照光タイプ・全電圧式品は，AC2000V　1 分間）		
絶縁抵抗		充電部対アース間・異極充電部間；100MΩ 以上（DC500V メガーにて）		
定格インパルス耐電圧 Uimp		6kV，VG □形：4kV		
条件付短絡電流		1000A		
短絡保護装置		Fuse 15A（弊社製 BLA015 相当）		
汚染度		3		
耐振動		共振試験；複振幅 0.1mm・周波数 10 ～ 55Hz，定振動耐久試験；複振幅 3.0mm・周波数 16.7Hz 〈非常停止用（照光）押しボタンスイッチは，可変振動耐久試験；複振幅最大 0.7mm（最大 50m/s^2）・周波数 10 ～ 500Hz〉❶		
耐衝撃		誤動作；100m/s^2（非常停止用・非常停止用照光押しボタンスイッチは，150m/s^2）， 耐久性；500m/s^2		
定格周波数		50/60Hz		
使用周囲温度		－ 20 ～＋ 70℃（照光タイプ：－ 20 ～＋ 50℃，キー形：－ 20 ～＋ 60℃），VGE 形：－ 20 ～＋ 60℃， VGF 形：－ 20 ～＋ 50℃ ただし，氷結，結露なきこと		
保存温度		－ 40 ～＋ 80℃		
相対湿度（盤内）		45 ～ 85% RH（－ 5 ～＋ 40℃にて）ただし，氷結，結露なきこと		
操作部保護構造		IP65（耐じん形・防噴流形）：IEC 60529，IP65F（耐じん形・防噴流形・防油形）：JIS C 0920		
端子ねじ		角ワッシャ付 M3.5 プラス・マイナス両用ねじ（セルフアップ式）， VG □形：コワッシャ付 M3.5 プラス・マイナス両用ねじ（セルフアップ式）		

❶ EN60947-5-5（1998）の試験条件により判定しております。

1 概要
2 フラットコマンド
3 φ16シリーズ
4 φ22 AR,DR
5 φ22 AM,DM
6 φ22 AH225
7 φ22 XB4
8 φ22 XB5
9 φ22 XAL
10 φ25 AH25
11 φ30 AR,DR
12 P板用コマンド
13 角コマンド
14 分電盤用
15 角形表示灯
16 多窓集合表示灯
17 ロータリー
18 始動・操作
19 カムスイッチ
20 コマンドボックス
21 ワイヤレスクレーン制御システム
22 各種規格認証取得一覧
23 生産中止機種，代替機種
24 形式索引

AR22・DR22シリーズ　定格・仕様

1 概要
2 フラットコマンド
3 φ16シリーズ
4 φ22 AR,DR
5 φ22 AM,DM
6 φ22 AH225
7 φ22 XB4
8 φ22 XB5
9 φ22 XAL
10 φ25 AH25
11 φ30 AR,DR
12 P板用コマンド
13 角コマンド
14 分電盤用
15 角形表示灯
16 多窓集合表示灯
17 ロータリー
18 始動・操作
19 カムスイッチ
20 コマンドボックス
21 ワイヤレスクレーン制御システム
22 各種規格認証取得一覧
23 生産中止機種,代替機種
24 形式索引

項目		●多方向スイッチ	●表示灯
定格絶縁電圧 Ui		AC/DC250V	全電圧式品；AC/DC250V トランス式品；AC600V
耐久性	機械的	25 万回以上	―
	電気的	AC220V0.3A にて；10 万回以上	―
開閉頻度		1200 回 / 時（使用率 40%）	―
耐電圧（充電部対アース間）		AC2000V　1 分間（トランス式品表示灯は AC2500V　1 分間）	
絶縁抵抗		充電部対アース間・異極充電部間；100MΩ 以上（DC500V メガーにて）	
定格インパルス耐電圧 Uimp		―	6kV
条件付短絡電流		1000A	―
短絡保護装置		Fuse　1A	―
汚染度		3	
耐振動		共振試験；複振幅 0.1mm・周波数 10 ～ 55Hz，定振動耐久試験；複振幅 3.0mm・周波数 16.7Hz	
耐衝撃		誤動作；100m/s^2，耐久性；500m/s^2	耐久性；500m/s^2
定格周波数		50/60Hz	
使用周囲温度		－ 5 ～＋ 60℃（ただし，氷結，結露なきこと）	－ 20 ～＋ 50℃（ただし，氷結，結露なきこと）
保存温度		－ 40 ～＋ 80℃	－ 40 ～＋ 80℃
相対湿度（盤内）		45 ～ 85% RH（－ 5 ～＋ 40℃にて）ただし，氷結，結露なきこと	
操作部・表示部保護構造		IP65（耐じん形・防噴流形）：IEC 60529，IP65F（耐じん形・防噴流形・防油形）：JIS C 0920	
端子部		角ワッシャ付 M3.5 プラス・マイナス両用ねじ〈セルフアップ式〉 （多方向スイッチは，プラス・マイナス両用ねじ，またははんだ兼タブ（#110）端子）	

項目		●ブザー	
		DR22B5 形	DR22B8 形
定格絶縁電圧 Ui		全電圧式品；AC/DC60V，トランス式品；AC250V	
音圧（定格使用電圧・連続音時）	本体前方 0.1m	90dB 以上	80dB 以上
	本体前方 1.0m	70dB 以上	60dB 以上
耐久性	連続鳴動時	1000 時間	
断続回数	断続鳴動時	約 170 回 / 分	
鳴動周波数		2.4 ～ 3.3kHz	
耐電圧（充電部対アース間）		全電圧式品：AC1000V　1 分間　トランス式品：AC2000V　1 分間	
絶縁抵抗		充電部対アース間；100MΩ 以上（DC500V メガーにて）	
汚染度		3	
耐振動		共振試験；複振幅 0.1mm・周波数 10 ～ 55Hz，定振動耐久試験；複振幅 3mm・周波数 16.7Hz	
耐衝撃		耐久性；500m/s^2	
定格周波数		50/60Hz	
使用周囲温度		－ 20 ～＋ 60℃（DC100 ～ 110V 品は，－ 20 ～＋ 40℃）ただし，氷結，結露なきこと	
保存温度		－ 30 ～＋ 70℃	
相対湿度（盤内）		45 ～ 85% RH（－ 5 ～＋ 40℃にて）ただし，氷結，結露なきこと	
表面部保護構造		IP00（開放形）	IP54（防じん形・防まつ形）
端子ねじ		角ワッシャ付M3.5プラス・マイナス両用ねじ（セルフアップ式）	

■保護構造

・IEC（International Electrotecnical Commission:国際電気標準会議）規格（IEC60529）による保護方式の内容を次に示します。

IP－6 5

等級	人体の保護・固形異物の侵入に対する保護の程度		水の浸入に対する保護の程度	
0	――	●人体に対する保護,固形物体の侵入に対する保護は特に考慮されていない。	――	●水に対する保護は特に考慮されていない。
4	1mm （写No. CP95-2307A）	●直径または厚さが1mmを超えるワイヤや鋼帯などの固形物体の先端が内部に侵入しない構造。	飛沫に対する保護 （写No. CP95-2294）	●いかなる方向からの水の飛沫によっても有害な影響を受けない構造。 ●水圧98kPa〔1kgf/cm^2〕の半円式散水装置にてあらゆる方向から10分間散水する。
5	（写No. CP95-2299）	●網目が75μmのふるいを通過する粉じんが内部に侵入しても,正常な動作を阻害しない構造。	噴流水に対する保護 （写No. CP95-2295）	●いかなる方向からの水の直接噴流によっても有害な影響を受けない構造。 ●内径6.3mmのノズルを用い,29.4kPa〔0.3kgf/cm^2〕の水を3mの距離からあらゆる方向に3分間注水する。
6	（写No. CP95-2300）	●網目が75μmのふるいを通過する粉じんが内部に侵入しない構造。	波浪に対する保護 （写No. CP95-2296）	●いかなる方向からの強い水の直接噴流によっても水が浸入しない構造。 ●内径12.5mmのノズルを用い,98kPa〔1kgf/cm^2〕の水を3mの距離からあらゆる方向に3分間注水する。

・JIS C 0920（日本工業規格）による保護構造レベル「F（防油形）」は,下表の通りです。

規格	対象	保護構造レベル「F （防油形）」
JIS C 0920	油	いかなる方向からの油滴・油まつによっても有害な影響を受けない。

■接触信頼性

・ACおよびDC5V5mAの回路条件で使用できることを確認しております（故障率 $\lambda_{60}=1.15\times10^{-8}$レベル）。
ただし，使用周囲条件・負荷の種類によって使用可能領域は変動することがあります。

AR22・DR22シリーズ　定格・仕様

■動作特性（1a1b品の場合）

	照光押しボタン・押しボタンスイッチ	非常停止用・非常停止用照光押しボタンスイッチ		セレクタ・照光セレクタスイッチ ❶		
		プッシュロック形	プッシュ・プル形	手動復帰	混合復帰	自動復帰
最大操作荷重（平均値）	9N（プッシュロック形は20N）	30N，VG□形：22N （V2□・V4R・V7R・VAL形は45N）	45N	0.15N・m	0.13N・m	0.1N・m
操作ストロークまたはノッチ角度	約6mm （プッシュロック形は約9mm 捻回角度は約45°）	約9mm，VG□形：約10mm （プッシュロック形の捻回角度は約45°）		2ノッチ；約90° 3ノッチ；約45° 4ノッチ；約40° 5ノッチ；約30°	3ノッチ；約45°	2ノッチ；約60° 3ノッチ；約45°
復帰に必要な力	ー （プッシュロック形は0.6N・m）	0.6N・m VG□形0.2N・m	30N（引き）	0.15N・m	0.13N・m	ー

❶ セレクタスイッチの4・5ノッチは2a2b品の場合です。

■ランプの定格と消費電流または消費電力

① 照光タイプ（スイッチ・表示灯）

方式	ランプ使用電圧	●LEDランプ〈ぴかりくん〉（口金；BA9s/13）						●白熱ランプ（口金；BA9s/13）		
		本体のボタン(グローブ)		ランプ発光色	ランプ形式（商品コード）	ランプ定格電圧	消費電流または消費電力	ランプ形式（商品コード）	ランプ定格電圧	消費電力
		色	記号							
全電圧式	AC/DC5.5V	ー	ー	ー	ー	ー	ー	AHX135（DH9H135）	AC/DC6.3V	0.9W
	AC6V	緑	G	緑	APX510-6G(DH9L510-AG)	AC6V	AC7mA	ー	ー	ー
		赤	R	赤	APX510-6R(DH9L510-AR)		AC7mA			
		乳白	W	橙	APX510-6O(DH9L510-AA)		AC7mA			
		黄	Y	黄	APX510-6Y(DH9L510-AY)		AC40mA			
		橙❸	A	アンバー	APX510-6A(DH9L510-AV)		AC7mA			
		青	S	青	APX510-6S(DH9L510-AS)		AC7mA			
	DC6V	緑	G	緑	APX510-D6G(DH9L510-6G)	DC6V	DC11mA	ー	ー	ー
		赤	R	赤	APX510-D6R(DH9L510-6R)		DC11mA			
		乳白	W	橙	APX510-D6O(DH9L510-6A)		DC11mA			
		黄	Y	黄	APX510-D6Y(DH9L510-6Y)		DC22mA			
		橙❸	A	アンバー	APX510-D6A(DH9L510-6V)		DC11mA			
		青	S	青	APX510-D6S(DH9L510-6S)		DC11mA			
	AC/DC12	緑	G	緑	APX510-12G(DH9L510-BG)	AC/DC12V	AC14mA，DC11mA	ー	ー	ー
		赤	R	赤	APX510-12R(DH9L510-BR)		AC14mA，DC11mA			
		乳白	W	橙	APX510-12O(DH9L510-BA)		AC14mA，DC11mA			
		黄	Y	黄	APX510-12Y(DH9L510-BY)		AC24mA，DC22mA			
		橙❸	A	アンバー	APX510-12A(DH9L510-BV)		AC14mA，DC11mA			
		青	S	青	APX510-12S(DH9L510-BS)		AC14mA，DC11mA			
	AC/DC15V	緑	G	緑	APX510-15G(DH9L510-CG)	AC/DC15V	AC13mA，DC11mA	AHX279 （DH9H279）	AC/DC18V	0.8W
		赤	R	赤	APX510-15R(DH9L510-CR)		AC13mA，DC11mA			
		乳白	W	橙	APX510-15O(DH9L510-CA)		AC13mA，DC11mA			
		黄	Y	黄	APX510-15Y(DH9L510-CY)		AC24mA，DC22mA			
		橙❸	A	アンバー	APX510-15A(DH9L510-CV)		AC13mA，DC11mA			
		青	S	青	APX510-15S(DH9L510-CS)		AC13mA，DC11mA			
	AC/DC20V	ー	ー	ー	ー	ー	ー	AHX144(DH9H144)	AC/DC24V	0.9W
	AC/DC24V	緑	G	緑	APX510-24G(DH9L510-EG)	AC/DC24V	AC12mA，DC11mA	AHX129 （DH9H129）	AC/DC30V	0.8W
		赤	R	赤	APX510-24R(DH9L510-ER)		AC12mA，DC11mA			
		乳白	W	橙	APX510-24O(DH9L510-EA)		AC12mA，DC11mA			
		黄	Y	黄	APX510-24Y(DH9L510-EY)		AC12mA，DC11mA			
		橙❸	A	アンバー	APX510-24A(DH9L510-EV)		AC12mA，DC11mA			
		青	S	青	APX510-24S(DH9L510-ES)		AC12mA，DC11mA			
トランスユニット式（AR9T511-■）❶	AC110V ❷	緑，赤，乳白，黄，橙❸，青	G，R，W，Y，A，S，	緑，赤，橙，黄，アンバー，青	APX510-6□(DH9L510-A□)❹	AC6V	1.5VA	AHX135 （DH9H135）	AC/DC6.3V	2VA
	AC127V ❷									2VA
	AC220V ❷									2VA
	AC254V						2.5VA			2.5VA
	AC380V									2.5VA
	AC440V									2.5VA
	AC480V									2.5VA
	AC550V									2.5VA
抵抗ユニット式（AR9T519-H）	DC110V				APX510-24□(DH9L510-E□)❹	AC/DC24V	1.2W	ー	ー	ー

❶ 標準タイプのトランスユニットの形式を示します。（短胴タイプのトランスユニットは形式設定なし）
詳細は4-71ページをご参照ください。
❷ 表示灯の短胴タイプはAC110V・AC127V・AC220Vのみです。
❸ DR22F4M形・橙品（A）の場合，LEDランプの発光色は「橙」〈APX510-■O（DH9L510-■A）〉となります。なお，LEDランプの発光色「アンバー」〈APX510-■A（DH9L510-■V）〉をご要望の際は，お問合せください。
❹ □内は発光色を示します。発光色記号は全電圧式のランプ形式（商品コード）を参照ください。
（注） VG□形は次ページをご参照ください。

●UL/CSA規格認証取得品・TÜV認証取得品

	LED照光	白熱照光	ネオン照光（AR22VGF形）
全電圧式（トランスなし）	最大AC/DC24V	最大AC/DC30V	最大AC240V
トランスユニット式	最大AC550V ❺		ー

❺ 短胴タイプは最大AC220Vです。

1 概要
2 フラットコマンド
3 φ16シリーズ
4 φ22 AR,DR
5 φ22 AM,DM
6 φ22 AH225
7 φ22 XB4
8 φ22 XB5
9 φ22 XAL
10 φ25 AH25
11 φ30 AR,DR
12 P板用コマンド
13 角コマンド
14 分電盤用
15 角形表示灯
16 多窓集合表示灯
17 ロータリー
18 始動・操作
19 カムスイッチ
20 コマンドボックス
21 ワイヤレスクレーン制御システム
22 各種規格認証取得一覧
23 生産中止機種，代替機種
24 形式索引

② 接点一体形，非常停止用照光押しボタンスイッチ（VGF形）

方式	光源の種類	ランプ使用電圧〔V〕	ランプ形式(=商品コード)	ランプ定格電圧〔V〕	消費電力(電流)
全電圧式	LEDランプ	AC/DC24	AR9L002-ER	AC/DC24	AC:12mA
					DC:11mA
	ネオンランプ	AC110	AR9N001-HA	AC110	0.19VA
		AC120	AR9N001-KA	AC120	0.21VA
		AC220	AR9N001-MA	AC220	0.30VA
		AC240	AR9N001-PA	AC240	0.30VA

■ランプ耐久性

種類	耐久性（参考値）	判定基準
LED ランプ ❶	約 30000h	光度が初期の 50%以下のとき
白熱ランプ ❷	約 5000h（交流）	球切れのとき
ネオンランプ	約 5000h	ガラス球が著しく黒化し，使用不適当となるとき

❶ LED ランプの耐久性は全色での平均値（参考値）です。
❷白熱ランプのランプ使用電圧はランプ定格電圧の 80 ～ 90%に設定してあります。

・LED ランプの推定耐久性

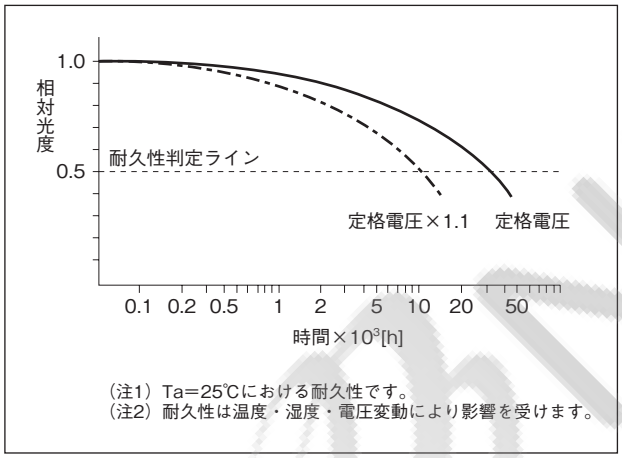

・白熱ランプの電圧特性

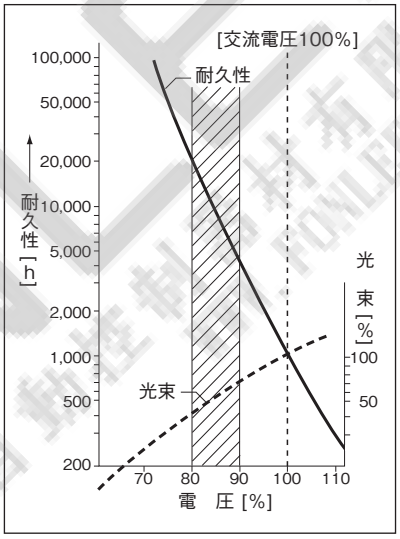

■ブザーの消費電流

使用電圧	消費電流
	DR22B5・DR22B8 形
DC6V	DC35mA
AC/DC24V	AC40mA, DC25mA
AC/DC48V	AC65mA, DC20mA
AC110V	AC30mA
AC220V	AC15mA

1 概要
2 フラットコマンド
3 φ16シリーズ
4 φ22 AR,DR
5 φ22 AM,DM
6 φ22 AH225
7 φ22 XB4
8 φ22 XB5
9 φ22 XAL
10 φ25 AH25
11 φ30 AR,DR
12 P板用コマンド
13 角コマンド
14 分電盤用
15 角形表示灯
16 多窓集合表示灯
17 ロータリー
18 始動・操作
19 カムスイッチ
20 コマンドボックス
21 ワイヤレスクレーン制御システム
22 各種規格認証取得一覧
23 生産中止機種,代替機種
24 形式索引

AR22・DR22シリーズ　定格・仕様

■主要海外規格の認証取得

名称		対象	認証番号
UL 規格	LISTED ❶	UL508	UL File No. E44592 ❶多方向スイッチはレコグニションによる設定です。
CSA 規格		CSA C22.2 No.14	CSA File No. LR20479 cUL File No. E44592（VG □形）
EN 規格（TÜV）	TÜV Rheinland	EN60947-5-1	・照光押しボタンスイッチ／押しボタンスイッチ ⇨R9551062 ・セレクタスイッチ／照光セレクタスイッチ ⇨R9551060 ・表示灯 ⇨R9551061 ・多方向スイッチ ⇨R2050803 ・ブザー（DR22B8形のみ） ⇨J9950091
		EN60947-5-1 EN60947-5-5	・非常停止用押しボタンスイッチ／非常停止用照光押しボタンスイッチ ⇨ R50028146　VG □形 ⇨ R50028137

■標準品での認証取得

● φ22（φ25）コマンドスイッチ／ AR22・DR22 シリーズは，よりお使いやすくするため，標準品で UL / CSA 規格の認証，TÜV による EN 規格の認証を取得し，CE マークを表示しています。そのため，北米向けや欧州各国向けへ輸出（間接含む）される際にも，安全規格面にて安心してご使用いただくことができます。

FONLEE 豊立自動控制器材有限公司 www.fonlee.com.tw

1 概要
2 フラットコマンド
3 φ16シリーズ
4 φ22 AR,DR
5 φ22 AM,DM
6 φ22 AH225
7 φ22 XB4
8 φ22 XB5
9 φ22 XAL
10 φ25 AH25
11 φ30 AR,DR
12 P板用コマンド
13 角コマンド
14 分電盤用
15 角形表示灯
16 多窓集合表示灯
17 ロータリー
18 始動・操作
19 カムスイッチ
20 コマンドボックス
21 ワイヤレスクレーン制御システム
22 各種規格認証取得一覧
23 生産中止機種，代替機種
24 形式索引

AR22・DR22シリーズ ご注文指定事項（形式説明）

1 概要
2 フラットコマンド
3 φ16シリーズ
4 φ22 AR,DR
5 φ22 AM,DM
6 φ22 AH225
7 φ22 XB4
8 φ22 XB5
9 φ22 XAL
10 φ25 AH25
11 φ30 AR,DR
12 P板用コマンド
13 角コマンド
14 分電盤用
15 角形表示灯
16 多窓集合表示灯
17 ロータリー
18 始動・操作
19 カムスイッチ
20 コマンドボックス
21 ワイヤレスクレーン制御システム
22 各種規格認証取得一覧
23 生産中止機種,代替機種
24 形式索引

●照光押しボタンスイッチ，非常停止用照光押しボタンスイッチ

AR 22 E0L - 10 E3 G □

機種区分

機種	記号
照光押しボタンスイッチ	AR

シリーズ

シリーズ	取付寸法	記号
AR22	φ22.3・φ25.5mm共用	22

フレーム・操作部形状，復帰方式

〔照光押しボタンスイッチ〕

フレーム	操作部形状	記号	
		モメンタリ	オルタネイト
丸	平形（φ24）	F0L	F5L
	突形（φ24）	E0L	E5L
	大形（φ40）	M0L	M5L
	中形（φ29）	M4L	M9L
	透明フルガード形（φ24）	G4L	G9L
	穴付フルガード形（φ24）	G2L	G7L
	フルガード形（φ24）	G1L	G6L
	プッシュロック大形（φ40/ターンリセット）	V5L❶	
角	平形（□24）	F0M	F5M
	突形（□24）	E0M	E5M
角丸	平形（φ24）	F0P	F5P
	突形（φ24）	E0P	E5P
	中形（φ29）	M4P	—

❶トリガーアクション機構なし品です。

〔非常停止用照光押しボタンスイッチ〕

フレーム	操作部形状	復帰方式	記号
丸	プッシュロック大形（φ40/軽荷重品）	ターンリセット	V0L
	プッシュロック大形（φ40）		V2L
	プッシュロック大形（φ40/全着色透明・軽荷重品）		VDL
	プッシュロック大形（φ40/全着色透明）		VAL
	プッシュロック中形（φ29/軽荷重品）		VSL
	接点一体形 プッシュロック大形（φ40/軽荷重品）		VGF

接点構成

接点構成	記号
1a	10
1b	01
1a1b	11
2a	20
2b	02
3a	30
3b	03
2a2b	22
4a	40
4b	04
5a	50
5b	05

特殊対応品

対応内容	記号
耐水溶性切削油・熱帯処理品	Z9
接点部保護カバー付品	Z8
硫化ガス対策品	Z4
端子部IP2X対応品	ZB

（注）詳細は，4-73ページをご参照ください。

ボタンの色

色	記号
緑	G
赤	R
乳白❸	W
黄	Y
橙	A
青	S

❸透明ボタンと記名板のセットで乳白色となります。（大形，中形，プッシュロック大形は除く）
（注）非常停止用照光押しボタンスイッチの場合は，赤（R）をご指定ください。

ランプ使用電圧、光源・ユニットの種類

方式	電圧	記号	
		LED	白熱
全電圧式（トランスなし）	AC/DC5.5V	—	54
	AC6V	A3	—
	DC6V	63	—
	AC/DC12V	B3	—
	AC/DC15V	C3	C4
	AC/DC20V	—	D4
	AC/DC24V	E3	E4
トランスユニット式	AC100-110V	H3	H4
	AC115-127V	L3	L4
	AC200-220V	M3	M4
	AC230-254V	Q3	Q4
	AC350-380V	S3	S4
	AC400-440V	T3	T4
	AC480V	V3	V4
	AC500-550V	W3	W4

（注）スイッチ動作とランプ回路は連動していません。

接点一体形非常停止用照光押しボタンスイッチ

方式	電圧	記号	
		LED	ネオン
全電圧式（トランスなし）	AC/DC24V	E3	—
	AC110V	—	H1
	AC120V	—	K1
	AC220V	—	M1
	AC240V	—	P1

（注）機種により製作可能範囲が異なります。
詳細は，「形式・価格・納期・外形寸法図」をご参照ください。

AR22・DR22シリーズ ご注文指定事項（形式説明）

●押しボタンスイッチ，非常停止押しボタンスイッチ

AR 22 F0R - 10 R □ □

機種区分

機種	記号
押しボタンスイッチ	AR

シリーズ

シリーズ	取付寸法	記号
AR22	φ22.3・φ25.5mm共用	22

フレーム・操作部形状，復帰方式

〔押しボタンスイッチ〕

フレーム	操作部形状	記号	
		モメンタリ	オルタネイト
丸	平形（φ24）	F0R	F5R
	突形（φ24）	E0R	E5R
	平形（φ24/MAS対応品）	FAR	FBR
	突形（φ24/MAS対応品）	EAR	EBR
	大形（φ40）	M0R	M5R
	中形（φ29）	M4R	M9R
	フルガード形（Eボタンφ24）	G3R	G8R
	フルガード形（Fボタンφ24）	G2R	G7R
	ハーフガード形（φ24）	G0R	G5R
	フルガード大形（φ40）	M3R	M8R
	リングセレクト形（φ24）	S1R, S2R S3R, S6R	—
	プッシュロック大形（φ40/ターンリセット）	V5R❶	
角	平形（□24）	F0S	F5S
	突形（□24）	E0S	E5S
角丸	平形（φ24）	F0Y	F5Y
	突形（φ24）	E0Y	E5Y
	中形（φ29）	M4Y	—

❶トリガーアクション機構なし品です。

〔非常停止用押しボタンスイッチ〕

フレーム	操作部形状	復帰方式	記号
丸	プッシュロック大形（φ40/軽荷重品）	ターンリセット	V0R
	プッシュロック大形（φ40）		V2R
	プッシュロック中形（φ29/軽荷重品）		VSR
	プッシュロック中形（φ29）		V4R
	キー付プッシュロック大形（φ40）		V7R
	プッシュ・プル中形（φ35）	プルリセット（手動）	Q2R
	接点一体形 プッシュロック大形（φ40/軽荷重品）	ターンリセット	VGE

特殊対応品

対応内容	記号
耐水溶性切削油・熱帯処理品	Z9
接点部保護カバー付品	Z8
硫化ガス対策品	Z4
二種耐熱品	Z0
端子部IP2X対応品	ZB

（注）詳細は，4-73ページをご参照ください。

MAS記号の種類（MAS対応品のみ指定）

（注）詳細は，4-22ページをご参照ください。

ボタンの色

色	記号
緑	G
赤	R
黒	B
白	W
黄	Y
橙	A
青	S
透明 ❸	C
緑赤黒 ❹	T

❸MAS対応品の場合のみ，必ずご指定ください。
❹ボタンが3色同梱品でF0R形のみ指定できます。
（注）非常停止用押しボタンスイッチの場合は，赤（R）をご指定ください。

接点構成

接点構成	記号
1a	10
1b	01
1a1b	11
2a	20
2b	02
3a	30
3b	03
2a2b	22
4a	40
4b	04
5a	50
5b	05
3a3b	33

（注）機種により製作可能範囲が異なります。
詳細は，「形式・価格・納期・外形寸法図」をご参照ください。

1 概要
2 フラットコマンド
3 φ16シリーズ
4 φ22 AR,DR
5 φ22 AM,DM
6 φ22 AH225
7 φ22 XB4
8 φ22 XB5
9 φ22 XAL
10 φ25 AH25
11 φ30 AR,DR
12 P板用コマンド
13 角コマンド
14 分電盤用
15 角形表示灯
16 多窓集合表示灯
17 ロータリー
18 始動・操作
19 カムスイッチ
20 コマンドボックス
21 ワイヤレスクレーン制御システム
22 各種規格認証取得一覧
23 生産中止機種，代替機種
24 形式索引

AR22・DR22シリーズ ご注文指定事項（形式説明）

1 概要
2 フラットコマンド
3 φ16シリーズ
4 φ22 AR,DR
5 φ22 AM,DM
6 φ22 AH225
7 φ22 XB4
8 φ22 XB5
9 φ22 XAL
10 φ25 AH25
11 φ30 AR,DR
12 P板用コマンド
13 角コマンド
14 分電盤用
15 角形表示灯
16 多窓集合表示灯
17 ロータリー
18 始動・操作
19 カムスイッチ
20 コマンドボックス
21 ワイヤレスクレーン制御システム
22 各種規格認証取得一覧
23 生産中止機種,代替機種
24 形式索引

●表示灯

DR 22 D0L - E3 W □

機種区分

機種	記号
表示灯	DR

シリーズ

シリーズ	取付寸法	記号
DR22	φ22.3・φ25.5mm共用	22

フレーム・表示部形状

フレーム	表示部形状	記号	
		無記名タイプ	記名タイプ
丸	ドーム形（φ24）	D0L	—
	突形（φ24）	—	E3L
	ダイヤカット形（φ24）	K0L	—
角	平形（□24）	—	F3M
	平形（□24/透明グローブ）	—	F4M
	平形（□24/12mm高フレーム）	—	F5M
	突形（□24）	—	E3M
	長角形（24×31）	—	E3N
角丸	突形（φ24）	—	E3P

ランプ使用電圧、光源・ユニットの種類

方式	電圧	記号			
		標準タイプ		短胴タイプ	
		LED	白熱	LED	白熱
全電圧式（トランスなし）	AC/DC5.5V	—	54	—	58
	AC6V	A3	—	A9	—
	DC6V	63	—	69	—
	AC/DC12V	B3	—	B9	—
	AC/DC15V	C3	C4	C9	C8
	AC/DC20V	—	D4	—	D8
	AC/DC24V	E3	E4	E9	E8
トランスユニット式	AC100-110V	H3	H4	H9	H8
	AC115-127V	L3	L4	L9	L8
	AC200-220V	M3	M4	M9	M8
	AC230-254V	Q3	Q4	—	—
	AC350-380V	S3	S4	—	—
	AC400-440V	T3	T4	—	—
	AC480V	V3	V4	—	—
	AC500-550V	W3	W4	—	—
抵抗ユニット式	DC110V	H7	—	—	—

特殊対応品

対応内容	記号
耐水溶性切削油・熱帯処理品	Z9
硫化ガス対策品	Z4
端子部IP2X対応品	ZB

（注）詳細は，4-73ページをご参照ください。

グローブの色

色	記号
緑	G
赤	R
乳白❶	W
黄	Y
橙	A
青	S

❶透明グローブと記名板のセットで乳白色となります。（D0L, K0L形は除く）
（注）F4M形は透明グローブ，記名板，色板のセットの色です。

（注） 機種により製作可能範囲が異なります。
詳細は，「形式・価格・納期・外形寸法図」をご参照ください。

AR22・DR22シリーズ ご注文指定事項（形式説明）

●セレクタ・照光セレクタスイッチ

AR 22 PR - 2 □ 11 □□ B □ □

機種区分

機種	記号
セレクタスイッチ	AR
照光セレクタスイッチ	

シリーズ

シリーズ	取付寸法	記号
AR22	φ22.3・φ25.5mm共用	22

フレーム・操作部形状

〔セレクタスイッチ〕

フレーム	操作部形状	記号	
		標準タイプ	コントロールタイプ
丸	ツマミ形	PR	PCR
	長ツマミ形	WR	WCR
	丸ツマミ形	RR	RCR
	キー形	JR	JCR
	キー形（キー長寿命）	JAR ❶	—
角丸	ツマミ形	PY	PCY
	長ツマミ形	WY	WCY
	丸ツマミ形	RY	RCY
	キー形	JY	JCY

❶JR・JCR形とはキーが異なります。

〔照光セレクタスイッチ〕

フレーム	操作部形状	記号	
		標準タイプ	コントロールタイプ
丸	ツマミ形	PL	—
角丸		PP	—

ノッチ数・復帰方式

ノッチ数	復帰方式	記号
2ノッチ	手動	2
	自動(左←右)	0
3ノッチ	手動	3
	混合(左→中)	6
	混合(中←右)	7
	自動(左→中←右)	1
4ノッチ❷	手動	4
5ノッチ❷	手動	5

❷コントロールタイプとなります。（キー形は除く）
（注）キー形の場合は，2・3ノッチのみご指定ください。

キーの抜ける位置（キー形のみ指定）

キーの抜ける位置	記号	ノッチ数・復帰方式との適用					
		2	0	3	6	7	1
⦸	A	○	○	○	—	○	—
⊗	B	○	—	○	—	—	—
⊛	C	—	—	○	—	—	—
↗	D	○	—	○	○	—	—
↑	E	—	—	○	○	○	○
↗	F	—	—	○	○	—	—
↖	G	—	—	○	—	○	—

接点構成

接点構成	記号
1a	10
1b	01
1a1b	11
2a	20
2b	02
3a	30
3b	03
2a2b	22
4a	40
4b	04
5a	50
5b	05
3a3b	33

（注）コントロールタイプの場合は，接点動作の種類・接点構成により3桁のコードとなります。
詳細は4-42～4-46ページをご参照ください。

特殊対応品

対応内容	記号
耐水溶性切削油・熱帯処理品	Z9
接点部保護カバー付品	Z8
硫化ガス対策品	Z4
二種耐熱品	Z0
端子部IP2X対応品	ZB

（注）詳細は，4-73ページをご参照ください。

キーの種類（キー形のみ指定）

種類（記号）	A	B	C	D	E	F

（注）Aが標準です。

ツマミの色（ツマミ形のみ指定）

色	記号	
	非照光タイプ❸	照光タイプ
黒	B	—
緑	G	G
赤	R	R
乳白	—	W
黄	—	Y
橙	—	A
青	—	S

❸ 黒（B）が標準です。

ランプ使用電圧、光源・ユニットの種類（照光タイプのみ指定）

方式	電圧	記号	
		LED	白熱
全電圧式（トランスなし）	AC/DC5.5V	—	54
	AC6V	A3	—
	DC6V	63	—
	AC/DC12V	B3	—
	AC/DC15V	C3	C4
	AC/DC20V	—	D4
	AC/DC24V	E3	E4
トランスユニット式	AC100-110V	H3	H4
	AC115-127V	L3	L4
	AC200-220V	M3	M4
	AC230-254V	Q3	Q4
	AC350-380V	S3	S4
	AC400-440V	T3	T4
	AC480V	V3	V4
	AC500-550V	W3	W4

（注）スイッチ動作とランプ回路は連動していません。

（注）機種により製作可能範囲が異なります。
詳細は，「形式・価格・納期・外形寸法図」をご参照ください。

1 概要
2 フラットコマンド
3 φ16シリーズ
4 φ22 AR,DR
5 φ22 AM,DM
6 φ22 AH225
7 φ22 XB4
8 φ22 XB5
9 φ22 XAL
10 φ25 AH25
11 φ30 AR,DR
12 P板用コマンド
13 角コマンド
14 分電盤用
15 角形表示灯
16 多窓集合表示灯
17 ロータリー
18 始動・操作
19 カムスイッチ
20 コマンドボックス
21 ワイヤレスクレーン制御システム
22 各種規格認証取得一覧
23 生産中止機種，代替機種
24 形式索引

AR22・DR22シリーズ ご注文指定事項(形式説明)

1 概要
2 フラットコマンド
3 φ16シリーズ
4 φ22 AR,DR
5 φ22 AM,DM
6 φ22 AH225
7 φ22 XB4
8 φ22 XB5
9 φ22 XAL
10 φ25 AH25
11 φ30 AR,DR
12 P板用コマンド
13 角コマンド
14 分電盤用
15 角形表示灯
16 多窓集合表示灯
17 ロータリー
18 始動・操作
19 カムスイッチ
20 コマンドボックス
21 ワイヤレスクレーン制御システム
22 各種規格認証取得一覧
23 生産中止機種,代替機種
24 形式索引

●多方向スイッチ

AR 22 A0 N - □□□□ B

機種区分

機種	記号
多方向スイッチ	AR

シリーズ

シリーズ	取付寸法	記号
AR22	φ22.3mm	22

フレーム・操作部形状・復帰方式・ロックの有無

フレーム	ロックの有無	操作部形状	復帰方式	
			手動	自動
丸	無	ボール形	A0	A5
	有	ボール形	A1	A6
	無	ゴムキャップ形	A2	A7

端子形状

端子形状	記号
ねじ	N
はんだ兼タブ(#110)	H

ボールまたはゴムキャップの色

色	記号
黒	B

各方向ごとの接点構成

操作方向記入順	端子形状	接点構成	記号
□ □ □ □ 1 2 3 4 上 右 下 左 1 4 2 3	ねじ	無	0
		1a	A
		1b	B
		1a1b	1
		2a	D
		2b	E
	はんだ兼タブ	無	0
		1a1b	1
		2a2b	2

(注) 混合復帰の場合は,手動復帰の形式が基本となり,自動復帰の接点構成の記号が異なります。
詳細は4-51ページをご参照ください。

●ブザー

DR 22 B5 - E B

機種区分

機種	記号
ブザー	DR

シリーズ

シリーズ	取付寸法	記号
DR22	φ22.3mm	22

フレーム・機種

フレーム	機種	記号
丸	標準形	B5
	防まつ形	B8

キャップの色

色	記号
黒	B

使用電圧

方式	電圧	記号
全電圧式	DC6V	6
(トランスなし)	AC/DC12-24V	E
トランス	AC100-110V	H
ユニット式	AC200-220V	M

(注) 機種により製作可能範囲が異なります。
詳細は,「形式・価格・納期・外形寸法図」をご参照ください。

FOMLEE 東立自動控制器材有限公司 www.fomlee.com

AR22・DR22シリーズ 形式(商品コード)・価格・納期・外形寸法図

■照光押しボタンスイッチ

●形式（＝商品コード）体系

AR 22 E0 L - 10 E3 G

- 照光押しボタンスイッチ
- 取付寸法（φ22.3・φ25.5mm共用）
- 操作部形状・復帰方式
- 照光・フレーム形状
- 接点構成
- ランプ使用電圧、光源・ユニットの種類
- ボタンの色

●形式（＝商品コード）および希望小売価格（税抜き）

a.LED照光

（外形寸法図は4-21ページをご参照ください。）

フレーム	機種	外観	トランス	ランプ使用電圧❷	接点構成❸	モメンタリ 形式（＝商品コード）	モメンタリ 希望小売価格〔円〕	モメンタリ 納期	オルタネイト 形式（＝商品コード）	オルタネイト 希望小売価格〔円〕	オルタネイト 納期	ボタンの色
丸フレーム	平形（φ24）	AR22F0L，F5L形 (写No.KKD05-001a)	無	AC/DC24V	1a	AR22F0L-10E3□	1,290	◎	AR22F5L-10E3□	1,885	○	□内指定
					1b	AR22F0L-01E3□	1,290	◎	AR22F5L-01E3□	1,885	○	[記号]
					1a1b	AR22F0L-11E3□	1,575	◎	AR22F5L-11E3□	2,170	○	緑[G]
					2a	AR22F0L-20E3□	1,575	◎	AR22F5L-20E3□	2,170	○	赤[R]
					2b	AR22F0L-02E3□	1,575	○	AR22F5L-02E3□	2,170	○	乳白[W]
					2a2b	AR22F0L-22E3□	2,150	○	—			黄[Y]
		(写No.KKD05-002a)	付	（ ）内指定 AC110V［H］ AC220V［M］	1a	AR22F0L-10（ ）3□	1,690	◎	AR22F5L-10（ ）3□	2,285	○	橙[A]
					1b	AR22F0L-01（ ）3□	1,690	○	AR22F5L-01（ ）3□	2,285	○	青[S]❶
					1a1b	AR22F0L-11（ ）3□	1,975	○	AR22F5L-11（ ）3□	2,570	○	
					2a	AR22F0L-20（ ）3□	1,975	○	AR22F5L-20（ ）3□	2,570	○	
					2b	AR22F0L-02（ ）3□	1,975	○	AR22F5L-02（ ）3□	2,570	○	
	突形（φ24）	AR22E0L，E5L形 (写No.KKD05-003a)	無	AC/DC24V	1a	AR22E0L-10E3□	1,290	◎	AR22E5L-10E3□	1,885	○	
					1b	AR22E0L-01E3□	1,290	○	AR22E5L-01E3□	1,885	○	
					1a1b	AR22E0L-11E3□	1,575	◎	AR22E5L-11E3□	2,170	○	
					2a	AR22E0L-20E3□	1,575	◎	AR22E5L-20E3□	2,170	○	
					2b	AR22E0L-02E3□	1,575	○	AR22E5L-02E3□	2,170	○	
					2a2b	AR22E0L-22E3□	2,150	○	—			
		(写No.KKD05-004a)	付	（ ）内指定 AC110V［H］ AC220V［M］	1a	AR22E0L-10（ ）3□	1,690	◎	AR22E5L-10（ ）3□	2,285	○	
					1b	AR22E0L-01（ ）3□	1,690	○	AR22E5L-01（ ）3□	2,285	○	
					1a1b	AR22E0L-11（ ）3□	1,975	○	AR22E5L-11（ ）3□	2,570	○	
					2a	AR22E0L-20（ ）3□	1,975	○	AR22E5L-20（ ）3□	2,570	○	
					2b	AR22E0L-02（ ）3□	1,975	○	AR22E5L-02（ ）3□	2,570	○	
	大形（φ40）	AR22M0L，M5L形 (写No.KKD05-005a)	無	AC/DC24V	1a	AR22M0L-10E3□	1,455	◎	AR22M5L-10E3□	2,055	○	
					1b	AR22M0L-01E3□	1,455	◎	AR22M5L-01E3□	2,055	○	
					1a1b	AR22M0L-11E3□	1,740	○	AR22M5L-11E3□	2,340	○	
					2a	AR22M0L-20E3□	1,740	○	AR22M5L-20E3□	2,340	○	
					2b	AR22M0L-02E3□	1,740	○	AR22M5L-02E3□	2,340	○	
					2a2b	AR22M0L-22E3□	2,315	○	—			
		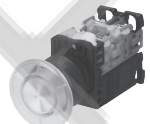 (写No.KKD05-006a)	付	（ ）内指定 AC110V［H］ AC220V［M］	1a	AR22M0L-10（ ）3□	1,855	○	AR22M5L-10（ ）3□	2,455	○	
					1b	AR22M0L-01（ ）3□	1,855	○	AR22M5L-01（ ）3□	2,455	○	
					1a1b	AR22M0L-11（ ）3□	2,140	○	AR22M5L-11（ ）3□	2,740	○	
					2a	AR22M0L-20（ ）3□	2,140	○	AR22M5L-20（ ）3□	2,740	○	
					2b	AR22M0L-02（ ）3□	2,140	○	AR22M5L-02（ ）3□	2,740	○	

❶ 他色と価格が異なります(値増価格 +985円)。
(例)AR22F0L-10E3Sの場合：1,290+985=2,275円となります。

❷ ランプ使用電圧（LED）

上表以外の電圧も用意しています。なお，AC127V品およびAC220V超過品は価格が異なります（トランス付価格＋310円）。

ランプ使用電圧	全電圧式（トランス無）					トランスユニット式							
	AC6V	DC6V	AC/DC12V	AC/DC15V	AC/DC24V	AC110V	AC127V	AC220V	AC254V	AC380V	AC440V	AC480V	AC550V
記号	A3	63	B3	C3	E3	H3	L3	M3	Q3	S3	T3	V3	W3

❸ 接点構成

a.上表以外の接点構成も用意しています。

接点構成	1a	1b	1a1b	2a	2b	3a	3b	2a2b	4a	4b	5a	5b
記号	10	01	11	20	02	30	03	22	40	04	50	05

b.製作可能範囲は下表の通りです。

復帰方式＼種類	全電圧式（トランス無）	トランスユニット式
モメンタリ	5接点	3接点
オルタネイト	3接点	2接点

◎ 標準品　○ 準標準品　□ 受注品　K

1 概要
2 フラットコマンド
3 φ16シリーズ
4 φ22 AR,DR
5 φ22 AM,DM
6 φ22 AH225
7 φ22 XB4
8 φ22 XB5
9 φ22 XAL
10 φ25 AH25
11 φ30 AR,DR
12 P板用コマンド
13 角コマンド
14 分電盤用
15 角形表示灯
16 多窓集合表示灯
17 ロータリー
18 始動・操作
19 カムスイッチ
20 コマンドボックス
21 ワイヤレスクレーン制御システム
22 各種規格認証取得一覧
23 生産中止機種,代替機種
24 形式索引

AR22・DR22シリーズ 形式(商品コード)・価格・納期・外形寸法図

1 概要
2 フラットコマンド
3 φ16シリーズ
4 φ22 AR,DR
5 φ22 AM,DM
6 φ22 AH225
7 φ22 XB4
8 φ22 XB5
9 φ22 XAL
10 φ25 AH25
11 φ30 AR,DR
12 P板用コマンド
13 角コマンド
14 分電盤用
15 角形表示灯
16 多窓集合表示灯
17 ロータリー
18 始動・操作
19 カムスイッチ
20 コマンドボックス
21 ワイヤレスクレーン制御システム
22 各種規格認証取得一覧
23 生産中止機種,代替機種
24 形式索引

a.LED照光

(外形寸法図は4-21ページをご参照ください。)

フレーム	機種	外観	トランス	ランプ使用電圧❷	接点構成❸	モメンタリ 形式(=商品コード)	モメンタリ 希望小売価格[円]	モメンタリ 納期	オルタネイト 形式(=商品コード)	オルタネイト 希望小売価格[円]	オルタネイト 納期	ボタンの色
丸フレーム	中形(φ29)	AR22M4L, M9L形 (写No.KKD18-382) (写No.AF94-368)	無	AC/DC24V	1a	AR22M4L-10E3□	1,415	◎	AR22M9L-10E3□	2,005	○	□内指定
					1b	AR22M4L-01E3□	1,415	○	AR22M9L-01E3□	2,005	○	[記号]
					1a1b	AR22M4L-11E3□	1,700	○	AR22M9L-11E3□	2,290	○	緑[G]
					2a	AR22M4L-20E3□	1,700	○	AR22M9L-20E3□	2,290	○	赤[R]
					2b	AR22M4L-02E3□	1,700	○	AR22M9L-02E3□	2,290	○	乳白[W]
					2a2b	AR22M4L-22E3□	2,275	○	—			黄[Y]
			付	( )内指定 AC110V[H] AC220V[M]	1a	AR22M4L-10( )3□	1,815	○	AR22M9L-10( )3□	2,405	○	橙[A]
					1b	AR22M4L-01( )3□	1,815	○	AR22M9L-01( )3□	2,405	○	青[S]❶
					1a1b	AR22M4L-11( )3□	2,100	○	AR22M9L-11( )3□	2,690	○	
					2a	AR22M4L-20( )3□	2,100	○	AR22M9L-20( )3□	2,690	○	
					2b	AR22M4L-02( )3□	2,100	○	AR22M9L-02( )3□	2,690	○	
	透明フルガード形(φ24)	AR22G4L, G9L形 (写No.KKD05-007a) (写No.KKD05-008a)	無	AC/DC24V	1a	AR22G4L-10E3□	1,665	◎	AR22G9L-10E3□	2,255	○	
					1b	AR22G4L-01E3□	1,665	◎	AR22G9L-01E3□	2,255	○	
					1a1b	AR22G4L-11E3□	1,950	◎	AR22G9L-11E3□	2,540	○	
					2a	AR22G4L-20E3□	1,950	◎	AR22G9L-20E3□	2,540	○	
					2b	AR22G4L-02E3□	1,950	○	AR22G9L-02E3□	2,540	○	
					2a2b	AR22G4L-22E3□	2,525	○	—			
			付	( )内指定 AC110V[H] AC220V[M]	1a	AR22G4L-10( )3□	2,065	◎	AR22G9L-10( )3□	2,655	○	
					1b	AR22G4L-01( )3□	2,065	○	AR22G9L-01( )3□	2,655	○	
					1a1b	AR22G4L-11( )3□	2,350	○	AR22G9L-11( )3□	2,940	○	
					2a	AR22G4L-20( )3□	2,350	○	AR22G9L-20( )3□	2,940	○	
					2b	AR22G4L-02( )3□	2,350	○	AR22G9L-02( )3□	2,940	○	
	穴付フルガード形(φ24)	AR22G2L, G7L形 (写No.KKD18-376) (写No.AF99-318)	無	AC/DC24V	1a	AR22G2L-10E3□	1,735	◎	AR22G7L-10E3□	2,335	○	
					1b	AR22G2L-01E3□	1,735	○	AR22G7L-01E3□	2,335	○	
					1a1b	AR22G2L-11E3□	2,020	◎	AR22G7L-11E3□	2,620	○	
					2a	AR22G2L-20E3□	2,020	○	AR22G7L-20E3□	2,620	○	
					2b	AR22G2L-02E3□	2,020	○	AR22G7L-02E3□	2,620	○	
					2a2b	AR22G2L-22E3□	2,595	○	—			
			付	( )内指定 AC110V[H] AC220V[M]	1a	AR22G2L-10( )3□	2,135	○	AR22G7L-10( )3□	2,735	○	
					1b	AR22G2L-01( )3□	2,135	○	AR22G7L-01( )3□	2,735	○	
					1a1b	AR22G2L-11( )3□	2,420	○	AR22G7L-11( )3□	3,020	○	
					2a	AR22G2L-20( )3□	2,420	○	AR22G7L-20( )3□	3,020	○	
					2b	AR22G2L-02( )3□	2,420	○	AR22G7L-02( )3□	3,020	○	
	フルガード形(φ24)	AR22G1L, G6L形 (写No.KKD18-375) (写No.AF02-70)	無	AC/DC24V	1a	AR22G1L-10E3□	1,735	◎	AR22G6L-10E3□	2,335	○	
					1b	AR22G1L-01E3□	1,735	○	AR22G6L-01E3□	2,335	○	
					1a1b	AR22G1L-11E3□	2,020	◎	AR22G6L-11E3□	2,620	○	
					2a	AR22G1L-20E3□	2,020	○	AR22G6L-20E3□	2,620	○	
					2b	AR22G1L-02E3□	2,020	○	AR22G6L-02E3□	2,620	○	
					2a2b	AR22G1L-22E3□	2,595	○	—			
			付	( )内指定 AC110V[H] AC220V[M]	1a	AR22G1L-10( )3□	2,135	○	AR22G6L-10( )3□	2,735	○	
					1b	AR22G1L-01( )3□	2,135	○	AR22G6L-01( )3□	2,735	○	
					1a1b	AR22G1L-11( )3□	2,420	○	AR22G6L-11( )3□	3,020	○	
					2a	AR22G1L-20( )3□	2,420	○	AR22G6L-20( )3□	3,020	○	
					2b	AR22G1L-02( )3□	2,420	○	AR22G6L-02( )3□	3,020	○	

❶ 他色と価格が異なります(値増価格 +985円)。
(例)AR22M4L-10E3Sの場合:1,415+985=2,400円となります。

❷ ランプ使用電圧(LED)
上表以外の電圧も用意しています。なお,AC127V品およびAC220V超過品は価格が異なります(トランス付価格+310円)。

ランプ使用電圧	全電圧式(トランス無)					トランスユニット式							
	AC6V	DC6V	AC/DC12V	AC/DC15V	AC/DC24V	AC110V	AC127V	AC220V	AC254V	AC380V	AC440V	AC480V	AC550V
記号	A3	63	B3	C3	E3	H3	L3	M3	Q3	S3	T3	V3	W3

❸ 接点構成
a.上表以外の接点構成も用意しています。

接点構成	1a	1b	1a1b	2a	2b	3a	3b	2a2b	4a	4b	5a	5b
記号	10	01	11	20	02	30	03	22	40	04	50	05

b.製作可能範囲は下表の通りです。

復帰方式 \ 種類	全電圧式(トランス無)	トランスユニット式
モメンタリ	5接点	3接点
オルタネイト	3接点	2接点

◎ 標準品 ○ 準標準品 受注品 K

AR22・DR22シリーズ 形式(商品コード)・価格・納期・外形寸法図

a.LED照光

(外形寸法図は4-21ページをご参照ください。)

フレーム	機種	外観	トランス	ランプ使用電圧❷	接点構成❸	モメンタリ 形式(=商品コード)	モメンタリ 希望小売価格〔円〕	モメンタリ 納期	オルタネイト(ターンリセット) 形式(=商品コード)	オルタネイト 希望小売価格〔円〕	オルタネイト 納期	ボタンの色
丸フレーム	プッシュロック大形(φ40)	AR22V5L形 ❹ (写No.KKD06-335) (写No.KKD06-336)	無	AC/DC24V	1a	—			AR22V5L-10E3□	2,255	○	□内指定
					1b	—			AR22V5L-01E3□	2,255	○	[記号]
					1a1b	—			AR22V5L-11E3□	2,540	◎	赤[R]
					2a	—			AR22V5L-20E3□	2,540	○	黄[Y]
					2b	—			AR22V5L-02E3□	2,540	○	
					3b	—			AR22V5L-03E3□	2,825	○	
			付	( )内指定 AC110V[H] AC220V[M]	1a	—			AR22V5L-10( )3□	2,655	○	
					1b	—			AR22V5L-01( )3□	2,655	○	
					1a1b	—			AR22V5L-11( )3□	2,940	○	
					2a	—			AR22V5L-20( )3□	2,940	○	
					2b	—			AR22V5L-02( )3□	2,940	○	
角フレーム	平形(□24)	AR22F0M, F5M形 (写No.KKD05-009a) (写No.KKD05-010a)	無	AC/DC24V	1a	AR22F0M-10E3□	1,450	◎	AR22F5M-10E3□	2,045	○	□内指定
					1b	AR22F0M-01E3□	1,450	◎	AR22F5M-01E3□	2,045	○	[記号]
					1a1b	AR22F0M-11E3□	1,735	◎	AR22F5M-11E3□	2,330	○	緑[G]
					2a	AR22F0M-20E3□	1,735	○	AR22F5M-20E3□	2,330	○	赤[R]
					2b	AR22F0M-02E3□	1,735	○	AR22F5M-02E3□	2,330	○	乳白[W]
					2a2b	AR22F0M-22E3□	2,310	○	—			黄[Y]
			付	( )内指定 AC110V[H] AC220V[M]	1a	AR22F0M-10( )3□	1,850	◎	AR22F5M-10( )3□	2,445	○	橙[A]
					1b	AR22F0M-01( )3□	1,850	○	AR22F5M-01( )3□	2,445	○	青[S]❶
					1a1b	AR22F0M-11( )3□	2,135	○	AR22F5M-11( )3□	2,730	○	
					2a	AR22F0M-20( )3□	2,135	○	AR22F5M-20( )3□	2,730	○	
					2b	AR22F0M-02( )3□	2,135	○	AR22F5M-02( )3□	2,730	○	
	突形(□24)	AR22E0M, E5M形 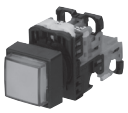 (写No.KKD05-011a) 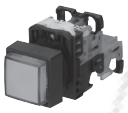 (写No.KKD05-012a)	無	AC/DC24V	1a	AR22E0M-10E3□	1,450	◎	AR22E5M-10E3□	2,045	○	
					1b	AR22E0M-01E3□	1,450	◎	AR22E5M-01E3□	2,045	○	
					1a1b	AR22E0M-11E3□	1,735	◎	AR22E5M-11E3□	2,330	○	
					2a	AR22E0M-20E3□	1,735	○	AR22E5M-20E3□	2,330	○	
					2b	AR22E0M-02E3□	1,735	○	AR22E5M-02E3□	2,330	○	
					2a2b	AR22E0M-22E3□	2,310	○	—			
			付	( )内指定 AC110V[H] AC220V[M]	1a	AR22E0M-10( )3□	1,850	○	AR22E5M-10( )3□	2,445	○	
					1b	AR22E0M-01( )3□	1,850	○	AR22E5M-01( )3□	2,445	○	
					1a1b	AR22E0M-11( )3□	2,135	○	AR22E5M-11( )3□	2,730	○	
					2a	AR22E0M-20( )3□	2,135	○	AR22E5M-20( )3□	2,730	○	
					2b	AR22E0M-02( )3□	2,135	○	AR22E5M-02( )3□	2,730	○	

❶ 他色と価格が異なります(値増価格 +985円)。
(例)AR22F0M-10E3Sの場合:1,450+985=2,435円となります。

❷ ランプ使用電圧(LED)
上表以外の電圧も用意しています。なお,AC127V品およびAC220V超過品は価格が異なります(トランス付価格+310円)。

ランプ使用電圧	全電圧式(トランス無)					トランスユニット式							
	AC6V	DC6V	AC/DC12V	AC/DC15V	AC/DC24V	AC110V	AC127V	AC220V	AC254V	AC380V	AC440V	AC480V	AC550V
記号	A3	63	B3	C3	E3	H3	L3	M3	Q3	S3	T3	V3	W3

❸ 接点構成
a.上表以外の接点構成も用意しています。

接点構成	1a	1b	1a1b	2a	2b	3a	3b	2a2b	4a	4b	5a	5b
記号	10	01	11	20	02	30	03	22	40	04	50	05

b.製作可能範囲は下表の通りです。

復帰方式 \ 種類	全電圧式(トランス無)	トランスユニット式
モメンタリ	5接点	3接点
オルタネイト ターンリセット (プッシュロック)	3接点	2接点

❹トリガーアクション機構なし品です。
非常停止用スイッチとしてご使用される場合は,4-28, 4-30ページの
非常停止用照光押しボタンスイッチをご使用ください。

◎ 標準品 ○ 準標準品 受注品 K

1 概要
2 フラットコマンド
3 φ16シリーズ
4 φ22 AR,DR
5 φ22 AM,DM
6 φ22 AH225
7 φ22 XB4
8 φ22 XB5
9 φ22 XAL
10 φ25 AH25
11 φ30 AR,DR
12 P板用コマンド
13 角コマンド
14 分電盤用
15 角形表示灯
16 多窓集合表示灯
17 ロータリー
18 始動・操作
19 カムスイッチ
20 コマンドボックス
21 ワイヤレスクレーン制御システム
22 各種規格認証取得一覧
23 生産中止機種,代替機種
24 形式索引

AR22・DR22シリーズ 形式(商品コード)・価格・納期・外形寸法図

1 概要
2 フラットコマンド
3 φ16シリーズ
4 φ22 AR,DR
5 φ22 AM,DM
6 φ22 AH225
7 φ22 XB4
8 φ22 XB5
9 φ22 XAL
10 φ25 AH25
11 φ30 AR,DR
12 P板用コマンド
13 角コマンド
14 分電盤用
15 角形表示灯
16 多窓集合表示灯
17 ロータリー
18 始動・操作
19 カムスイッチ
20 コマンドボックス
21 ワイヤレスクレーン制御システム
22 各種規格認証取得一覧
23 生産中止機種,代替機種
24 形式索引

a.LED照光

(外形寸法図は4-21ページをご参照ください。)

フレーム	機種	外観	トランス	ランプ使用電圧❷	接点構成❸	モメンタリ 形式(=商品コード)	モメンタリ 希望小売価格〔円〕	モメンタリ 納期	オルタネイト 形式(=商品コード)	オルタネイト 希望小売価格〔円〕	オルタネイト 納期	ボタンの色
角丸フレーム	平形(φ24)	AR22F0P, F5P形 (写No.AF94-315) (写No.KKD18-369)	無	AC/DC24V	1a	AR22F0P-10E3□	1,430	◎	AR22F5P-10E3□	2,025	○	□内指定
					1b	AR22F0P-01E3□	1,430	○	AR22F5P-01E3□	2,025	○	[記号]
					1a1b	AR22F0P-11E3□	1,715	○	AR22F5P-11E3□	2,310	○	緑[G]
					2a	AR22F0P-20E3□	1,715	○	AR22F5P-20E3□	2,310	○	赤[R]
					2b	AR22F0P-02E3□	1,715	○	AR22F5P-02E3□	2,310	○	乳白[W]
					2a2b	AR22F0P-22E3□	2,290	○	—			黄[Y]
			付	( )内指定 AC110V[H] AC220V[M]	1a	AR22F0P-10 ( ) 3□	1,830	○	AR22F5P-10 ( ) 3□	2,425	○	橙[A]
					1b	AR22F0P-01 ( ) 3□	1,830	○	AR22F5P-01 ( ) 3□	2,425	○	青[S]❶
					1a1b	AR22F0P-11 ( ) 3□	2,115	○	AR22F5P-11 ( ) 3□	2,710	○	
					2a	AR22F0P-20 ( ) 3□	2,115	○	AR22F5P-20 ( ) 3□	2,710	○	
					2b	AR22F0P-02 ( ) 3□	2,115	○	AR22F5P-02 ( ) 3□	2,710	○	
	突形(φ24)	AR22E0P, E5P形 (写No.KKD18-366) (写No.AF94-312)	無	AC/DC24V	1a	AR22E0P-10E3□	1,430	○	AR22E5P-10E3□	2,025	○	
					1b	AR22E0P-01E3□	1,430	○	AR22E5P-01E3□	2,025	○	
					1a1b	AR22E0P-11E3□	1,715	○	AR22E5P-11E3□	2,310	○	
					2a	AR22E0P-20E3□	1,715	○	AR22E5P-20E3□	2,310	○	
					2b	AR22E0P-02E3□	1,715	○	AR22E5P-02E3□	2,310	○	
					2a2b	AR22E0P-22E3□	2,290	○	—			
			付	( )内指定 AC110V[H] AC220V[M]	1a	AR22E0P-10 ( ) 3□	1,830	○	AR22E5P-10 ( ) 3□	2,425	○	
					1b	AR22E0P-01 ( ) 3□	1,830	○	AR22E5P-01 ( ) 3□	2,425	○	
					1a1b	AR22E0P-11 ( ) 3□	2,115	○	AR22E5P-11 ( ) 3□	2,710	○	
					2a	AR22E0P-20 ( ) 3□	2,115	○	AR22E5P-20 ( ) 3□	2,710	○	
					2b	AR22E0P-02 ( ) 3□	2,115	○	AR22E5P-02 ( ) 3□	2,710	○	
	中形(φ29)	AR22M4P形 (写No.KKD18-383) (写No.AF95-38)	無	AC/DC24V	1a	AR22M4P-10E3□	1,555	○	—			
					1b	AR22M4P-01E3□	1,555	○	—			
					1a1b	AR22M4P-11E3□	1,840	○	—			
					2a	AR22M4P-20E3□	1,840	○	—			
					2b	AR22M4P-02E3□	1,840	○	—			
					2a2b	AR22M4P-22E3□	2,415	○	—			
			付	( )内指定 AC110V[H] AC220V[M]	1a	AR22M4P-10 ( ) 3□	1,955	○	—			
					1b	AR22M4P-01 ( ) 3□	1,955	○	—			
					1a1b	AR22M4P-11 ( ) □	2,240	○	—			
					2a	AR22M4P-20 ( ) 3□	2,240	○	—			
					2b	AR22M4P-02 ( ) 3□	2,240	○	—			

❶ 他色と価格が異なります(値増価格 +985円)。
(例)AR22F0P-10E3Sの場合:1,430+985=2,415円となります。

❷ ランプ使用電圧(LED)

上表以外の電圧も用意しています。なお,AC127V品およびAC220V超過品は価格が異なります(トランス付価格+310円)。

ランプ使用電圧	全電圧式(トランス無)					トランスユニット式							
	AC6V	DC6V	AC/DC12V	AC/DC15V	AC/DC24V	AC110V	AC127V	AC220V	AC254V	AC380V	AC440V	AC480V	AC550V
記号	A3	63	B3	C3	E3	H3	L3	M3	Q3	S3	T3	V3	W3

❸ 接点構成

a.上表以外の接点構成も用意しています。

接点構成	1a	1b	1a1b	2a	2b	3a	3b	2a2b	4a	4b	5a	5b
記号	10	01	11	20	02	30	03	22	40	04	50	05

b.製作可能範囲は下表の通りです。

復帰方式 \ 種類	全電圧式(トランス無)	トランスユニット式
モメンタリ	5接点	3接点
オルタネイト	3接点	2接点

◎ 標準品 ○ 準標準品 受注品 K

AR22・DR22シリーズ 形式(商品コード)・価格・納期・外形寸法図

b.白熱照光

(外形寸法図は4-21ページをご参照ください。)

フレーム	機種	外観	トランス	ランプ使用電圧❶	接点構成❷	モメンタリ 形式(=商品コード)	モメンタリ 希望小売価格[円]	モメンタリ 納期	オルタネイト 形式(=商品コード)	オルタネイト 希望小売価格[円]	オルタネイト 納期	ボタンの色
丸フレーム	平形(φ24)	AR22F0L, F5L形 (写No.KKD05-001a) (写No.AF94-431)	無	AC/DC24V	1a	AR22F0L-10E4□	835	○	AR22F5L-10E4□	1,430	○	□内指定
					1b	AR22F0L-01E4□	835	○	AR22F5L-01E4□	1,430	○	[記号]
					1a1b	AR22F0L-11E4□	1,120	○	AR22F5L-11E4□	1,715	○	緑[G]
					2a	AR22F0L-20E4□	1,120	○	AR22F5L-20E4□	1,715	○	赤[R]
					2b	AR22F0L-02E4□	1,120	○	AR22F5L-02E4□	1,715	○	乳白[W]
					2a2b	AR22F0L-22E4□	1,695	○	—			黄[Y]
			付	( )内指定 AC110V[H] AC220V[M]	1a	AR22F0L-10( )4□	1,235	◎	AR22F5L-10( )4□	1,830	○	橙[A]
					1b	AR22F0L-01( )4□	1,235	○	AR22F5L-01( )4□	1,830	○	青[S]
					1a1b	AR22F0L-11( )4□	1,520	◎	AR22F5L-11( )4□	2,115	○	
					2a	AR22F0L-20( )4□	1,520	○	AR22F5L-20( )4□	2,115	○	
					2b	AR22F0L-02( )4□	1,520	○	AR22F5L-02( )4□	2,115	○	
	突形(φ24)	AR22E0L, E5L形 (写No.KKD05-003a) (写No.AF95-40)	無	AC/DC24V	1a	AR22E0L-10E4□	835	◎	AR22E5L-10E4□	1,430	○	
					1b	AR22E0L-01E4□	835	○	AR22E5L-01E4□	1,430	○	
					1a1b	AR22E0L-11E4□	1,120	○	AR22E5L-11E4□	1,715	○	
					2a	AR22E0L-20E4□	1,120	○	AR22E5L-20E4□	1,715	○	
					2b	AR22E0L-02E4□	1,120	○	AR22E5L-02E4□	1,715	○	
					2a2b	AR22E0L-22E4□	1,695	○	—			
			付	( )内指定 AC110V[H] AC220V[M]	1a	AR22E0L-10( )4□	1,235	◎	AR22E5L-10( )4□	1,830	○	
					1b	AR22E0L-01( )4□	1,235	◎	AR22E5L-01( )4□	1,830	○	
					1a1b	AR22E0L-11( )4□	1,520	◎	AR22E5L-11( )4□	2,115	○	
					2a	AR22E0L-20( )4□	1,520	○	AR22E5L-20( )4□	2,115	○	
					2b	AR22E0L-02( )4□	1,520	○	AR22E5L-02( )4□	2,115	○	
	大形(φ40)	AR22M0L, M5L形 (写No.KKD05-005a) (写No.KKD05-006a)	無	AC/DC24V	1a	AR22M0L-10E4□	1,000	○	AR22M5L-10E4□	1,600	○	
					1b	AR22M0L-01E4□	1,000	○	AR22M5L-01E4□	1,600	○	
					1a1b	AR22M0L-11E4□	1,285	○	AR22M5L-11E4□	1,885	○	
					2a	AR22M0L-20E4□	1,285	○	AR22M5L-20E4□	1,885	○	
					2b	AR22M0L-02E4□	1,285	○	AR22M5L-02E4□	1,885	○	
					2a2b	AR22M0L-22E4□	1,860	○	—			
			付	( )内指定 AC110V[H] AC220V[M]	1a	AR22M0L-10( )4□	1,400	○	AR22M5L-10( )4□	2,000	○	
					1b	AR22M0L-01( )4□	1,400	○	AR22M5L-01( )4□	2,000	○	
					1a1b	AR22M0L-11( )4□	1,685	○	AR22M5L-11( )4□	2,285	○	
					2a	AR22M0L-20( )4□	1,685	○	AR22M5L-20( )4□	2,285	○	
					2b	AR22M0L-02( )4□	1,685	○	AR22M5L-02( )4□	2,285	○	
	中形(φ29)	AR22M4L, M9L形 (写No.KKD18-382) (写No.AF94-368)	無	AC/DC24V	1a	AR22M4L-10E4□	960	○	AR22M9L-10E4□	1,550	○	
					1b	AR22M4L-01E4□	960	○	AR22M9L-01E4□	1,550	○	
					1a1b	AR22M4L-11E4□	1,245	○	AR22M9L-11E4□	1,835	○	
					2a	AR22M4L-20E4□	1,245	○	AR22M9L-20E4□	1,835	○	
					2b	AR22M4L-02E4□	1,245	○	AR22M9L-02E4□	1,835	○	
					2a2b	AR22M4L-22E4□	1,820	○	—			
			付	( )内指定 AC110V[H] AC220V[M]	1a	AR22M4L-10( )4□	1,360	○	AR22M9L-10( )4□	1,950	○	
					1b	AR22M4L-01( )4□	1,360	○	AR22M9L-01( )4□	1,950	○	
					1a1b	AR22M4L-11( )4□	1,645	○	AR22M9L-11( )4□	2,235	○	
					2a	AR22M4L-20( )4□	1,645	○	AR22M9L-20( )4□	2,235	○	
					2b	AR22M4L-02( )4□	1,645	○	AR22M9L-02( )4□	2,235	○	

❶ ランプ使用電圧(白熱)

上表以外の電圧も用意しています。なお, AC127V品およびAC220V超過品は価格が異なります(トランス付価格+310円)。

ランプ使用電圧	全電圧式(トランス無)				トランスユニット式							
	AC/DC5.5V	AC/DC15V	AC/DC20V	AC/DC24V	AC110V	AC127V	AC220V	AC254V	AC380V	AC440V	AC480V	AC550V
記号	54	C4	D4	E4	H4	L4	M4	Q4	S4	T4	V4	W4

❷ 接点構成

a.上表以外の接点構成も用意しています。

接点構成	1a	1b	1a1b	2a	2b	3a	3b	2a2b	4a	4b	5a	5b
記号	10	01	11	20	02	30	03	22	40	04	50	05

b.製作可能範囲は下表の通りです。

復帰方式 \ 種類	全電圧式(トランス無)	トランスユニット式
モメンタリ	5接点	3接点
オルタネイト	3接点	2接点

◎ 標準品 ○ 準標準品 受注品 K

1 概要
2 フラットコマンド
3 φ16シリーズ
4 φ22 AR,DR
5 φ22 AM,DM
6 φ22 AH225
7 φ22 XB4
8 φ22 XB5
9 φ22 XAL
10 φ25 AH25
11 φ30 AR,DR
12 P板用コマンド
13 角コマンド
14 分電盤用
15 角形表示灯
16 多窓集合表示灯
17 ロータリー
18 始動・操作
19 カムスイッチ
20 コマンドボックス
21 ワイヤレスクレーン制御システム
22 各種規格認証取得一覧
23 生産中止機種,代替機種
24 形式索引

AR22・DR22シリーズ 形式(商品コード)・価格・納期・外形寸法図

b.白熱照光

(外形寸法図は4-21ページをご参照ください。)

フレーム	機種	外観	トランス	ランプ使用電圧❶	接点構成❷	モメンタリ 形式(=商品コード)	モメンタリ 希望小売価格〔円〕	モメンタリ 納期	オルタネイト(ターンリセット) 形式(=商品コード)	オルタネイト 希望小売価格〔円〕	オルタネイト 納期	ボタンの色
丸フレーム	透明フルガード形(φ24)	AR22G4L, G9L形 (写No.KKD05-007a) (写No.KKD05-008a)	無	AC/DC24V	1a	AR22G4L-10E4□	1,210	○	AR22G9L-10E4□	1,800	○	□内指定
					1b	AR22G4L-01E4□	1,210	○	AR22G9L-01E4□	1,800	○	[記号]
					1a1b	AR22G4L-11E4□	1,495	○	AR22G9L-11E4□	2,085	○	緑[G]
					2a	AR22G4L-20E4□	1,495	○	AR22G9L-20E4□	2,085	○	赤[R]
					2b	AR22G4L-02E4□	1,495	○	AR22G9L-02E4□	2,085	○	乳白[W]
					2a2b	AR22G4L-22E4□	2,070	○	—			黄[Y]
			付	( )内指定 AC110V[H] AC220V[M]	1a	AR22G4L-10( )4□	1,610	◎	AR22G9L-10( )4□	2,200	○	橙[A]
					1b	AR22G4L-01( )4□	1,610	○	AR22G9L-01( )4□	2,200	○	青[S]
					1a1b	AR22G4L-11( )4□	1,895	○	AR22G9L-11( )4□	2,485	○	
					2a	AR22G4L-20( )4□	1,895	○	AR22G9L-20( )4□	2,485	○	
					2b	AR22G4L-02( )4□	1,895	○	AR22G9L-02( )4□	2,485	○	
	穴付フルガード形(φ24)	AR22G2L, G7L形 (写No.KKD18-376) (写No.AF99-318)	無	AC/DC24V	1a	AR22G2L-10E4□	1,280	○	AR22G7L-10E4□	1,880	○	
					1b	AR22G2L-01E4□	1,280	○	AR22G7L-01E4□	1,880	○	
					1a1b	AR22G2L-11E4□	1,565	○	AR22G7L-11E4□	2,165	○	
					2a	AR22G2L-20E4□	1,565	○	AR22G7L-20E4□	2,165	○	
					2b	AR22G2L-02E4□	1,565	○	AR22G7L-02E4□	2,165	○	
					2a2b	AR22G2L-22E4□	2,140	○	—			
			付	( )内指定 AC110V[H] AC220V[M]	1a	AR22G2L-10( )4□	1,680	○	AR22G7L-10( )4□	2,280	○	
					1b	AR22G2L-01( )4□	1,680	○	AR22G7L-01( )4□	2,280	○	
					1a1b	AR22G2L-11( )4□	1,965	○	AR22G7L-11( )4□	2,565	○	
					2a	AR22G2L-20( )4□	1,965	○	AR22G7L-20( )4□	2,565	○	
					2b	AR22G2L-02( )4□	1,965	○	AR22G7L-02( )4□	2,565	○	
	フルガード形(φ24)	AR22G1L, G6L形 (写No.KKD18-375) (写No.AF02-70)	無	AC/DC24V	1a	AR22G1L-10E4□	1,280	○	AR22G6L-10E4□	1,880	○	
					1b	AR22G1L-01E4□	1,280	○	AR22G6L-01E4□	1,880	○	
					1a1b	AR22G1L-11E4□	1,565	○	AR22G6L-11E4□	2,165	○	
					2a	AR22G1L-20E4□	1,565	○	AR22G6L-20E4□	2,165	○	
					2b	AR22G1L-02E4□	1,565	○	AR22G6L-02E4□	2,165	○	
					2a2b	AR22G1L-22E4□	2,140	○	—			
			付	( )内指定 AC110V[H] AC220V[M]	1a	AR22G1L-10( )4□	1,680	○	AR22G6L-10( )4□	2,280	○	
					1b	AR22G1L-01( )4□	1,680	○	AR22G6L-01( )4□	2,280	○	
					1a1b	AR22G1L-11( )4□	1,965	○	AR22G6L-11( )4□	2,565	○	
					2a	AR22G1L-20( )4□	1,965	○	AR22G6L-20( )4□	2,565	○	
					2b	AR22G1L-02( )4□	1,965	○	AR22G6L-02( )4□	2,565	○	
	プッシュロック大形(φ40)	AR22V5L形 ❸ (写No.KKD06-335) 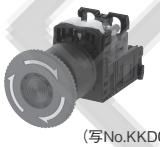 (写No.KKD06-336)	無	AC/DC24V	1a	—			AR22V5L-10E4□	1,800	○	□内指定
					1b	—			AR22V5L-01E4□	1,800	○	[記号]
					1a1b	—			AR22V5L-11E4□	2,085	○	赤[R]
					2a	—			AR22V5L-20E4□	2,085	○	黄[Y]
					2b	—			AR22V5L-02E4□	2,085	○	
					3b	—			AR22V5L-03E4□	2,370	○	
			付	( )内指定 AC110V[H] AC220V[M]	1a	—			AR22V5L-10( )4□	2,200	○	
					1b	—			AR22V5L-01( )4□	2,200	○	
					1a1b	—			AR22V5L-11( )4□	2,485	○	
					2a	—			AR22V5L-20( )4□	2,485	○	
					2b	—			AR22V5L-02( )4□	2,485	○	

❶ ランプ使用電圧(白熱)

上表以外の電圧も用意しています。なお, AC127V品およびAC220V超過品は価格が異なります(トランス付価格+310円)。

ランプ使用電圧	全電圧式(トランス無)				トランスユニット式							
	AC/DC5.5V	AC/DC15V	AC/DC20V	AC/DC24V	AC110V	AC127V	AC220V	AC254V	AC380V	AC440V	AC480V	AC550V
記号	54	C4	D4	E4	H4	L4	M4	Q4	S4	T4	V4	W4

❷ 接点構成

a.上表以外の接点構成も用意しています。

接点構成	1a	1b	1a1b	2a	2b	3a	3b	2a2b	4a	4b	5a	5b
記号	10	01	11	20	02	30	03	22	40	04	50	05

b.製作可能範囲は下表の通りです。

復帰方式 \ 種類	全電圧式(トランス無)	トランスユニット式
モメンタリ	5接点	3接点
オルタネイト ターンリセット (プッシュロック)	3接点	2接点

❸トリガーアクション機構なし品です。
非常停止用スイッチとしてご使用される場合は, 4-28, 4-30ページの非常停止用照光押しボタンスイッチをご使用ください。

◎ 標準品 ○ 準標準品 受注品 K

1 概要
2 フラットコマンド
3 φ16シリーズ
4 φ22 AR,DR
5 φ22 AM,DM
6 φ22 AH225
7 φ22 XB4
8 φ22 XB5
9 φ22 XAL
10 φ25 AH25
11 φ30 AR,DR
12 P板用コマンド
13 角コマンド
14 分電盤用
15 角形表示灯
16 多窓集合表示灯
17 ロータリー
18 始動・操作
19 カムスイッチ
20 コマンドボックス
21 ワイヤレスクレーン制御システム
22 各種規格認証取得一覧
23 生産中止機種,代替機種
24 形式索引

AR22・DR22シリーズ 形式(商品コード)・価格・納期・外形寸法図

b.白熱照光

(外形寸法図は4-21ページをご参照ください。)

フレーム	機種	外観	トランス	ランプ使用電圧❶	接点構成❷	モメンタリ 形式(=商品コード)	モメンタリ 希望小売価格〔円〕	モメンタリ 納期	オルタネイト 形式(=商品コード)	オルタネイト 希望小売価格〔円〕	オルタネイト 納期	ボタンの色
角フレーム	平形(□24)	AR22F0M, F5M形 (写No.KKD05-009a) (写No.KKD05-010a)	無	AC/DC24V	1a	AR22F0M-10E4□	995	◎	AR22F5M-10E4□	1,590	○	□内指定
					1b	AR22F0M-01E4□	995	○	AR22F5M-01E4□	1,590	○	[記号]
					1a1b	AR22F0M-11E4□	1,280	○	AR22F5M-11E4□	1,875	○	緑[G]
					2a	AR22F0M-20E4□	1,280	○	AR22F5M-20E4□	1,875	○	赤[R]
					2b	AR22F0M-02E4□	1,280	○	AR22F5M-02E4□	1,875	○	乳白[W]
					2a2b	AR22F0M-22E4□	1,855	○	—			黄[Y]
			付	( )内指定 AC110V[H] AC220V[M]	1a	AR22F0M-10( )4□	1,395	◎	AR22F5M-10( )4□	1,990	○	橙[A]
					1b	AR22F0M-01( )4□	1,395	○	AR22F5M-01( )4□	1,990	○	青[S]
					1a1b	AR22F0M-11( )4□	1,680	○	AR22F5M-11( )4□	2,275	○	
					2a	AR22F0M-20( )4□	1,680	○	AR22F5M-20( )4□	2,275	○	
					2b	AR22F0M-02( )4□	1,680	○	AR22F5M-02( )4□	2,275	○	
	突形(□24)	AR22E0M, E5M形 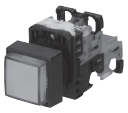 (写No.KKD05-011a) (写No.KKD05-012a)	無	AC/DC24V	1a	AR22E0M-10E4□	995	○	AR22E5M-10E4□	1,590	○	
					1b	AR22E0M-01E4□	995	○	AR22E5M-01E4□	1,590	○	
					1a1b	AR22E0M-11E4□	1,280	○	AR22E5M-11E4□	1,875	○	
					2a	AR22E0M-20E4□	1,280	○	AR22E5M-20E4□	1,875	○	
					2b	AR22E0M-02E4□	1,280	○	AR22E5M-02E4□	1,875	○	
					2a2b	AR22E0M-22E4□	1,855	○	—			
			付	( )内指定 AC110V[H] AC220V[M]	1a	AR22E0M-10( )4□	1,395	○	AR22E5M-10( )4□	1,990	○	
					1b	AR22E0M-01( )4□	1,395	○	AR22E5M-01( )4□	1,990	○	
					1a1b	AR22E0M-11( )4□	1,680	○	AR22E5M-11( )4□	2,275	○	
					2a	AR22E0M-20( )4□	1,680	○	AR22E5M-20( )4□	2,275	○	
					2b	AR22E0M-02( )4□	1,680	○	AR22E5M-02( )4□	2,275	○	

❶ ランプ使用電圧(白熱)

上表以外の電圧も用意しています。なお, AC127V品およびAC220V超過品は価格が異なります(トランス付価格+310円)。

ランプ使用電圧	全電圧式(トランス無)				トランスユニット式							
	AC/DC5.5V	AC/DC15V	AC/DC20V	AC/DC24V	AC110V	AC127V	AC220V	AC254V	AC380V	AC440V	AC480V	AC550V
記号	54	C4	D4	E4	H4	L4	M4	Q4	S4	T4	V4	W4

❷ 接点構成

a.上表以外の接点構成も用意しています。

接点構成	1a	1b	1a1b	2a	2b	3a	3b	2a2b	4a	4b	5a	5b
記号	10	01	11	20	02	30	03	22	40	04	50	05

b.製作可能範囲は下表の通りです。

復帰方式 \ 種類	全電圧式(トランス無)	トランスユニット式
モメンタリ	5接点	3接点
オルタネイト	3接点	2接点

◎ 標準品 ○ 準標準品 受注品 K

1 概要
2 フラットコマンド
3 φ16シリーズ
4 φ22 AR,DR
5 φ22 AM,DM
6 φ22 AH225
7 φ22 XB4
8 φ22 XB5
9 φ22 XAL
10 φ25 AH25
11 φ30 AR,DR
12 P板用コマンド
13 角コマンド
14 分電盤用
15 角形表示灯
16 多窓集合表示灯
17 ロータリー
18 始動・操作
19 カムスイッチ
20 コマンドボックス
21 ワイヤレスクレーン制御システム
22 各種規格認証取得一覧
23 生産中止機種,代替機種
24 形式索引

AR22・DR22シリーズ 形式(商品コード)・価格・納期・外形寸法図

1 概要
2 フラットコマンド
3 φ16シリーズ
4 φ22 AR,DR
5 φ22 AM,DM
6 φ22 AH225
7 φ22 XB4
8 φ22 XB5
9 φ22 XAL
10 φ25 AH25
11 φ30 AR,DR
12 P板用コマンド
13 角コマンド
14 分電盤用
15 角形表示灯
16 多窓集合表示灯
17 ロータリー
18 始動・操作
19 カムスイッチ
20 コマンドボックス
21 ワイヤレスクレーン制御システム
22 各種規格認証取得一覧
23 生産中止機種,代替機種
24 形式索引

b.白熱照光

(外形寸法図は4-21ページをご参照ください。)

フレーム	機種	外観	トランス	ランプ使用電圧❶	接点構成❷	モメンタリ 形式(=商品コード)	モメンタリ 希望小売価格[円]	モメンタリ 納期	オルタネイト 形式(=商品コード)	オルタネイト 希望小売価格[円]	オルタネイト 納期	ボタンの色
角丸フレーム	平形(φ24)	AR22F0P, F5P形 (写No.AF94-315) (写No.KKD18-369)	無	AC/DC24V	1a	AR22F0P-10E4□	975	○	AR22F5P-10E4□	1,570	○	□内指定
					1b	AR22F0P-01E4□	975	○	AR22F5P-01E4□	1,570	○	[記号]
					1a1b	AR22F0P-11E4□	1,260	○	AR22F5P-11E4□	1,855	○	緑[G]
					2a	AR22F0P-20E4□	1,260	○	AR22F5P-20E4□	1,855	○	赤[R]
					2b	AR22F0P-02E4□	1,260	○	AR22F5P-02E4□	1,855	○	乳白[W]
					2a2b	AR22F0P-22E4□	1,835	○	—			黄[Y]
			付	( )内指定 AC110V[H] AC220V[M]	1a	AR22F0P-10( )4□	1,375	○	AR22F5P-10( )4□	1,970	○	橙[A]
					1b	AR22F0P-01( )4□	1,375	○	AR22F5P-01( )4□	1,970	○	青[S]
					1a1b	AR22F0P-11( )4□	1,660	○	AR22F5P-11( )4□	2,255	○	
					2a	AR22F0P-20( )4□	1,660	○	AR22F5P-20( )4□	2,255	○	
					2b	AR22F0P-02( )4□	1,660	○	AR22F5P-02( )4□	2,255	○	
	突形(φ24)	AR22E0P, E5P形 (写No.KKD18--366) (写No.AF94-312)	無	AC/DC24V	1a	AR22E0P-10E4□	975	○	AR22E5P-10E4□	1,570	○	
					1b	AR22E0P-01E4□	975	○	AR22E5P-01E4□	1,570	○	
					1a1b	AR22E0P-11E4□	1,260	○	AR22E5P-11E4□	1,855	○	
					2a	AR22E0P-20E4□	1,260	○	AR22E5P-20E4□	1,855	○	
					2b	AR22E0P-02E4□	1,260	○	AR22E5P-02E4□	1,855	○	
					2a2b	AR22E0P-22E4□	1,835	○	—			
			付	( )内指定 AC110V[H] AC220V[M]	1a	AR22E0P-10( )4□	1,375	○	AR22E5P-10( )4□	1,970	○	
					1b	AR22E0P-01( )4□	1,375	○	AR22E5P-01( )4□	1,970	○	
					1a1b	AR22E0P-11( )4□	1,660	○	AR22E5P-11( )4□	2,255	○	
					2a	AR22E0P-20( )4□	1,660	○	AR22E5P-20( )4□	2,255	○	
					2b	AR22E0P-02( )4□	1,660	○	AR22E5P-02( )4□	2,255	○	
	中形(φ29)	AR22M4P形 (写No.KKD18-383) (写No.AF95-38)	無	AC/DC24V	1a	AR22M4P-10E4□	1,100	○	—			
					1b	AR22M4P-01E4□	1,100	○	—			
					1a1b	AR22M4P-11E4□	1,385	○	—			
					2a	AR22M4P-20E4□	1,385	○	—			
					2b	AR22M4P-02E4□	1,385	○	—			
					2a2b	AR22M4P-22E4□	1,960	○	—			
			付	( )内指定 AC110V[H] AC220V[M]	1a	AR22M4P-10( )4□	1,500	○	—			
					1b	AR22M4P-01( )4□	1,500	○	—			
					1a1b	AR22M4P-11( )4□	1,785	○	—			
					2a	AR22M4P-20( )4□	1,785	○	—			
					2b	AR22M4P-02( )4□	1,785	○	—			

❶ ランプ使用電圧(白熱)

上表以外の電圧も用意しています。なお, AC127V品およびAC220V超過品は価格が異なります(トランス付価格+310円)。

ランプ使用電圧	全電圧式(トランス無)				トランスユニット式							
	AC/DC5.5V	AC/DC15V	AC/DC20V	AC/DC24V	AC110V	AC127V	AC220V	AC254V	AC380V	AC440V	AC480V	AC550V
記号	54	C4	D4	E4	H4	L4	M4	Q4	S4	T4	V4	W4

❷ 接点構成

a.上表以外の接点構成も用意しています。

接点構成	1a	1b	1a1b	2a	2b	3a	3b	2a2b	4a	4b	5a	5b
記号	10	01	11	20	02	30	03	22	40	04	50	05

b.製作可能範囲は下表の通りです。

復帰方式 \ 種類	全電圧式(トランス無)	トランスユニット式
モメンタリ	5接点	3接点
オルタネイト	3接点	2接点

◎ 標準品 ○ 準標準品 受注品 K

AR22・DR22シリーズ 形式(商品コード)・価格・納期・外形寸法図

●外形寸法図〔単位：mm〕

〔トランス式〕

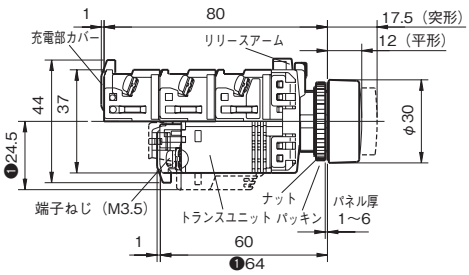

①平形，突形

〈AR22F0L・F5L, AR22E0L・E5L形〉 〈AR22F0M・F5M, AR22E0M・E5M形〉 〈AR22F0P・F5P, AR22E0P・E5P形〉

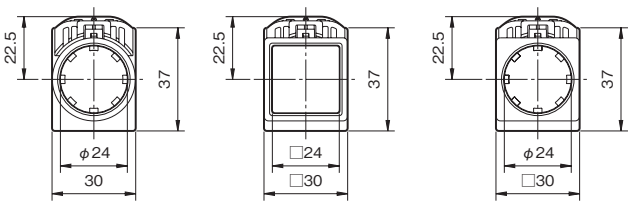

〔全電圧式〕

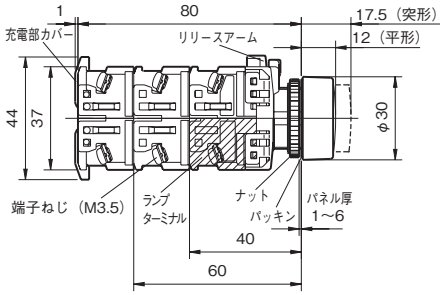

②大形

〈AR22M0L・M5L形〉

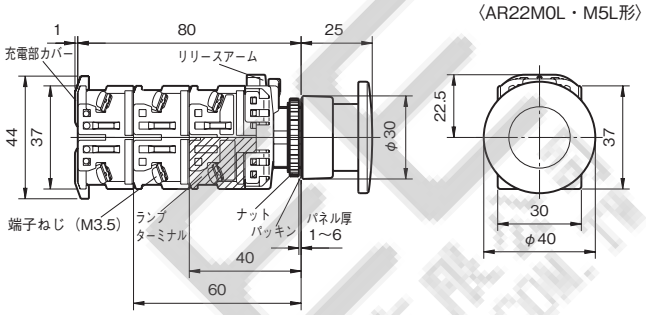

③中形

〈AR22M4L・M9L形〉 〈AR22M4P形〉

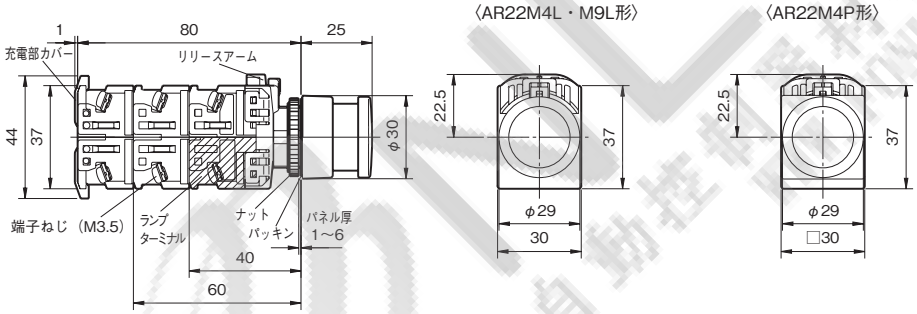

④透明フルガード形，フルガード形

〈AR22G4L・G9L，AR22G1L・G6L形〉

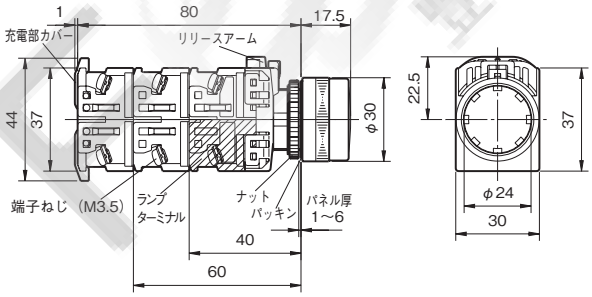

⑤穴付フルガード形

〈AR22G2L・G7L形〉

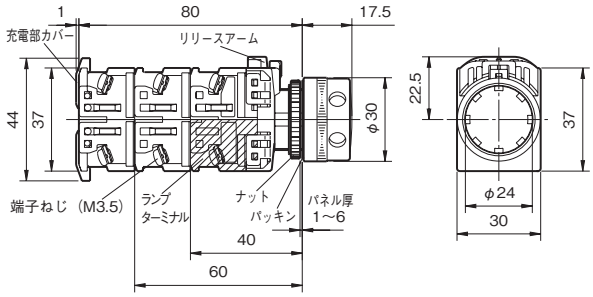

⑥プッシュロック大形

〈AR22V5L形〉

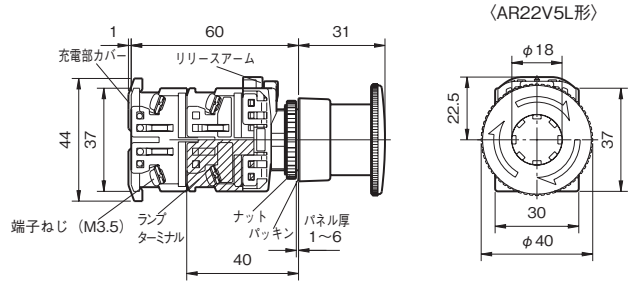

❶ ランプ使用電圧が，トランス式でAC110V・AC127V・AC220V品以外の場合です。

（注） 平形,突形以外の外形寸法図は全電圧式のみ掲載しています。トランス式の奥行寸法などは,平形,突形と同一です。

1 概要
2 フラットコマンド
3 φ16シリーズ
4 φ22 AR,DR
5 φ22 AM,DM
6 φ22 AH225
7 φ22 XB4
8 φ22 XB5
9 φ22 XAL
10 φ25 AH25
11 φ30 AR,DR
12 P板用コマンド
13 角コマンド
14 分電盤用
15 角形表示灯
16 多窓集合表示灯
17 ロータリー
18 始動・操作
19 カムスイッチ
20 コマンドボックス
21 ワイヤレスクレーン制御システム
22 各種規格認証取得一覧
23 生産中止機種,代替機種
24 形式索引

1 概要
2 フラットコマンド
3 φ16シリーズ
4 φ22 AR,DR
5 φ22 AM,DM
6 φ22 AH225
7 φ22 XB4
8 φ22 XB5
9 φ22 XAL
10 φ25 AH25
11 φ30 AR,DR
12 P板用コマンド
13 角コマンド
14 分電盤用
15 角形表示灯
16 多窓集合表示灯
17 ロータリー
18 始動・操作
19 カムスイッチ
20 コマンドボックス
21 ワイヤレスクレーン制御システム
22 各種規格認証取得一覧
23 生産中止機種,代替機種
24 形式索引

■押しボタンスイッチ

●形式（＝商品コード）体系

AR 22 F0 R - 10 R □

- 押しボタンスイッチ
- 取付寸法（φ22.3・φ25.5mm共用）
- 操作部形状・復帰方式
- 非照光・フレーム形状
- 接点構成
- ボタンの色
- MAS記号の種類（MAS対応品のみ指定）

●形式（＝商品コード）および希望小売価格（税抜き）

（外形寸法図は4-25ページをご参照ください。）

フレーム	機種	外観	接点構成❷	モメンタリ 形式（＝商品コード）	モメンタリ 希望小売価格〔円〕	モメンタリ 納期	オルタネイト 形式（＝商品コード）	オルタネイト 希望小売価格〔円〕	オルタネイト 納期	ボタンの色
丸フレーム	平形（φ24）	AR22F0R，F5R形 (写No.KKD05-013a)	1a	AR22F0R-10□	475	◎	AR22F5R-10□	1,070	◎	□内指定
			1b	AR22F0R-01□	475	◎	AR22F5R-01□	1,070	○	[記号]
			1a1b	AR22F0R-11□	760	◎	AR22F5R-11□	1,355	○	緑[G]
			2a	AR22F0R-20□	760	◎	AR22F5R-20□	1,355	◎	赤[R]
			2b	AR22F0R-02□	760	○	AR22F5R-02□	1,355	○	黒[B]
			2a2b	AR22F0R-22□	1,335	◎	AR22F5R-22□	1,930	○	白[W]
	突形（φ24）	AR22E0R，E5R形 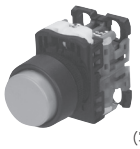 (写No.KKD05-014a)	1a	AR22E0R-10□	475	◎	AR22E5R-10□	1,070	○	黄[Y]
			1b	AR22E0R-01□	475	◎	AR22E5R-01□	1,070	○	橙[A]
			1a1b	AR22E0R-11□	760	◎	AR22E5R-11□	1,355	○	青[S]
			2a	AR22E0R-20□	760	◎	AR22E5R-20□	1,355	◎	緑赤黒[T]
			2b	AR22E0R-02□	760	○	AR22E5R-02□	1,355	○	❸
			2a2b	AR22E0R-22□	1,335	○	AR22E5R-22□	1,930	○	
	平形（φ24）（MAS対応品）❶	AR22FAR，FBR形 (写No.AF98-193)	1a	AR22FAR-10C■	690	○	AR22FBR-10C■	1,290	○	
			1b	AR22FAR-01C■	690	○	AR22FBR-01C■	1,290	○	
			1a1b	AR22FAR-11C■	975	○	AR22FBR-11C■	1,575	○	
			2a	AR22FAR-20C■	975	○	AR22FBR-20C■	1,575	○	
			2b	AR22FAR-02C■	975	○	AR22FBR-02C■	1,575	○	
			2a2b	AR22FAR-22C■	1,550	○	AR22FBR-22C■	2,150	○	
	突形（φ24）（MAS対応品）❶	AR22EAR，EBR形 (写No.AF98-192)	1a	AR22EAR-10C■	690	○	AR22EBR-10C■	1,290	○	
			1b	AR22EAR-01C■	690	○	AR22EBR-01C■	1,290	○	
			1a1b	AR22EAR-11C■	975	○	AR22EBR-11C■	1,575	○	
			2a	AR22EAR-20C■	975	○	AR22EBR-20C■	1,575	○	
			2b	AR22EAR-02C■	975	○	AR22EBR-02C■	1,575	○	
			2a2b	AR22EAR-22C■	1,550	○	AR22EBR-22C■	2,150	○	
	大形（φ40）	AR22M0R，M5R形 (写No.KKD05-015a)	1a	AR22M0R-10□	645	◎	AR22M5R-10□	1,240	○	
			1b	AR22M0R-01□	645	◎	AR22M5R-01□	1,240	○	
			1a1b	AR22M0R-11□	930	◎	AR22M5R-11□	1,525	○	
			2a	AR22M0R-20□	930	○	AR22M5R-20□	1,525	○	
			2b	AR22M0R-02□	930	○	AR22M5R-02□	1,525	○	
			2a2b	AR22M0R-22□	1,505	○	AR22M5R-22□	2,100	○	
	中形（φ29）	AR22M4R，M9R形 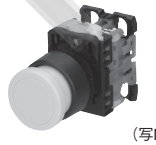 (写No.KKD05-016a)	1a	AR22M4R-10□	605	◎	AR22M9R-10□	1,200	○	
			1b	AR22M4R-01□	605	◎	AR22M9R-01□	1,200	○	
			1a1b	AR22M4R-11□	890	◎	AR22M9R-11□	1,485	○	
			2a	AR22M4R-20□	890	○	AR22M9R-20□	1,485	○	
			2b	AR22M4R-02□	890	○	AR22M9R-02□	1,485	○	
			2a2b	AR22M4R-22□	1,465	○	AR22M9R-22□	2,060	○	

❶ ■内；MAS記号の種類指定

MAS記号	○		I		Ⓣ		○	I	Ⓣ
地色	白	黒	白	黒	白	黒	透明		
記号色	赤		緑		緑		黒		
記号	01	02	03	04	11	12	02B	04B	12B

❷ 接点構成

a.上表以外の接点構成も用意しています。

接点構成	1a	1b	1a1b	2a	2b	3a	3b	2a2b	4a	4b	5a	5b	3a3b
記号	10	01	11	20	02	30	03	22	40	04	50	05	33

b.モメンタリ品は最大６接点まで、オルタネイト品は最大４接点まで製作できます。

❸ ボタンが緑，赤，黒の3色同梱品で，F0R形のみ指定できます。他色と価格が異なります。

◎	標準品	○	準標準品		受注品	K

AR22・DR22シリーズ 形式(商品コード)・価格・納期・外形寸法図

(外形寸法図は4-25ページをご参照ください。)

フレーム	機種	外観	接点構成❶	モメンタリ 形式(=商品コード)	モメンタリ 希望小売価格〔円〕	モメンタリ 納期	オルタネイト(ターンリセット) 形式(=商品コード)	オルタネイト 希望小売価格〔円〕	オルタネイト 納期	ボタンの色
丸フレーム	フルガード形(Eボタンφ24)	AR22G3R,G8R形 (写No.KKD18-380)	1a	AR22G3R-10□	720	◎	AR22G8R-10□	1,310	○	□内指定
			1b	AR22G3R-01□	720	◎	AR22G8R-01□	1,310	○	[記号]
			1a1b	AR22G3R-11□	1,005	◎	AR22G8R-11□	1,595	○	緑[G]
			2a	AR22G3R-20□	1,005	○	AR22G8R-20□	1,595	○	赤[R]
			2b	AR22G3R-02□	1,005	○	AR22G8R-02□	1,595	○	黒[B]
			2a2b	AR22G3R-22□	1,580	○	AR22G8R-22□	2,170	○	白[W]
	フルガード形(Fボタンφ24)	AR22G2R,G7R形 (写No.AF02-68)	1a	AR22G2R-10□	720	◎	AR22G7R-10□	1,310	○	黄[Y]
			1b	AR22G2R-01□	720	○	AR22G7R-01□	1,310	○	橙[A]
			1a1b	AR22G2R-11□	1,005	○	AR22G7R-11□	1,595	○	青[S]
			2a	AR22G2R-20□	1,005	○	AR22G7R-20□	1,595	○	
			2b	AR22G2R-02□	1,005	○	AR22G7R-02□	1,595	○	
			2a2b	AR22G2R-22□	1,580	○	AR22G7R-22□	2,170	○	
	ハーフガード形(φ24)	AR22G0R,G5R形 (写No.KKD18-374)	1a	AR22G0R-10□	880	○	AR22G5R-10□	1,470	○	
			1b	AR22G0R-01□	880	○	AR22G5R-01□	1,470	○	
			1a1b	AR22G0R-11□	1,165	○	AR22G5R-11□	1,755	○	
			2a	AR22G0R-20□	1,165	○	AR22G5R-20□	1,755	○	
			2b	AR22G0R-02□	1,165	○	AR22G5R-02□	1,755	○	
			2a2b	AR22G0R-22□	1,740	○	AR22G5R-22□	2,330	○	
	フルガード大形(φ40)	AR22M3R,M8R形 (写No.KKD18-381)	1a	AR22M3R-10□	1,450	◎	AR22M8R-10□	2,050	○	
			1b	AR22M3R-01□	1,450	○	AR22M8R-01□	2,050	○	
			1a1b	AR22M3R-11□	1,735	○	AR22M8R-11□	2,335	○	
			2a	AR22M3R-20□	1,735	○	AR22M8R-20□	2,335	○	
			2b	AR22M3R-02□	1,735	○	AR22M8R-02□	2,335	○	
			2a2b	AR22M3R-22□	2,310	○	AR22M8R-22□	2,910	○	
	プッシュロック大形(φ40)	AR22V5R形 ❷ 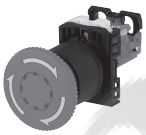 (写No.KKD08-042)	1a	—			AR22V5R-10□	1,480	○	□内指定
			1b	—			AR22V5R-01□	1,480	◎	[記号]
			1a1b	—			AR22V5R-11□	1,765	◎	赤[R]
			2a	—			AR22V5R-20□	1,765	○	黄[Y]
			2b	—			AR22V5R-02□	1,765	◎	黒[B]
			2a2b	—			AR22V5R-22□	2,340	○	
角フレーム	平形(□24)	AR22F0S,F5S形 (写No. KKD05-018a)	1a	AR22F0S-10□	645	◎	AR22F5S-10□	1,240	○	□内指定
			1b	AR22F0S-01□	645	◎	AR22F5S-01□	1,240	○	[記号]
			1a1b	AR22F0S-11□	930	◎	AR22F5S-11□	1,525	○	緑[G]
			2a	AR22F0S-20□	930	○	AR22F5S-20□	1,525	○	赤[R]
			2b	AR22F0S-02□	930	○	AR22F5S-02□	1,525	○	黒[B]
			2a2b	AR22F0S-22□	1,505	○	AR22F5S-22□	2,100	○	白[W]
	突形(□24)	AR22E0S,E5S形 (写No.KKD05-019a)	1a	AR22E0S-10□	690	○	AR22E5S-10□	1,280	○	黄[Y]
			1b	AR22E0S-01□	690	○	AR22E5S-01□	1,280	○	橙[A]
			1a1b	AR22E0S-11□	975	○	AR22E5S-11□	1,565	○	青[S]
			2a	AR22E0S-20□	975	○	AR22E5S-20□	1,565	○	
			2b	AR22E0S-02□	975	○	AR22E5S-02□	1,565	○	
			2a2b	AR22E0S-22□	1,550	○	AR22E5S-22□	2,140	○	
角丸フレーム	平形(φ24)	AR22F0Y,F5Y形 (写No.KKD18-370)	1a	AR22F0Y-10□	615	◎	AR22F5Y-10□	1,210	○	
			1b	AR22F0Y-01□	615	○	AR22F5Y-01□	1,210	○	
			1a1b	AR22F0Y-11□	900	○	AR22F5Y-11□	1,495	○	
			2a	AR22F0Y-20□	900	○	AR22F5Y-20□	1,495	○	
			2b	AR22F0Y-02□	900	○	AR22F5Y-02□	1,495	○	
			2a2b	AR22F0Y-22□	1,475	○	AR22F5Y-22□	2,070	○	
	突形(φ24)	AR22E0Y,E5Y形 (写No.KKD18-367)	1a	AR22E0Y-10□	615	○	AR22E5Y-10□	1,210	○	
			1b	AR22E0Y-01□	615	○	AR22E5Y-01□	1,210	○	
			1a1b	AR22E0Y-11□	900	○	AR22E5Y-11□	1,495	○	
			2a	AR22E0Y-20□	900	○	AR22E5Y-20□	1,495	○	
			2b	AR22E0Y-02□	900	○	AR22E5Y-02□	1,495	○	
			2a2b	AR22E0Y-22□	1,475	○	AR22E5Y-22□	2,070	○	

❶ 接点構成

a.上表以外の接点構成も用意しています。

接点構成	1a	1b	1a1b	2a	2b	3a	3b	2a2b	4a	4b	5a	5b	3a3b
記号	10	01	11	20	02	30	03	22	40	04	50	05	33

b.モメンタリ品は最大6接点まで、オルタネイト品およびプッシュロックは最大4接点まで製作できます。

❷トリガーアクション機構なし品です。
非常停止用スイッチとしてご使用される場合は，4-26ページの非常停止用押しボタンスイッチをご使用ください。

◎ 標準品 ○ 準標準品 受注品 K

1 概要
2 フラットコマンド
3 φ16シリーズ
4 φ22 AR,DR
5 φ22 AM,DM
6 φ22 AH225
7 φ22 XB4
8 φ22 XB5
9 φ22 XAL
10 φ25 AH25
11 φ30 AR,DR
12 P板用コマンド
13 角コマンド
14 分電盤用
15 角形表示灯
16 多窓集合表示灯
17 ロータリー
18 始動・操作
19 カムスイッチ
20 コマンドボックス
21 ワイヤレスクレーン制御システム
22 各種規格認証取得一覧
23 生産中止機種,代替機種
24 形式索引

AR22・DR22シリーズ 形式(商品コード)・価格・納期・外形寸法図

(外形寸法図は4-25ページをご参照ください。)

フレーム	機種	外観	接点構成❶	モメンタリ 形式(=商品コード)	モメンタリ 希望小売価格〔円〕	モメンタリ 納期	オルタネイト 形式(=商品コード)	オルタネイト 希望小売価格〔円〕	オルタネイト 納期	ボタンの色
角丸フレーム	中形(φ29)	AR22M4Y形 (写No.KKD18-385)	1a	AR22M4Y-10□	740	○	—			□内指定
			1b	AR22M4Y-01□	740	○	—			[記号]
			1a1b	AR22M4Y-11□	1,025	○	—			緑[G]・赤[R]
			2a	AR22M4Y-20□	1,025	○	—			黒[B]・白[W]
			2b	AR22M4Y-02□	1,025	○	—			黄[Y]・橙[A]
			2a2b	AR22M4Y-22□	1,600	○	—			青[S]

❶ 接点構成

a.上表以外の接点構成も用意しています。

接点構成	1a	1b	1a1b	2a	2b	3a	3b	2a2b	4a	4b	5a	5b	3a3b
記号	10	01	11	20	02	30	03	22	40	04	50	05	33

b.モメンタリ品は最大6接点まで、オルタネイト品は最大4接点まで製作できます。

(外形寸法図は4-25ページをご参照ください。)

フレーム	機種	外観	接点構成	形式(=商品コード)	接点ユニット No.	接点ユニット 種類	左 押さぬ	左 押す	右 押さぬ	右 押す	希望小売価格〔円〕	納期	ボタンの色
丸フレーム	リングセレクト形(φ24)	AR22S1R, S2R, S3R, S6R形 (写No.KKD05-017a)	2a2b	AR22S1R-22□	①	b			●		1,760	◎	□内指定 [記号] 緑[G] 赤[R] 黒[B] 白[W] 黄[Y] 橙[A] 青[S]
					②	b			●				
					③	a		●		●			
					④	a		●		●			
			2a	AR22S2R-20□	①	a		●			1,185	◎	
					②	a				●			
			2a2b	AR22S2R-22□	①	b	●		━	━	1,760	◎	
					②	b	━	━	●				
					③	a		●					
					④	a				●			
			2a2b	AR22S3R-22□	①	b			━	━	1,760	◎	
					②	b	━	━					
					③	a		●					
					④	a				●			
			2a2b	AR22S6R-22□	①	b	●			ロック状態 ボタンは(押せません)	1,760	○	
					②	b	●						
					③	a		●	●				
					④	a		●	●				

❶ 表中の●,━ は閉路(ON)状態を示します。

(注) 接点ユニットの取付位置

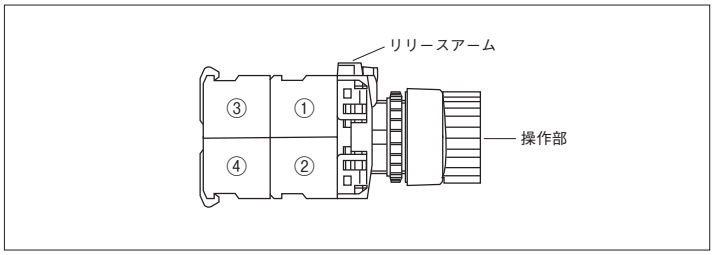

◎ 標準品 ○ 準標準品 受注品 K

1 概要
2 フラットコマンド
3 φ16シリーズ
4 φ22 AR,DR
5 φ22 AM,DM
6 φ22 AH225
7 φ22 XB4
8 φ22 XB5
9 φ22 XAL
10 φ25 AH25
11 φ30 AR,DR
12 P板用コマンド
13 角コマンド
14 分電盤用
15 角形表示灯
16 多窓集合表示灯
17 ロータリー
18 始動・操作
19 カムスイッチ
20 コマンドボックス
21 ワイヤレスクレーン制御システム
22 各種規格認証取得一覧
23 生産中止機種,代替機種
24 形式索引

AR22・DR22シリーズ 形式(商品コード)・価格・納期・外形寸法図

●外形寸法図〔単位：mm〕

①平形，突形
〈AR22F0R・F5R, AR22E0R・E5R, AR22FAR・FBR, AR22EAR・EBR形〉
〈AR22F0S・F5S, AR22E0S・E5S形〉
〈AR22F0Y・F5Y, AR22E0Y・E5Y形〉

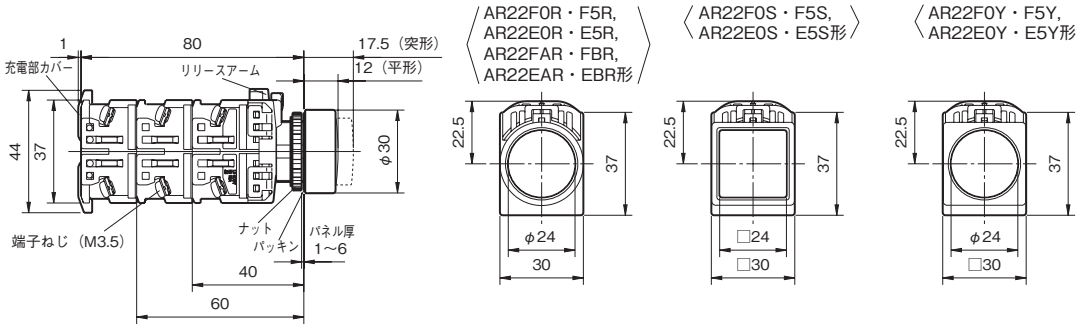

②大形
〈AR22M0R・M5R形〉

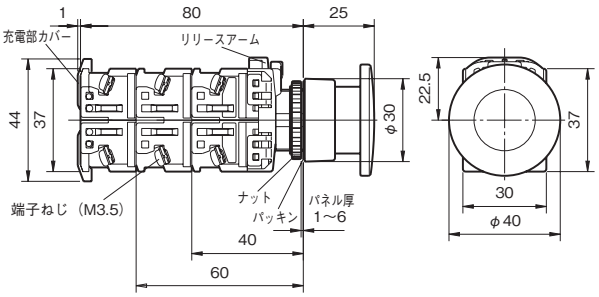

③フルガード形
〈AR22G3R・G8R, AR22G2R・G7R形〉

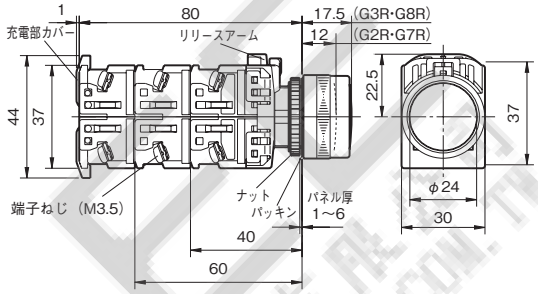

④中形
〈AR22M4R・M9R形〉
〈AR22M4Y形〉

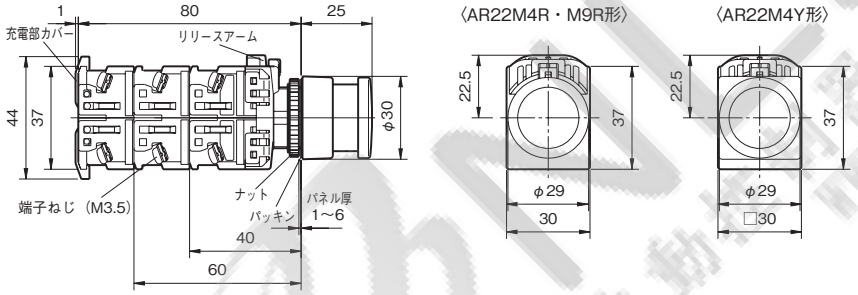

⑤ハーフガード形
〈AR22G0R・G5R形〉

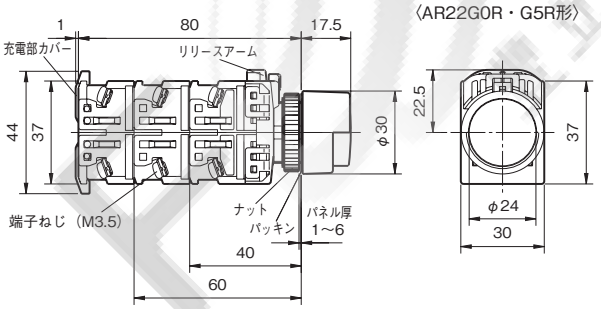

⑥フルガード大形
〈AR22M3R・M8R形〉

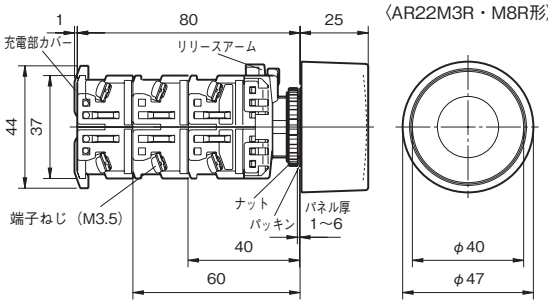

⑦リングセレクト形
〈AR22S1R・S2R・S3R・S6R形〉

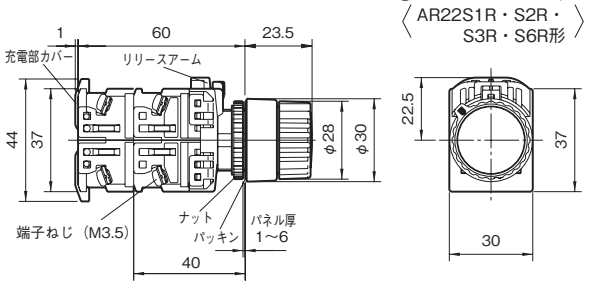

⑧プッシュロック大形
〈AR22V5R形〉

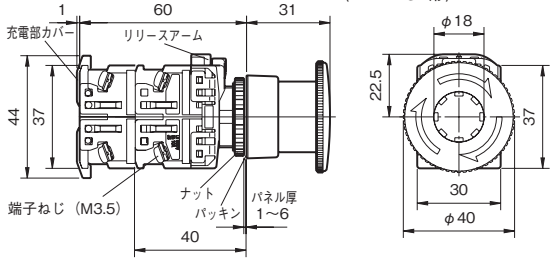

1 概要
2 フラットコマンド
3 φ16シリーズ
4 φ22 AR,DR
5 φ22 AM,DM
6 φ22 AH225
7 φ22 XB4
8 φ22 XB5
9 φ22 XAL
10 φ25 AH25
11 φ30 AR,DR
12 P板用コマンド
13 角コマンド
14 分電盤用
15 角形表示灯
16 多窓集合表示灯
17 ロータリー
18 始動・操作
19 カムスイッチ
20 コマンドボックス
21 ワイヤレスクレーン制御システム
22 各種規格認証取得一覧
23 生産中止機種,代替機種
24 形式索引

■非常停止用押しボタンスイッチ・・・※直接開路動作機能+セーフティ・トリガーアクション機構採用

●形式（＝商品コード）体系

AR22 V0 R - 01 R

- 取付寸法（φ22.3・φ25.5mm共用）❶ — AR22
- 操作部形状・復帰方式 — V0
- 非照光・フレーム形状 — R
- 接点構成 — 01
- ボタンの色 — R

●形式（＝商品コード）および希望小売価格（税抜き）

（外形寸法図は次ページをご参照ください。）

機種	外観	接点構成❷	軽荷重品〈白矢印なし〉形式（＝商品コード）	希望小売価格〔円〕	納期	〈白矢印なし〉形式（＝商品コード）	希望小売価格〔円〕	納期	ボタンの色
プッシュロック 大形（φ40）	AR22V0R,V2R形 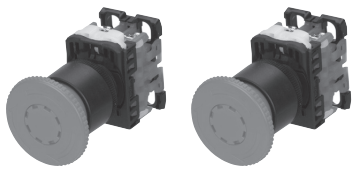 （写No.KKD05-020b） （写No.KKD05-020b）	1b	AR22V0R-01R ❸	1,480	◎	AR22V2R-01R	1,370	◎	赤[R]
		1a1b	AR22V0R-11R ❸	1,765	◎	AR22V2R-11R	1,655	◎	
		2b	AR22V0R-02R ❸	1,765	◎	AR22V2R-02R	1,655	◎	
		1a2b	AR22V0R-12R ❸	2,050	○	AR22V2R-12R	1,940	○	
		3b	AR22V0R-03R ❸	2,050	○	AR22V2R-03R	1,940	○	
		1a3b	AR22V0R-13R ❸	2,340	○	AR22V2R-13R	2,230	○	
		2a2b	AR22V0R-22R ❸	2,340	○	AR22V2R-22R	2,230	○	
		4b	AR22V0R-04R ❸	2,340	○	AR22V2R-04R	2,230	○	
プッシュロック 中形（φ29）	AR22VSR,V4R形 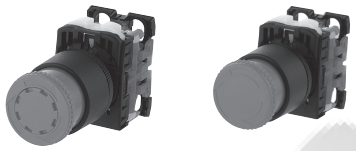 （写No.KKD16-080） （写No.KKD06-339）	1b	AR22VSR-01R ❸	1,440	◎	AR22V4R-01R	1,330	◎	
		1a1b	AR22VSR-11R ❸	1,725	○	AR22V4R-11R	1,615	○	
		2b	AR22VSR-02R ❸	1,725	◎	AR22V4R-02R	1,615	◎	
		1a2b	AR22VSR-12R ❸	2,010	○	AR22V4R-12R	1,900	○	
		3b	AR22VSR-03R ❸	2,010	○	AR22V4R-03R	1,900	○	
		1a3b	AR22VSR-13R ❸	2,300	○	AR22V4R-13R	2,190	○	
		2a2b	AR22VSR-22R ❸	2,300	○	AR22V4R-22R	2,190	◎	
		4b	AR22VSR-04R ❸	2,300	○	AR22V4R-04R	2,190	○	
キー付プッシュロック 大形（φ40）	AR22V7R形 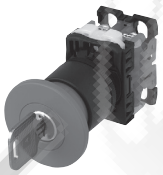 （写No.KKD09-020）	1b	—			AR22V7R-01R	1,950	◎	
		1a1b	—			AR22V7R-11R	2,235	◎	
		2b	—			AR22V7R-02R	2,235	◎	
		1a2b	—			AR22V7R-12R	2,520	○	
		3b	—			AR22V7R-03R	2,520	○	
		1a3b	—			AR22V7R-13R	2,810	○	
		2a2b	—			AR22V7R-22R	2,810	○	
		4b	—			AR22V7R-04R	2,810	○	
プッシュ・プル 中形（φ35）	AR22Q2R形 （写No.KKD06-334）	1b	—			AR22Q2R-01R	1,270	○	
		1a1b	—			AR22Q2R-11R	1,555	○	
		2b	—			AR22Q2R-02R	1,555	○	
接点一体形プッシュ ロック大形（φ40）	AR22VGE形 （写No.KKD16-078）	1b	AR22VGE-01R ❸	3,350	◎	—			
		1a1b	AR22VGE-11R ❸	3,635	○	—			
		2b	AR22VGE-02R ❸	3,635	◎	—			

❶ AR22VGE形は除く。
❷ **接点構成**
接点構成は表中のみ製作できます。
❸白矢印付品を製作いたします。形式末尾に「Z399」を付けてご注文ください。ただし，IEC規格に準拠しておりませんのでご注意ください。

◎ 標準品 ○ 準標準品 受注品 K

1 概要
2 フラットコマンド
3 φ16シリーズ
4 φ22 AR,DR
5 φ22 AM,DM
6 φ22 AH225
7 φ22 XB4
8 φ22 XB5
9 φ22 XAL
10 φ25 AH25
11 φ30 AR,DR
12 P板用コマンド
13 角コマンド
14 分電盤用
15 角形表示灯
16 多窓集合表示灯
17 ロータリー
18 始動・操作
19 カムスイッチ
20 コマンドボックス
21 ワイヤレスクレーン制御システム
22 各種規格認証取得一覧
23 生産中止機種,代替機種
24 形式索引

AR22・DR22シリーズ 形式(商品コード)・価格・納期・外形寸法図

●外形寸法図〔単位:mm〕

①プッシュロック大形
〈AR22V0R・V2R形〉

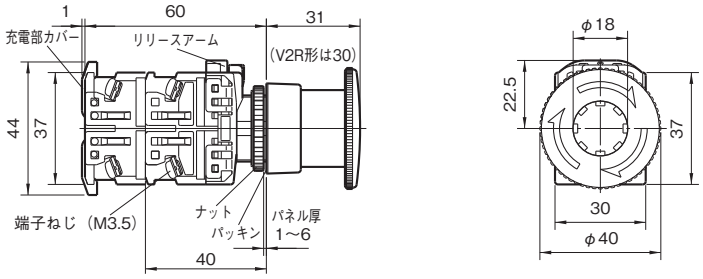

②プッシュロック中形
〈AR22VSR形〉 〈AR22V4R形〉

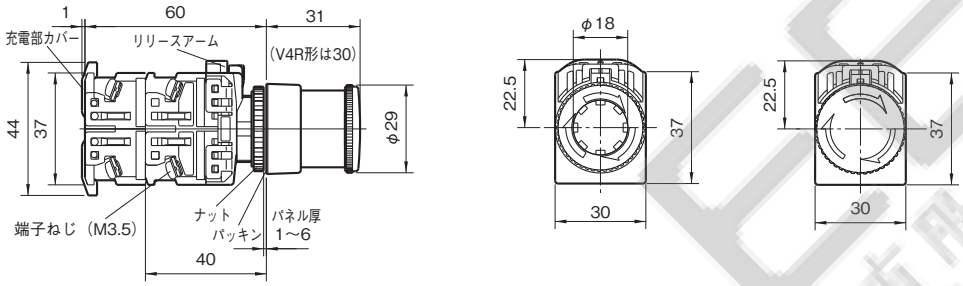

③キー付プッシュロック大形
〈AR22V7R形〉

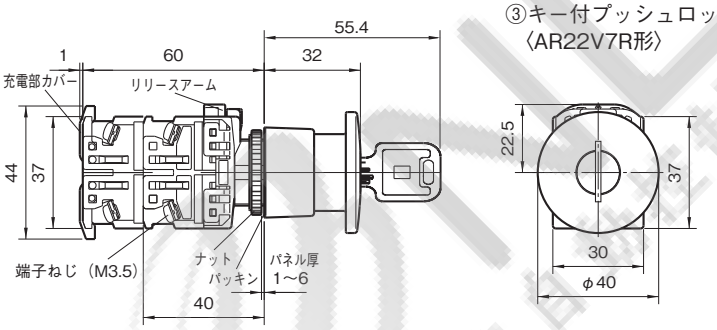

④プッシュ・プル中形
〈AR22Q2R形〉

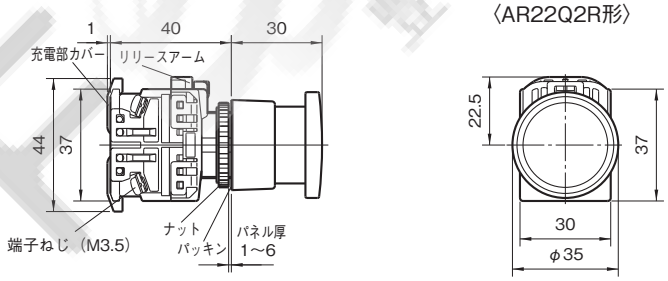

⑤接点一体形プッシュロック大形
〈AR22VGE形〉

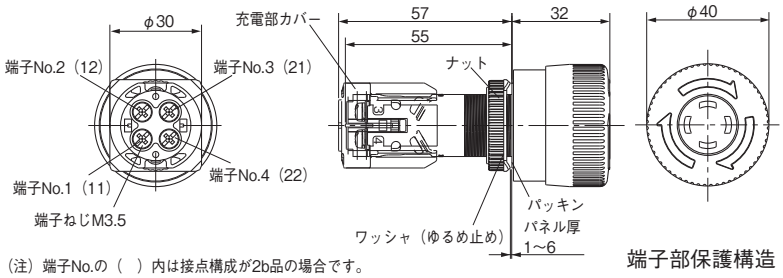

接点構成	1b	2b	1a1b
	1 / 2	11 21 / 12 22	1 3 / 2 4

(注) 端子No.の ( ) 内は接点構成が2b品の場合です。

端子部保護構造:IP2X (IP20)

1 概要
2 フラットコマンド
3 φ16シリーズ
4 φ22 AR,DR
5 φ22 AM,DM
6 φ22 AH225
7 φ22 XB4
8 φ22 XB5
9 φ22 XAL
10 φ25 AH25
11 φ30 AR,DR
12 P板用コマンド
13 角コマンド
14 分電盤用
15 角形表示灯
16 多窓集合表示灯
17 ロータリー
18 始動・操作
19 カムスイッチ
20 コマンドボックス
21 ワイヤレスクレーン制御システム
22 各種規格認証取得一覧
23 生産中止機種,代替機種
24 形式索引

■非常停止用照光押しボタンスイッチ・・・※直接開路動作機能+セーフティ・トリガーアクション機構採用

●形式（＝商品コード）体系

AR22 V0 L - 01 E3 R

- AR22 ❶ 取付寸法（φ22.3・φ25.5mm共用）
- V0 操作部形状・復帰方式
- L 照光・フレーム形状
- 01 接点構成
- E3 ランプ使用電圧，光源・ユニットの種類
- R ボタンの色

●形式（＝商品コード）および希望小売価格（税抜き）

（外形寸法図は 4-30 ページをご参照ください。）

機種	外観	トランス	ランプ使用電圧❷	接点構成❸	LED照光 形式（＝商品コード）	LED照光 希望小売価格〔円〕	LED照光 納期	白熱照光 形式（＝商品コード）	白熱照光 希望小売価格〔円〕	白熱照光 納期	ボタンの色
プッシュロック大形〈軽荷重品〉（φ40）❹	AR22V0L形 (写No.KKD16-061) (写No.KKD16-062)	無	AC/DC24V	1b	AR22V0L-01E3R	2,255	◎	AR22V0L-01E4R	1,800	○	赤[R]
				1a1b	AR22V0L-11E3R	2,540	◎	AR22V0L-11E4R	2,085	○	
				2b	AR22V0L-02E3R	2,540	○	AR22V0L-02E4R	2,085	○	
				1a2b	AR22V0L-12E3R	2,825	○	AR22V0L-12E4R	2,370	○	
				3b	AR22V0L-03E3R	2,825	○	AR22V0L-03E4R	2,370	○	
		付	（ ）内指定 AC110V［H］ AC220V［M］	1b	AR22V0L-01（ ）3R	2,655	○	AR22V0L-01（ ）4R	2,200	○	
				1a1b	AR22V0L-11（ ）3R	2,940	○	AR22V0L-11（ ）4R	2,485	○	
				2b	AR22V0L-02（ ）3R	2,940	○	AR22V0L-02（ ）4R	2,485	○	
プッシュロック大形（φ40）	AR22V2L形 (写No.KKD06-337) (写No.KKD06-338)	無	AC/DC24V	1b	AR22V2L-01E3R	2,145	◎	AR22V2L-01E4R	1,690	○	
				1a1b	AR22V2L-11E3R	2,430	◎	AR22V2L-11E4R	1,975	○	
				2b	AR22V2L-02E3R	2,430	◎	AR22V2L-02E4R	1,975	○	
				1a2b	AR22V2L-12E3R	2,715	○	AR22V2L-12E4R	2,260	○	
				3b	AR22V2L-03E3R	2,715	○	AR22V2L-03E4R	2,260	○	
		付	（ ）内指定 AC110V［H］ AC220V［M］	1b	AR22V2L-01（ ）3R	2,545	○	AR22V2L-01（ ）4R	2,090	○	
				1a1b	AR22V2L-11（ ）3R	2,830	○	AR22V2L-11（ ）4R	2,375	○	
				2b	AR22V2L-02（ ）3R	2,830	○	AR22V2L-02（ ）4R	2,375	○	
プッシュロック大形〈全着色透明／軽荷重品〉（φ40）❹	AR22VDL形 (写No.KKD06-340) (写No.KKD06-341)	無	AC/DC24V	1b	AR22VDL-01E3R	2,255	○	AR22VDL-01E4R	1,800	○	
				1a1b	AR22VDL-11E3R	2,540	◎	AR22VDL-11E4R	2,085	○	
				2b	AR22VDL-02E3R	2,540	○	AR22VDL-02E4R	2,085	○	
				1a2b	AR22VDL-12E3R	2,825	○	AR22VDL-12E4R	2,370	○	
				3b	AR22VDL-03E3R	2,825	○	AR22VDL-03E4R	2,370	○	
		付	（ ）内指定 AC110V［H］ AC220V［M］	1b	AR22VDL-01（ ）3R	2,655	○	AR22VDL-01（ ）4R	2,200	○	
				1a1b	AR22VDL-11（ ）3R	2,940	○	AR22VDL-11（ ）4R	2,485	○	
				2b	AR22VDL-02（ ）3R	2,940	○	AR22VDL-02（ ）4R	2,485	○	

❶ AR22VGF形は除く。

❷ ランプ使用電圧（LED・白熱）

上表以外の電圧も用意しています。なお，AC127V品およびAC200V超過品は価格が異なります（トランス付価格+310円）。

ランプ使用電圧		全電圧式（トランス無）							トランスユニット式							
		AC/DC5.5V	AC6V	DC6V	AC/DC12V	AC/DC15V	AC/DC20V	AC/DC24V	AC110V	AC127V	AC220V	AC254V	AC380V	AC440V	AC480V	AC550V
記号	LED照光	—	A3	63	B3	C3	—	E3	H3	L3	M3	Q3	S3	T3	V3	W3
	白熱照光	54	—	—	—	C4	D4	E4	H4	L4	M4	Q4	S4	T4	V4	W4

❸ 接点構成

接点構成は表中のみ製作できます。

（注）VGF形以外はスイッチ動作とランプ回路は連動していません。

❹ 白矢印付品を製作いたします。形式末尾に「Z399」を付けてご注文ください。ただし，IEC規格に準拠しておりませんのでご注意ください。

◎ 標準品 ○ 準標準品 受注品 K

AR22・DR22シリーズ 形式(商品コード)・価格・納期・外形寸法図

(外形寸法図は次ページをご参照ください。)

機種	外観	トランス	ランプ使用電圧❶	接点構成❷	LED照光 形式(=商品コード)	LED照光 希望小売価格〔円〕	LED照光 納期	白熱照光 形式(=商品コード)	白熱照光 希望小売価格〔円〕	白熱照光 納期	ボタンの色
プッシュロック大形〈全着色透明〉(φ40)	AR22VAL形 (写No.KKD06-340) (写No.KKD06-341)	無	AC/DC24V	1b	AR22VAL-01E3R	2,145	○	AR22VAL-01E4R	1,690	○	赤[R]
				1a1b	AR22VAL-11E3R	2,430	○	AR22VAL-11E4R	1,975	○	
				2b	AR22VAL-02E3R	2,430	○	AR22VAL-02E4R	1,975	○	
				1a2b	AR22VAL-12E3R	2,715	○	AR22VAL-12E4R	2,260	○	
				3b	AR22VAL-03E3R	2,715	○	AR22VAL-03E4R	2,260	○	
		付	( )内指定 AC110V[H] AC220V[M]	1b	AR22VAL-01( )3R	2,545	○	AR22VAL-01( )4R	2,090	○	
				1a1b	AR22VAL-11( )3R	2,830	○	AR22VAL-11( )4R	2,375	○	
				2b	AR22VAL-02( )3R	2,830	○	AR22VAL-02( )4R	2,375	○	
プッシュロック中形〈軽荷重品〉(φ29)❺	AR22VSL形 (写No.KKD16-069) (写No.KKD16-070)	無	AC/DC24V	1b	AR22VSL-01E3R	2,215	○	AR22VSL-01E4R	1,760	○	
				1a1b	AR22VSL-11E3R	2,500	◎	AR22VSL-11E4R	2,045	○	
				2b	AR22VSL-02E3R	2,500	○	AR22VSL-02E4R	2,045	○	
				1a2b	AR22VSL-12E3R	2,785	○	AR22VSL-12E4R	2,330	○	
				3b	AR22VSL-03E3R	2,785	○	AR22VSL-03E4R	2,330	○	
		付	( )内指定 AC110V[H] AC220V[M]	1b	AR22VSL-01( )3R	2,615	○	AR22VSL-01( )4R	2,160	○	
				1a1b	AR22VSL-11( )3R	2,900	○	AR22VSL-11( )4R	2,445	○	
				2b	AR22VSL-02( )3R	2,900	○	AR22VSL-02( )4R	2,445	○	

❶ ランプ使用電圧(LED・白熱)

上表以外の電圧も用意しています。なお,AC127V品およびAC220V超過品は価格が異なります(トランス付価格+310円)。

ランプ使用電圧		全電圧式(トランス無)							トランスユニット式							
		AC/DC5.5V	AC6V	DC6V	AC/DC12V	AC/DC15V	AC/DC20V	AC/DC24V	AC110V	AC127V	AC220V	AC254V	AC380V	AC440V	AC480V	AC550V
記号	LED照光	—	A3	63	B3	C3	—	E3	H3	L3	M3	Q3	S3	T3	V3	W3
	白熱照光	54	—	—	—	C4	D4	E4	H4	L4	M4	Q4	S4	T4	V4	W4

❷ 接点構成

接点構成は表中のみ製作できます。

(注)VGF形以外はスイッチとランプ回路は連動していません。

(外形寸法図は次ページをご参照ください。)

機種	外観	トランス	ランプ使用電圧❸	接点構成❹	LED照光 形式(=商品コード)	LED照光 希望小売価格〔円〕	LED照光 納期	ネオン照光 形式(=商品コード)	ネオン照光 希望小売価格〔円〕	ネオン照光 納期	ボタンの色
接点一体形プッシュロック大形〈軽荷重品〉(φ40)❺	AR22VGF形 (写No.KKD16-079)	無	AC/DC24V	1b	AR22VGF-01E3R	3,930	○	—			赤[R]
				1a1b	AR22VGF-11E3R	4,215	○	—			
				2b	AR22VGF-02E3R	4,215	◎	—			
		無	( )内指定 AC110V[H] AC120V[K] AC220V[M] AC240V[P]	1b	—			AR22VGF-01( )1R	3,930	○	
				1a1b	—			AR22VGF-11( )1R	4,215	○	
				2b	—			AR22VGF-02( )1R	4,215	◎	

❸ ランプ使用電圧

ランプ使用電圧は上表のみ製作できます。

❹ 接点構成

接点構成は表中のみ製作できます。

❺ 白矢印付品を製作いたします。形式末尾に「Z399」を付けてご注文ください。ただし,IEC規格に準拠しておりませんのでご注意ください。

◎ 標準品 ○ 準標準品 受注品 K

1 概要
2 フラットコマンド
3 φ16シリーズ
4 φ22 AR,DR
5 φ22 AM,DM
6 φ22 AH225
7 φ22 XB4
8 φ22 XB5
9 φ22 XAL
10 φ25 AH25
11 φ30 AR,DR
12 P板用コマンド
13 角コマンド
14 分電盤用
15 角形表示灯
16 多窓集合表示灯
17 ロータリー
18 始動・操作
19 カムスイッチ
20 コマンドボックス
21 ワイヤレスクレーン制御システム
22 各種規格認証取得一覧
23 生産中止機種,代替機種
24 形式索引

1 概要
2 フラットコマンド
3 φ16シリーズ
4 φ22 AR,DR
5 φ22 AM,DM
6 φ22 AH225
7 φ22 XB4
8 φ22 XB5
9 φ22 XAL
10 φ25 AH25
11 φ30 AR,DR
12 P板用コマンド
13 角コマンド
14 分電盤用
15 角形表示灯
16 多窓集合表示灯
17 ロータリー
18 始動・操作
19 カムスイッチ
20 コマンドボックス
21 ワイヤレスクレーン制御システム
22 各種規格認証取得一覧
23 生産中止機種,代替機種
24 形式索引

●外形寸法図〔単位：mm〕

①プッシュロック大形
〈AR22V0L・V2L形，AR22VDL・VAL形〉

〔トランス式〕

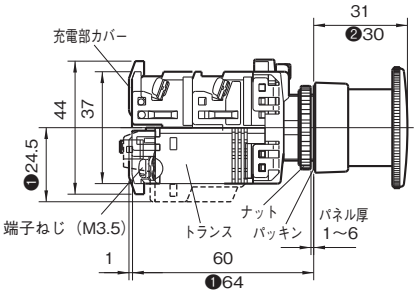

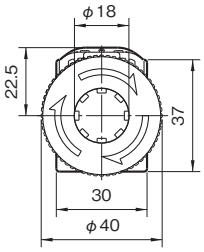

〔全電圧式〕

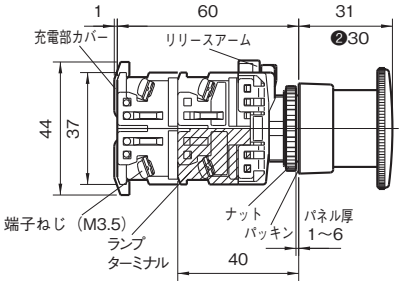

②プッシュロック中形
〈AR22VSL形〉

〔全電圧式〕

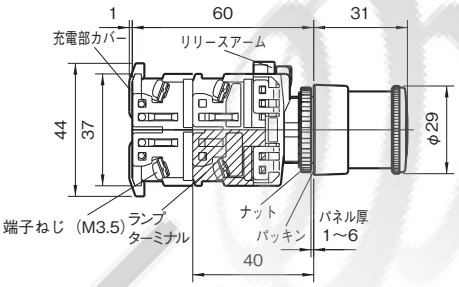

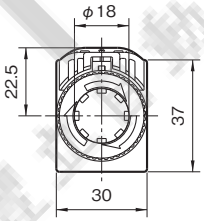

（注）外形寸法図は全電圧式のみ掲載しています。トランス式の奥行寸法などはAR22V0L形と同じです。

③接点一体形，プッシュロック大形
〈AR22VGF形〉

〔全電圧式〕

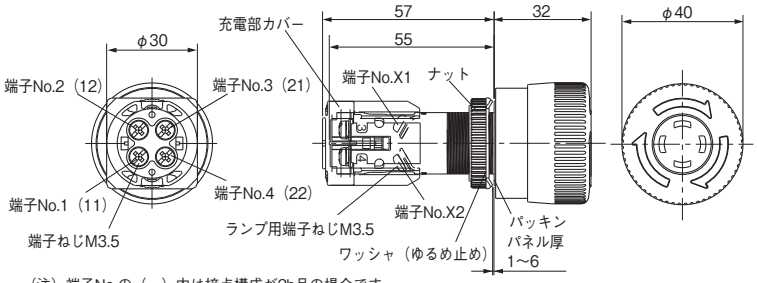

（注）端子No.の（　）内は接点構成が2b品の場合です。

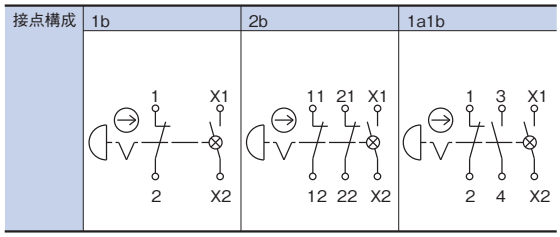

端子保護構造：IP2X（IP20）

❶ ランプ使用電圧が，トランス式でAC110V・AC127V・AC220V品以外の場合です。
❷ V2L，VAL形の場合です。

AR22・DR22シリーズ 形式(商品コード)・価格・納期・外形寸法図

■表示灯

●形式（＝商品コード）体系

DR 22 D0 L - E3 W

- 表示灯
- 取付寸法（φ22.3・φ25.5mm共用）
- 表示部形状
- フレーム形状
- グローブの色
- ランプ使用電圧、光源・ユニットの種類

●形式（＝商品コード）および希望小売価格（税抜き）

（外形寸法図は4-35ページをご参照ください。）

フレーム	機種	タイプ	外観	トランス	ランプ使用電圧❷	LED照光 形式（＝商品コード）	LED照光 希望小売価格〔円〕	LED照光 納期	白熱照光 形式（＝商品コード）	白熱照光 希望小売価格〔円〕	白熱照光 納期	グローブの色
丸フレーム	ドーム形（φ24）	標準	DR22D0L形 （写No.KKD05-032） （写No.KKD05-034）	無	AC/DC5.5V	—			DR22D0L-54□	365	○	□内指定
					AC6V	DR22D0L-A3□	820	◎	—			[記号]
					DC6V	DR22D0L-63□	820	○	—			緑[G]
					AC/DC12V	DR22D0L-B3□	820	○	—			赤[R]
					AC/DC15V	DR22D0L-C3□	820	○	DR22D0L-C4□	365	○	乳白[W]
					AC/DC24V	DR22D0L-E3□	820	◎	DR22D0L-E4□	365	◎	黄[Y]
				付	AC110V	DR22D0L-H3□	1,220	◎	DR22D0L-H4□	765	◎	橙[A]
					AC220V	DR22D0L-M3□	1,220	◎	DR22D0L-M4□	765	◎	青[S]❶
					AC440V	DR22D0L-T3□	1,530	○	DR22D0L-T4□	1,075	◎	
				抵抗ユニット	DC110V	DR22D0L-H7□	1,615	◎	—			
		短胴	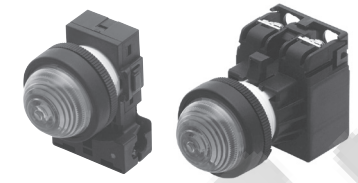 （写No.KKD05-033） （写No.KKD05-035）	無	AC/DC5.5V	—			DR22D0L-58□	875	○	
					AC6V	DR22D0L-A9□	1,330	◎	—			
					DC6V	DR22D0L-69□	1,330	○	—			
					AC/DC12V	DR22D0L-B9□	1,330	○	—			
					AC/DC24V	DR22D0L-E9□	1,330	○	DR22D0L-E8□	875	○	
				短付	AC110V	DR22D0L-H9□	1,295	◎	DR22D0L-H8□	840	◎	
					AC220V	DR22D0L-M9□	1,295	◎	DR22D0L-M8□	840	◎	
	突形（φ24）	標準	DR22E3L形 （写No.KKD05-036a） （写No.KKD05-038a）	無	AC/DC5.5V	—			DR22E3L-54□	365	○	
					AC6V	DR22E3L-A3□	820	○	—			
					DC6V	DR22E3L-63□	820	○	—			
					AC/DC12V	DR22E3L-B3□	820	○	—			
					AC/DC15V	DR22E3L-C3□	820	○	DR22E3L-C4□	365	○	
					AC/DC24V	DR22E3L-E3□	820	◎	DR22E3L-E4□	365	◎	
				付	AC110V	DR22E3L-H3□	1,220	◎	DR22E3L-H4□	765	◎	
					AC220V	DR22E3L-M3□	1,220	◎	DR22E3L-M4□	765	◎	
					AC440V	DR22E3L-T3□	1,530	○	DR22E3L-T4□	1,075	○	
				抵抗ユニット	DC110V	DR22E3L-H7□	1,615	○	—			
		短胴	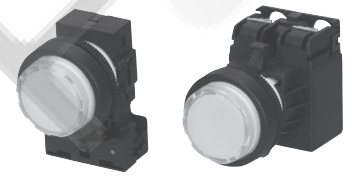 （写No.KKD05-037a） （写No.KKD05-039a）	無	AC/DC5.5V	—			DR22E3L-58□	875	○	
					AC6V	DR22E3L-A9□	1,330	○	—			
					DC6V	DR22E3L-69□	1,330	○	—			
					AC/DC12V	DR22E3L-B9□	1,330	○	—			
					AC/DC24V	DR22E3L-E9□	1,330	○	DR22E3L-E8□	875	○	
				短付	AC110V	DR22E3L-H9□	1,295	○	DR22E3L-H8□	840	○	
					AC220V	DR22E3L-M9□	1,295	○	DR22E3L-M8□	840	○	

❶ LED照光品の場合は、他色と価格が異なります(値増価格 +985円)。
(例)DR22D0L-E3Sの場合：820+985=1,805円となります。

❷ ランプ使用電圧
上表以外の電圧も用意しています。

ランプ使用電圧			全電圧式（トランス無）							トランスユニット式								抵抗ユニット式
			AC/DC5.5V	AC6V	DC6V	AC/DC12V	AC/DC15V	AC/DC20V	AC/DC24V	AC110V	AC127V	AC220V	AC254V	AC380V	AC440V	AC480V	AC550V	DC110V
記号	標準タイプ	LED	—	A3	63	B3	C3	—	E3	H3	L3	M3	Q3	S3	T3	V3	W3	H7
		白熱	54	—	—	—	C4	D4	E4	H4	L4	M4	Q4	S4	T4	V4	W4	—
	短胴タイプ	LED	—	A9	69	B9	C9	—	E9	H9	L9	M9	—	—	—	—	—	—
		白熱	58	—	—	—	C8	D8	E8	H8	L8	M8	—	—	—	—	—	—

（注）トランスユニット式AC127V品およびAC220V超過品は価格が異なります（AC440V品と同価格）。

◎ 標準品 ○ 準標準品 受注品 K

1 概要
2 フラットコマンド
3 φ16シリーズ
4 φ22 AR,DR
5 φ22 AM,DM
6 φ22 AH225
7 φ22 XB4
8 φ22 XB5
9 φ22 XAL
10 φ25 AH25
11 φ30 AR,DR
12 P板用コマンド
13 角コマンド
14 分電盤用
15 角形表示灯
16 多窓集合表示灯
17 ロータリー
18 始動・操作
19 カムスイッチ
20 コマンドボックス
21 ワイヤレスクレーン制御システム
22 各種規格認証取得一覧
23 生産中止機種,代替機種
24 形式索引

AR22・DR22シリーズ 形式(商品コード)・価格・納期・外形寸法図

(外形寸法図は4-35, 4-36ページをご参照ください。)

1 概要
2 フラットコマンド
3 φ16シリーズ
4 φ22 AR,DR
5 φ22 AM,DM
6 φ22 AH225
7 φ22 XB4
8 φ22 XB5
9 φ22 XAL
10 φ25 AH25
11 φ30 AR,DR
12 P板用コマンド
13 角コマンド
14 分電盤用
15 角形表示灯
16 多窓集合表示灯
17 ロータリー
18 始動・操作
19 カムスイッチ
20 コマンドボックス
21 ワイヤレスクレーン制御システム
22 各種規格認証取得一覧
23 生産中止機種,代替機種
24 形式索引

フレーム	機種	タイプ	外観	トランス	ランプ使用電圧❷	LED照光 形式(=商品コード)	LED照光 希望小売価格〔円〕	LED照光 納期	白熱照光 形式(=商品コード)	白熱照光 希望小売価格〔円〕	白熱照光 納期	グローブの色❹
丸フレーム	ダイヤカット形(φ24)	標準	DR22K0L形 (写No.KKD18-409) (写No.AF96-188)	無	AC/DC5.5V	—			DR22K0L-54□	480	○	□内指定
					AC6V	DR22K0L-A3□	935	○	—			[記号]
					DC6V	DR22K0L-63□	935	○	—			緑[G]
					AC/DC12V	DR22K0L-B3□	935	○	—			赤[R]
					AC/DC15V	DR22K0L-C3□	935	○	DR22K0L-C4□	480	○	乳白[W]
					AC/DC24V	DR22K0L-E3□	935	○	DR22K0L-E4□	480	○	黄[Y]
				付	AC110V	DR22K0L-H3□	1,335	○	DR22K0L-H4□	880	○	橙[A]❸
					AC220V	DR22K0L-M3□	1,335	○	DR22K0L-M4□	880	○	青[S]❶
					AC440V	DR22K0L-T3□	1,645	○	DR22K0L-T4□	1,190	○	
				抵抗ユニット	DC110V	DR22K0L-H7□	1,730	○	—			
		短胴	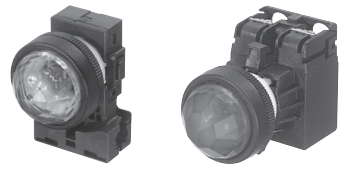 (写No.AF98-89) (写No.KK02-130A)	無	AC/DC5.5V	—			DR22K0L-58□	990	○	
					AC6V	DR22K0L-A9□	1,445	○	—			
					DC6V	DR22K0L-69□	1,445	○	—			
					AC/DC12V	DR22K0L-B9□	1,445	○	—			
					AC/DC24V	DR22K0L-E9□	1,445	○	DR22K0L-E8□	990	○	
				短付	AC110V	DR22K0L-H9□	1,410	○	DR22K0L-H8□	955	○	
					AC220V	DR22K0L-M9□	1,410	○	DR22K0L-M8□	955	○	
角フレーム	平形(□24)	標準	DR22F3M形 (写No.KKD05-178) (写No.KKD05-042a)	無	AC/DC5.5V	—			DR22F3M-54□	500	○	
					AC6V	DR22F3M-A3□	955	◎	—			
					DC6V	DR22F3M-63□	955	○	—			
					AC/DC12V	DR22F3M-B3□	955	○	—			
					AC/DC15V	DR22F3M-C3□	955	○	DR22F3M-C4□	500	○	
					AC/DC24V	DR22F3M-E3□	955	◎	DR22F3M-E4□	500	◎	
				付	AC110V	DR22F3M-H3□	1,355	◎	DR22F3M-H4□	900	◎	
					AC220V	DR22F3M-M3□	1,355	◎	DR22F3M-M4□	900	○	
					AC440V	DR22F3M-T3□	1,665	○	DR22F3M-T4□	1,210	○	
				抵抗ユニット	DC110V	DR22F3M-H7□	1,750	◎	—			
		短胴	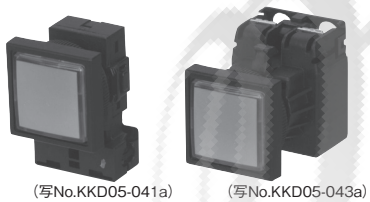 (写No.KKD05-041a) (写No.KKD05-043a)	無	AC/DC5.5V	—			DR22F3M-58□	1,010	○	
					AC6V	DR22F3M-A9□	1,465	○	—			
					DC6V	DR22F3M-69□	1,465	○	—			
					AC/DC12V	DR22F3M-B9□	1,465	○	—			
					AC/DC24V	DR22F3M-E9□	1,465	○	DR22F3M-E8□	1,010	○	
				短付	AC110V	DR22F3M-H9□	1,430	○	DR22F3M-H8□	975	○	
					AC220V	DR22F3M-M9□	1,430	◎	DR22F3M-M8□	975	○	
	平形(□24)〈透明グローブ〉	標準	DR22F4M形 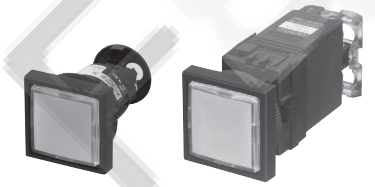 (写No.KKD18-407) (写No.AF94-442)	無	AC/DC5.5V	—			DR22F4M-54□	500	◎	
					AC6V	DR22F4M-A3□	955	◎	—			
					DC6V	DR22F4M-63□	955	○	—			
					AC/DC12V	DR22F4M-B3□	955	○	—			
					AC/DC15V	DR22F4M-C3□	955	○	DR22F4M-C4□	500	○	
					AC/DC24V	DR22F4M-E3□	955	◎	DR22F4M-E4□	500	◎	
				付	AC110V	DR22F4M-H3□	1,355	◎	DR22F4M-H4□	900	◎	
					AC220V	DR22F4M-M3□	1,355	◎	DR22F4M-M4□	900	◎	
					AC440V	DR22F4M-T3□	1,665	○	DR22F4M-T4□	1,210	○	
				抵抗ユニット	DC110V	DR22F4M-H7□	1,750	◎	—			
		短胴	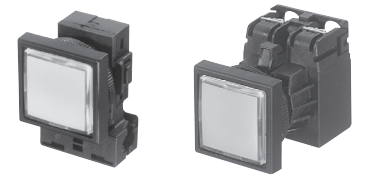 (写No.AF98-92) (写No.KK02-132A)	無	AC/DC5.5V	—			DR22F4M-58□	1,010	○	
					AC6V	DR22F4M-A9□	1,465	◎	—			
					DC6V	DR22F4M-69□	1,465	○	—			
					AC/DC12V	DR22F4M-B9□	1,465	○	—			
					AC/DC24V	DR22F4M-E9□	1,465	○	DR22F4M-E8□	1,010	○	
				短付	AC110V	DR22F4M-H9□	1,430	◎	DR22F4M-H8□	975	○	
					AC220V	DR22F4M-M9□	1,430	○	DR22F4M-M8□	975	○	

❶ LED照光品の場合は, 他色と価格が異なります(値増価格 +985円)。
(例)DR22K0L-E3Sの場合:935+985=1,920円となります。
❷ ランプ使用電圧は4-31ページをご参照ください。
❸ DR22F4M形・橙品(A)の場合, LEDランプの発光色は「橙」〈APX510-■O(DH9L510-■A)〉となります。
橙品(A)と乳白品(W)は, LEDランプの発光色が同一となりますので, 併用される場合, 環境などにより点灯時の識別が困難となる場合があります。
橙品(A)にてLEDランプの発光色「アンバー」〈APX510-■A(DH9L510-■V)〉をご要望の際は, お問合せください。
(注)■内はランプ使用電圧を示します。詳細は4-5ページをご参照ください。
❹ DR22F4M形の場合, 色板の色になります。

◎	標準品	○	準標準品		受注品	K

AR22・DR22シリーズ 形式(商品コード)・価格・納期・外形寸法図

(外形寸法図は4-35, 4-36ページをご参照ください。)

フレーム	機種	タイプ	外観	トランス	ランプ使用電圧❷	LED照光 形式(=商品コード)	LED照光 希望小売価格〔円〕	LED照光 納期	白熱照光 形式(=商品コード)	白熱照光 希望小売価格〔円〕	白熱照光 納期	グローブの色
角フレーム	平形(□24)〈12mm高フレーム品〉	標準	DR22F5M形 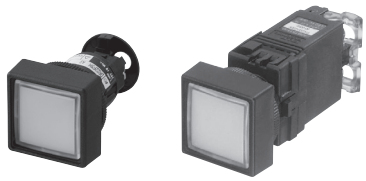 (写No.KKD18-408) (写No.AF95-657)	無	AC/DC5.5V	—			DR22F5M-54□	585	○	□内指定[記号]
					AC6V	DR22F5M-A3□	1,040	○	—			緑[G]
					DC6V	DR22F5M-63□	1,040	○	—			赤[R]
					AC/DC12V	DR22F5M-B3□	1,040	○	—			乳白[W]
					AC/DC15V	DR22F5M-C3□	1,040	○	DR22F5M-C4□	585	○	黄[Y]
					AC/DC24V	DR22F5M-E3□	1,040	◎	DR22F5M-E4□	585	○	橙[A]
				付	AC110V	DR22F5M-H3□	1,440	◎	DR22F5M-H4□	985	○	青[S]❶
					AC220V	DR22F5M-M3□	1,440	◎	DR22F5M-M4□	985	◎	
					AC440V	DR22F5M-T3□	1,750	○	DR22F5M-T4□	1,295	○	
				抵抗ユニット	DC110V	DR22F5M-H7□	1,835	○	—			
		短胴	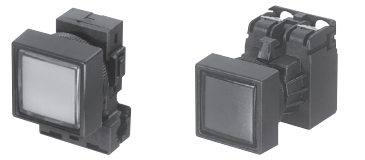 (写No.AF98-94) (写No.KK02-133A)	無	AC/DC5.5V	—			DR22F5M-58□	1,095	○	
					AC6V	DR22F5M-A9□	1,550	○	—			
					DC6V	DR22F5M-69□	1,550	○	—			
					AC/DC12V	DR22F5M-B9□	1,550	○	—			
					AC/DC24V	DR22F5M-E9□	1,550	○	DR22F5M-E8□	1,095	○	
				短付	AC110V	DR22F5M-H9□	1,515	○	DR22F5M-H8□	1.060	○	
					AC220V	DR22F5M-M9□	1,515	○	DR22F5M-M8□	1,060	○	
	突形(□24)	標準	DR22E3M形 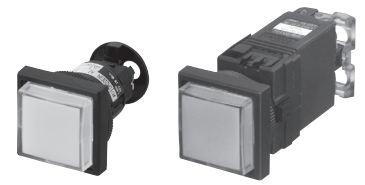 (写No.KKD18-402) (写No.AF94-441)	無	AC/DC5.5V	—			DR22E3M-54□	500	○	
					AC6V	DR22E3M-A3□	955	○	—			
					DC6V	DR22E3M-63□	955	○	—			
					AC/DC12V	DR22E3M-B3□	955	○	—			
					AC/DC15V	DR22E3M-C3□	955	○	DR22E3M-C4□	500	○	
					AC/DC24V	DR22E3M-E3□	955	◎	DR22E3M-E4□	500	○	
				付	AC110V	DR22E3M-H3□	1,355	◎	DR22E3M-H4□	900	○	
					AC220V	DR22E3M-M3□	1,355	◎	DR22E3M-M4□	900	◎	
					AC440V	DR22E3M-T3□	1,665	○	DR22E3M-T4□	1,210	○	
				抵抗ユニット	DC110V	DR22E3M-H7□	1,750	○	—			
		短胴	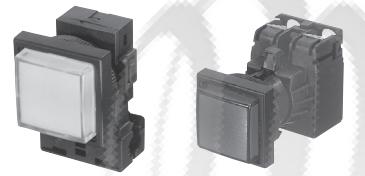 (写No.AF98-93) (写No.KK02-134A)	無	AC/DC5.5V	—			DR22E3M-58□	1,010	○	
					AC6V	DR22E3M-A9□	1,465	○	—			
					DC6V	DR22E3M-69□	1,465	○	—			
					AC/DC12V	DR22E3M-B9□	1,465	○	—			
					AC/DC24V	DR22E3M-E9□	1,465	○	DR22E3M-E8□	1,010	○	
				短付	AC110V	DR22E3M-H9□	1,430	○	DR22E3M-H8□	975	○	
					AC220V	DR22E3M-M9□	1,430	○	DR22E3M-M8□	975	○	
	長角形(24×31)	標準	DR22E3N形 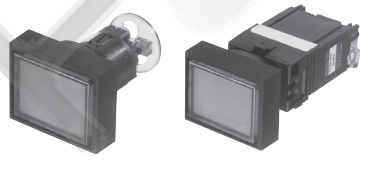 (写No.AF96-237) (写No.AF96-238)	無	AC/DC5.5V	—			DR22E3N-54□	595	○	
					AC6V	DR22E3N-A3□	1,050	○	—			
					DC6V	DR22E3N-63□	1,050	○	—			
					AC/DC12V	DR22E3N-B3□	1,050	○	—			
					AC/DC15V	DR22E3N-C3□	1,050	○	DR22E3N-C4□	595	○	
					AC/DC24V	DR22E3N-E3□	1,050	◎	DR22E3N-E4□	595	○	
				付	AC110V	DR22E3N-H3□	1,450	◎	DR22E3N-H4□	995	○	
					AC220V	DR22E3N-M3□	1,450	○	DR22E3N-M4□	995	○	
					AC440V	DR22E3N-T3□	1,760	○	DR22E3N-T4□	1,305	○	
				抵抗ユニット	DC110V	DR22E3N-H7□	1,845	○	—			
		短胴	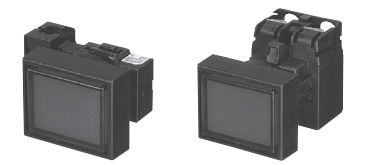 (写No.KK02-234B) (写No.KK02-235B)	無	AC/DC5.5V	—			DR22E3N-58□	1,105	○	
					AC6V	DR22E3N-A9□	1,560	○	—			
					DC6V	DR22E3N-69□	1,560	○	—			
					AC/DC12V	DR22E3N-B9□	1,560	○	—			
					AC/DC24V	DR22E3N-E9□	1,560	○	DR22E3N-E8□	1,105	○	
				短付	AC110V	DR22E3N-H9□	1,525	○	DR22E3N-H8□	1,070	○	
					AC220V	DR22E3N-M9□	1,525	○	DR22E3N-M8□	1,070	○	

❶ LED照光品の場合は，他色と価格が異なります(値増価格 +985円)。
(例)DR22F5M-E3Sの場合：1,040+985=2,025円となります。
❷ ランプ使用電圧は4-34ページをご参照ください。

◎ 標準品 ○ 準標準品 受注品 K

1 概要
2 フラットコマンド
3 φ16シリーズ
4 φ22 AR,DR
5 φ22 AM,DM
6 φ22 AH225
7 φ22 XB4
8 φ22 XB5
9 φ22 XAL
10 φ25 AH25
11 φ30 AR,DR
12 P板用コマンド
13 角コマンド
14 分電盤用
15 角形表示灯
16 多窓集合表示灯
17 ロータリー
18 始動・操作
19 カムスイッチ
20 コマンドボックス
21 ワイヤレスクレーン制御システム
22 各種規格認証取得一覧
23 生産中止機種,代替機種
24 形式索引

AR22・DR22シリーズ 形式(商品コード)・価格・納期・外形寸法図

(外形寸法図は4-35ページをご参照ください。)

フレーム	機種	タイプ	外観	トランス	ランプ使用電圧❷	LED照光 形式(=商品コード)	LED照光 希望小売価格〔円〕	LED照光 納期	白熱照光 形式(=商品コード)	白熱照光 希望小売価格〔円〕	白熱照光 納期	グローブの色
角丸フレーム	突形(φ24)	標準	DR22E3P形 (写No.KKD18-404) (写No.AF94-328)	無	AC/DC5.5V	—			DR22E3P-54□	505	○	□内指定
					AC6V	DR22E3P-A3□	960	○	—			[記号]
					DC6V	DR22E3P-63□	960	○	—			緑[G]
					AC/DC12V	DR22E3P-B3□	960	○	—			赤[R]
					AC/DC15V	DR22E3P-C3□	960	○	DR22E3P-C4□	505	○	乳白[W]
					AC/DC24V	DR22E3P-E3□	960	○	DR22E3P-E4□	505	○	黄[Y]
				付	AC110V	DR22E3P-H3□	1,360	○	DR22E3P-H4□	905	○	橙[A]
					AC220V	DR22E3P-M3□	1,360	○	DR22E3P-M4□	905	○	青[S]❶
					AC440V	DR22E3P-T3□	1,670	○	DR22E3P-T4□	1,215	○	
				抵抗ユニット	DC110V	DR22E3P-H7□	1,755	○	—			
		短胴	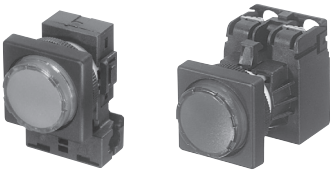 (写No.AF98-91) (写No.KK02-137A)	無	AC/DC5.5V	—			DR22E3P-58□	1,015	○	
					AC6V	DR22E3P-A9□	1,470	○	—			
					DC6V	DR22E3P-69□	1,470	○	—			
					AC/DC12V	DR22E3P-B9□	1,470	○	—			
					AC/DC24V	DR22E3P-E9□	1,470	○	DR22E3P-E8□	1,015	○	
				短付	AC110V	DR22E3P-H9□	1,435	○	DR22E3P-H8□	980	○	
					AC220V	DR22E3P-M9□	1,435	○	DR22E3P-M8□	980	○	

❶ LED照光品の場合は、他色と価格が異なります(値増価格 +985円)。
(例)DR22E3P-E3Sの場合:960+985=1,945円となります。

❷ ランプ使用電圧
上表以外の電圧も用意しています。

ランプ使用電圧			全電圧式(トランス無) AC/DC5.5V	AC6V	DC6V	AC/DC12V	AC/DC15V	AC/DC20V	AC/DC24V	トランスユニット式 AC110V	AC127V	AC220V	AC254V	AC380V	AC440V	AC480V	AC550V	抵抗ユニット式 DC110V
記号	標準タイプ	LED	—	A3	63	B3	C3	—	E3	H3	L3	M3	Q3	S3	T3	V3	W3	H7
		白熱	54	—	—	—	C4	D4	E4	H4	L4	M4	Q4	S4	T4	V4	W4	—
	短胴タイプ	LED	—	A9	69	B9	C9	—	E9	H9	L9	M9	—	—	—	—	—	—
		白熱	58	—	—	—	C8	D8	E8	H8	L8	M8	—	—	—	—	—	—

(注) トランスユニット式AC127V品およびAC220V超過品は価格が異なります(AC440V品と同価格)。

◎ 標準品 ○ 準標準品 受注品 K

1 概要
2 フラットコマンド
3 φ16シリーズ
4 φ22 AR,DR
5 φ22 AM,DM
6 φ22 AH225
7 φ22 XB4
8 φ22 XB5
9 φ22 XAL
10 φ25 AH25
11 φ30 AR,DR
12 P板用コマンド
13 角コマンド
14 分電盤用
15 角形表示灯
16 多窓集合表示灯
17 ロータリー
18 始動・操作
19 カムスイッチ
20 コマンドボックス
21 ワイヤレスクレーン制御システム
22 各種規格認証取得一覧
23 生産中止機種,代替機種
24 形式索引

AR22・DR22シリーズ 形式(商品コード)・価格・納期・外形寸法図

●外形寸法図〔単位:mm〕

①ドーム形<DR22D0L形>

〔トランス・抵抗ユニット式〕

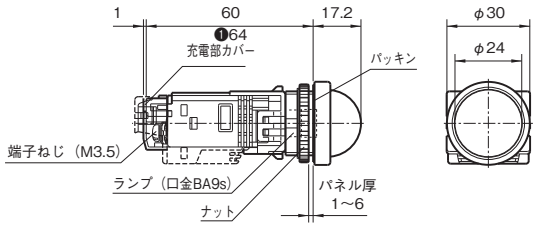

〔全電圧式〕

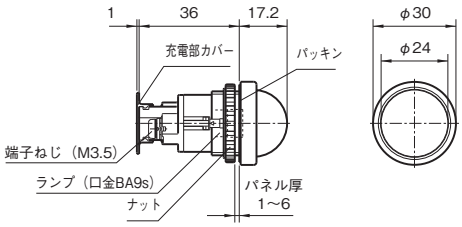

〔短胴タイプ/トランス式〕

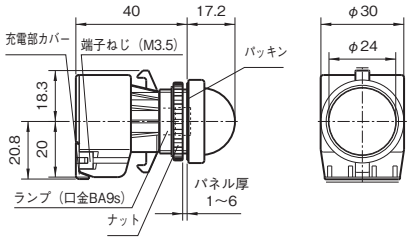

〔短胴タイプ/全電圧式〕

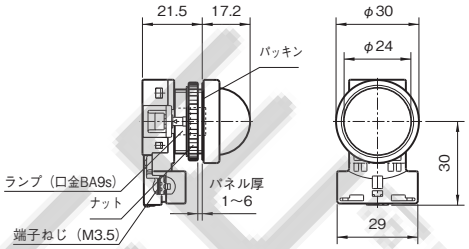

②突形<DR22E3L・E3M・E3P形>

〔トランス・抵抗ユニット式〕

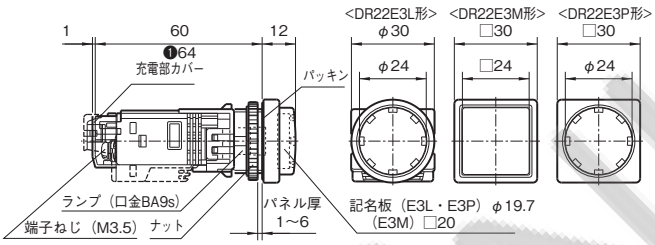

〔全電圧式〕

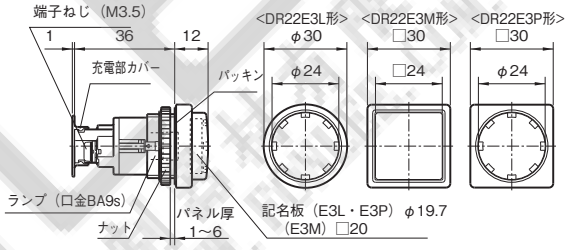

〔短胴タイプ/トランス式〕

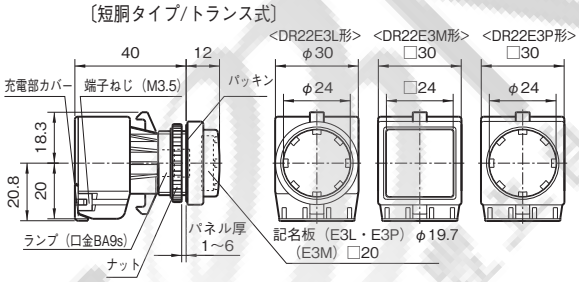

〔短胴タイプ/全電圧式〕

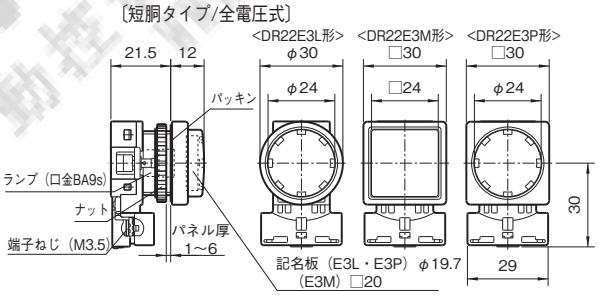

③ダイヤカット形<DR22K0L形>

〔トランス・抵抗ユニット式〕

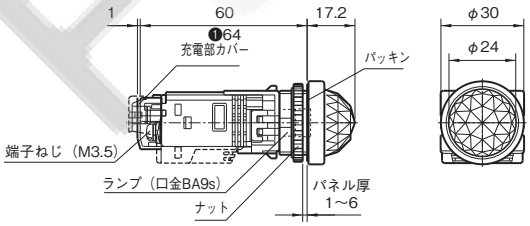

〔全電圧式〕

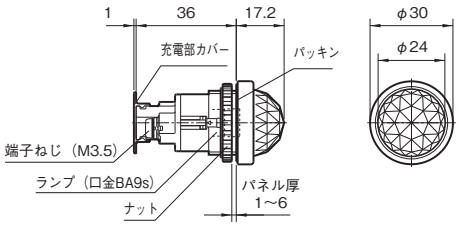

〔短胴タイプ/トランス式〕

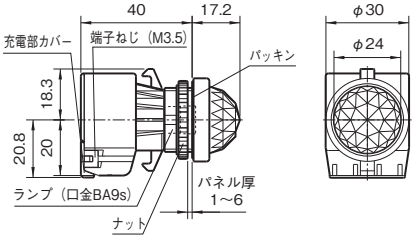

〔短胴タイプ/全電圧式〕

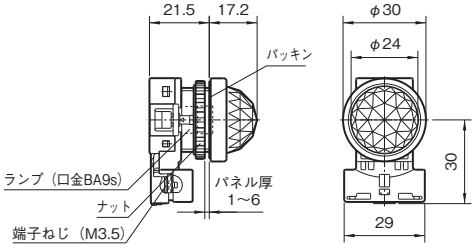

❶ランプ使用電圧が、トランス式でAC110V・AC127V・AC220V品以外の場合です。

1 概要
2 フラットコマンド
3 φ16シリーズ
4 φ22 AR,DR
5 φ22 AM,DM
6 φ22 AH225
7 φ22 XB4
8 φ22 XB5
9 φ22 XAL
10 φ25 AH25
11 φ30 AR,DR
12 P板用コマンド
13 角コマンド
14 分電盤用
15 角形表示灯
16 多窓集合表示灯
17 ロータリー
18 始動・操作
19 カムスイッチ
20 コマンドボックス
21 ワイヤレスクレーン制御システム
22 各種規格認証取得一覧
23 生産中止機種,代替機種
24 形式索引

1 概要
2 フラットコマンド
3 φ16シリーズ
4 φ22 AR,DR
5 φ22 AM,DM
6 φ22 AH225
7 φ22 XB4
8 φ22 XB5
9 φ22 XAL
10 φ25 AH25
11 φ30 AR,DR
12 P板用コマンド
13 角コマンド
14 分電盤用
15 角形表示灯
16 多窓集合表示灯
17 ロータリー
18 始動・操作
19 カムスイッチ
20 コマンドボックス
21 ワイヤレスクレーン制御システム
22 各種規格認証取得一覧
23 生産中止機種,代替機種
24 形式索引

④平形<DR22F3M・F4M形>

〔トランス・抵抗ユニット式〕

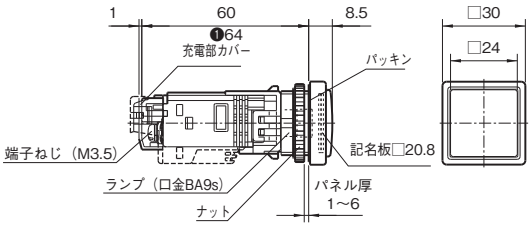

〔全電圧式〕

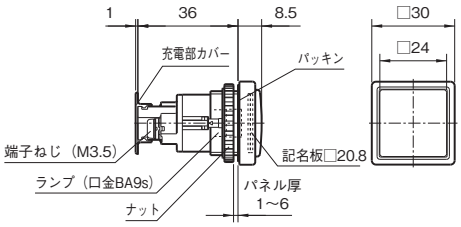

〔短胴タイプ/トランス式〕

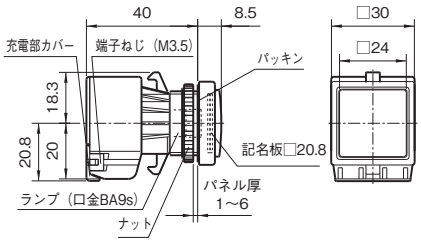

〔短胴タイプ/全電圧式〕

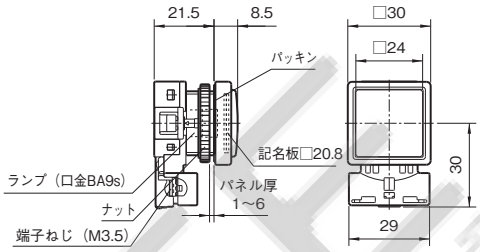

⑤平形（12mm高フレーム）<DR22F5M形>

〔トランス・抵抗ユニット式〕

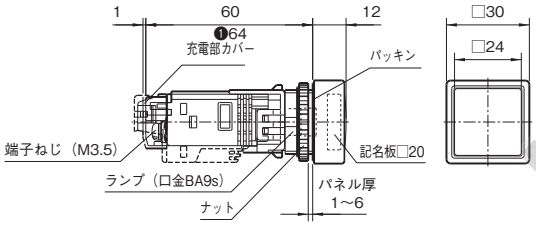

〔全電圧式〕

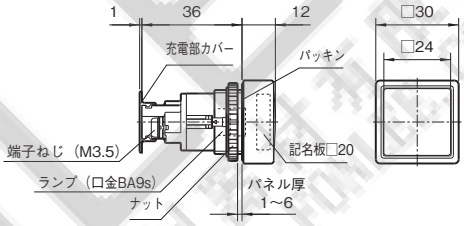

〔短胴タイプ/トランス式〕

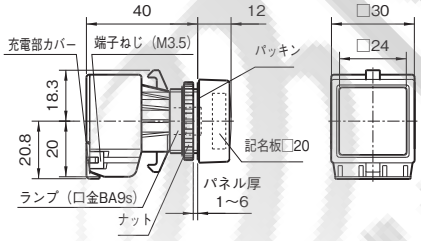

〔短胴タイプ/全電圧式〕

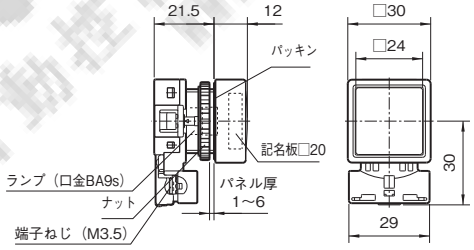

⑥長角形<DR22E3N形>

〔トランス・抵抗ユニット式〕

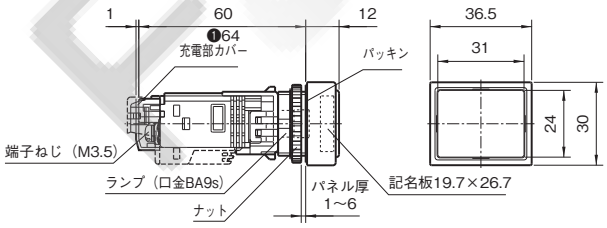

〔全電圧式〕

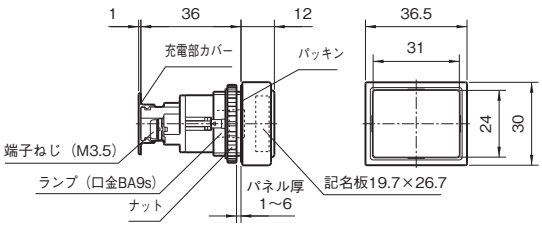

〔短胴タイプ/トランス式〕

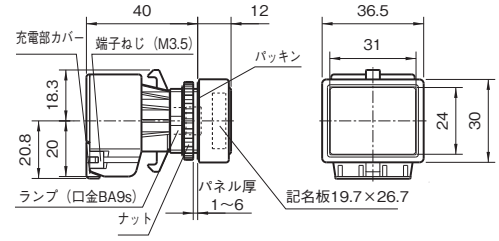

〔短胴タイプ/全電圧式〕

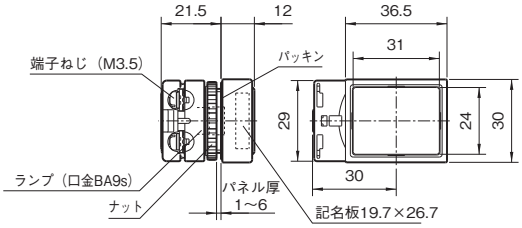

❶ ランプ使用電圧が、トランス式でAC110V・AC127V・AC220V品以外の場合です。

AR22・DR22シリーズ 形式(商品コード)・価格・納期・外形寸法図

■セレクタスイッチ

a. 標準タイプ・ツマミ形（2ノッチ）

●形式（＝商品コード）体系

AR 22 P R - 2 11 B

- セレクタスイッチ
- 取付寸法（φ22.3・φ25.5mm共用）
- 操作部形状
- 非照光・フレーム形状
- ノッチ数・復帰方式
- 接点構成
- ツマミの色（注）

●形式（＝商品コード）および希望小売価格（税抜き）

（外形寸法図は4-47ページをご参照ください。）

フレーム	機種・外観	ノッチ数	接点構成❶	形式（＝商品コード） 1 2 手動/90°	1 2 自動/60°	接点動作 接点ユニット❸ No.	種類	ノッチ位置❹ 1	2	希望小売価格〔円〕	納期
丸フレーム	〈上段〉ツマミ形／**AR22PR形**	2ノッチ	1a	**AR22PR-210B**	**AR22PR-010B**	①	a		●	645	◎
				AR22WR-210B	**AR22WR-010B**					720	◎
				AR22RR-210B	**AR22RR-010B**	—	—	—	—	765	○
			1b	**AR22PR-201B**	**AR22PR-001B**	①	b	●		645	◎
				AR22WR-201B	**AR22WR-001B**					720	○
				AR22RR-201B	**AR22RR-001B**	—	—	—	—	765	○
			1a1b	**AR22PR-211B**	**AR22PR-011B**	①	a		●	930	◎
				AR22WR-211B	**AR22WR-011B**					1,005	◎
				AR22RR-211B	**AR22RR-011B**	②	b	●		1,050	○
	〈中段〉長ツマミ形／**AR22WR形** （写No.KKD05-024a）		1a1b ❷	**AR22PR-2S1B**	**AR22PR-0S1B**	①	a	▬		975	◎
				AR22WR-2S1B	**AR22WR-0S1B**					1,050	○
				AR22RR-2S1B	**AR22RR-0S1B**	②	b	▬		1,095	○
			2a	**AR22PR-220B**	**AR22PR-020B**	①	a		●	930	◎
				AR22WR-220B	**AR22WR-020B**					1,005	○
				AR22RR-220B	**AR22RR-020B**	②	a		●	1,050	○
	〈下段〉丸ツマミ形／**AR22RR形** （写No.KKD05-025a）		2a2b	**AR22PR-222B**	**AR22PR-022B**	①	a		●	1,505	◎
				AR22WR-222B	**AR22WR-022B**	②	b	●		1,580	○
				AR22RR-222B	**AR22RR-022B**	③	a		●	1,625	○
						④	b	●			
			2a2b ❷	**AR22PR-2SDB**	**AR22PR-0SDB**	①	a		●	1,545	○
				AR22WR-2SDB	**AR22WR-0SDB**	②	b	●		1,620	○
				AR22RR-2SDB	**AR22RR-0SDB**	③	a		▬	1,665	○
						④	b	▬			
			2a2b ❷	**AR22PR-2S2B**	**AR22PR-0S2B**	①	a		▬	1,590	○
				AR22WR-2S2B	**AR22WR-0S2B**	②	b	▬		1,665	○
				AR22RR-2S2B	**AR22RR-0S2B**	③	a		▬	1,710	○
						④	b	▬			

（写No.KKD18-392）

❶ 接点構成

a.上表以外の接点構成も用意しています。

接点構成	1a	1b	1a1b	2a	2b	3a	3b	2a2b	4a	4b	5a	5b	3a3b
記号	10	01	11	20	02	30	03	22	40	04	50	05	33

b.手動復帰品（2）は最大6接点まで，自動復帰品（0）は最大4接点まで製作できます。

❷ オーバーラップ接点を使用しています。（接点構成；SDは③，④のみ）

（注）ツマミの色

上表（**B**）以外の色も用意しています。

ツマミの色	黒（標準）	緑	赤
記号	**B**	**G**	**R**

❸ 接点ユニットの取付位置

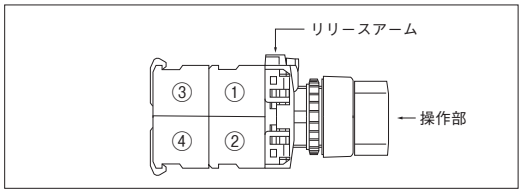

❹ ●，▬ は閉路（ON）状態を示します。

◎ 標準品　○ 準標準品　受注品　K

1 概要
2 フラットコマンド
3 φ16シリーズ
4 φ22 AR,DR
5 φ22 AM,DM
6 φ22 AH225
7 φ22 XB4
8 φ22 XB5
9 φ22 XAL
10 φ25 AH25
11 φ30 AR,DR
12 P板用コマンド
13 角コマンド
14 分電盤用
15 角形表示灯
16 多窓集合表示灯
17 ロータリー
18 始動・操作
19 カムスイッチ
20 コマンドボックス
21 ワイヤレスクレーン制御システム
22 各種規格認証取得一覧
23 生産中止機種，代替機種
24 形式索引

AR22・DR22シリーズ 形式(商品コード)・価格・納期・外形寸法図

(外形寸法図は4-47ページをご参照ください。)

1 概要
2 フラットコマンド
3 φ16シリーズ
4 φ22 AR,DR
5 φ22 AM,DM
6 φ22 AH225
7 φ22 XB4
8 φ22 XB5
9 φ22 XAL
10 φ25 AH25
11 φ30 AR,DR
12 P板用コマンド
13 角コマンド
14 分電盤用
15 角形表示灯
16 多窓集合表示灯
17 ロータリー
18 始動・操作
19 カムスイッチ
20 コマンドボックス
21 ワイヤレスクレーン制御システム
22 各種規格認証取得一覧
23 生産中止機種,代替機種
24 形式索引

フレーム	機種・外観	ノッチ数	接点構成❶	形式(=商品コード) 1 2 手動/90°	形式(=商品コード) 1 2 自動/60°	接点ユニット❸ No.	接点ユニット❸ 種類	ノッチ位置❹ 1	ノッチ位置❹ 2	希望小売価格〔円〕	納期
角丸フレーム	〈上段〉ツマミ形/**AR22PY形**	2ノッチ	1a	**AR22PY-210B**	**AR22PY-010B**	①	a		●	785	◎
				AR22WY-210B	**AR22WY-010B**					860	○
				AR22RY-210B	**AR22RY-010B**	—	—	—	—	900	○
			1b	**AR22PY-201B**	**AR22PY-001B**	①	b	●		785	○
				AR22WY-201B	**AR22WY-001B**					860	○
				AR22RY-201B	**AR22RY-001B**	—	—	—	—	900	○
			1a1b	**AR22PY-211B**	**AR22PY-011B**	①	a		●	1,070	◎
				AR22WY-211B	**AR22WY-011B**					1,145	○
				AR22RY-211B	**AR22RY-011B**	②	b	●		1,185	○
	〈中段〉長ツマミ形/**AR22WY形** (写No.KKD18-391)		1a1b ❷	**AR22PY-2S1B**	**AR22PY-0S1B**	①	a		▬	1,115	○
				AR22WY-2S1B	**AR22WY-0S1B**					1,190	○
				AR22RY-2S1B	**AR22RY-0S1B**	②	b	▬		1,230	○
			2a	**AR22PY-220B**	**AR22PY-020B**	①	a		●	1,070	◎
				AR22WY-220B	**AR22WY-020B**					1,145	○
				AR22RY-220B	**AR22RY-020B**	②	a		●	1,185	○
			2a2b	**AR22PY-222B**	**AR22PY-022B**	①	a		●	1,645	○
				AR22WY-222B	**AR22WY-022B**	②	b	●		1,720	○
				AR22RY-222B	**AR22RY-022B**	③	a		●	1,760	○
						④	b	●			
	〈下段〉丸ツマミ形/**AR22RY形** (写No.KKD18-394)		2a2b ❷	**AR22PY-2SDB**	**AR22PY-0SDB**	①	a		●	1,685	○
				AR22WY-2SDB	**AR22WY-0SDB**	②	b	●		1,760	○
				AR22RY-2SDB	**AR22RY-0SDB**	③	a		▬	1,800	○
						④	b	▬			
	(写No.AF94-362)		2a2b ❷	**AR22PY-2S2B**	**AR22PY-0S2B**	①	a		▬	1,730	○
				AR22WY-2S2B	**AR22WY-0S2B**	②	b	▬		1,805	○
				AR22RY-2S2B	**AR22RY-0S2B**	③	a		▬	1,845	○
						④	b	▬			

❶ 接点構成

a.上表以外の接点構成も用意しています。

接点構成	1a	1b	1a1b	2a	2b	3a	3b	2a2b	4a	4b	5a	5b	3a3b
記号	**10**	**01**	**11**	**20**	**02**	**30**	**03**	**22**	**40**	**04**	**50**	**05**	**33**

b.手動復帰品(2)は最大6接点まで,自動復帰品(0)は最大4接点まで製作できます。

❷ オーバーラップ接点を使用しています。(接点構成;SDは③,④のみ)

(注)ツマミの色

上表(**B**)以外の色も用意しています。

ツマミの色	黒(標準)	緑	赤
記号	**B**	**G**	**R**

❸ 接点ユニットの取付位置

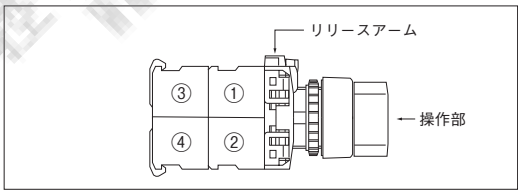

❹ ●, ▬ は閉路(ON)状態を示します。

◎ 標準品 ○ 準標準品 受注品 K

AR22・DR22シリーズ 形式(商品コード)・価格・納期・外形寸法図

b. 標準タイプ・ツマミ形（3ノッチ）

（外形寸法図は4-47ページをご参照ください。）

フレーム	機種・外観	ノッチ数	接点構成❶	形式（＝商品コード） 手動/各45°	混合/各45°	混合/各45°	自動/各45°	接点動作 接点ユニット❷ No.	種類	ノッチ位置❸ 1	2	3	希望小売価格〔円〕	納期
丸フレーム	〈上段〉ツマミ形／**AR22PR形** (写No.KKD05-024a)	3ノッチ	1a1b	**AR22PR-311B**	**AR22PR-611B**	—	—	①	a	●			930	◎
				AR22WR-311B	**AR22WR-611B**	—	—						1,005	◎
				AR22RR-311B	**AR22RR-611B**	—	—	②	b			●	1,050	○
			1a1b	—	—	**AR22PR-711B**	—	①	a			●	930	○
				—	—	**AR22WR-711B**	—						1,005	○
				—	—	**AR22RR-711B**	—	②	b	●			1,050	○
	〈中段〉長ツマミ形／**AR22WR形** (写No.KKD05-025a)		2a2b	**AR22PR-322B**	**AR22PR-622B**	—	—	①	a	●			1,505	◎
				AR22WR-322B	**AR22WR-622B**	—	—	②	b			●	1,580	○
				AR22RR-322B	**AR22RR-622B**	—	—	③	a	●			1,625	○
								④	b			●		
			2a2b	—	—	**AR22PR-722B**	—	①	a			●	1,505	○
				—	—	**AR22WR-722B**	—	②	b	●			1,580	○
				—	—	**AR22RR-722B**	—	③	a			●	1,625	○
								④	b	●				
	〈下段〉丸ツマミ形／**AR22RR形** (写No.KKD18-392)		2a	—	—	—	**AR22PR-120B**	①	a			●	930	○
				—	—	—	**AR22WR-120B**						1,005	○
				—	—	—	**AR22RR-120B**	②	a	●			1,050	○
			2a2b	—	—	—	**AR22PR-122B**	①	b	▬			1,505	◎
				—	—	—	**AR22WR-122B**	②	b		▬		1,580	◎
				—	—	—	**AR22RR-122B**	③	a			●	1,625	○
								④	a	●				
角丸フレーム	〈上段〉ツマミ形／**AR22PY形** (写No.KKD18-391)	3ノッチ	1a1b	**AR22PY-311B**	**AR22PY-611B**	—	—	①	a	●			1,070	◎
				AR22WY-311B	**AR22WY-611B**	—	—						1,145	○
				AR22RY-311B	**AR22RY-611B**	—	—	②	b			●	1,185	○
			1a1b	—	—	**AR22PY-711B**	—	①	a			●	1,070	○
				—	—	**AR22WY-711B**	—						1,145	○
				—	—	**AR22RY-711B**	—	②	b	●			1,185	○
	〈中段〉長ツマミ形／**AR22WY形** (写No.KKD18-394)		2a2b	**AR22PY-322B**	**AR22PY-622B**	—	—	①	a	●			1,645	○
				AR22WY-322B	**AR22WY-622B**	—	—	②	b			●	1,720	○
				AR22RY-322B	**AR22RY-622B**	—	—	③	a	●			1,760	○
								④	b			●		
			2a2b	—	—	**AR22PY-722B**	—	①	a			●	1,645	○
				—	—	**AR22WY-722B**	—	②	b	●			1,720	○
				—	—	**AR22RY-722B**	—	③	a			●	1,760	○
								④	b	●				
	〈下段〉丸ツマミ形／**AR22RY形** (写No.AF94-362)		2a	—	—	—	**AR22PY-120B**	①	a			●	1,070	○
				—	—	—	**AR22WY-120B**						1,145	○
				—	—	—	**AR22RY-120B**	②	a	●			1,185	○
			2a2b	—	—	—	**AR22PY-122B**	①	b	▬			1,645	◎
				—	—	—	**AR22WY-122B**	②	b		▬		1,720	○
				—	—	—	**AR22RY-122B**	③	a			●	1,760	○
								④	a	●				

❶ 接点構成

a.上表以外の接点構成も用意しています。

接点構成	1a	1b	1a1b	2a	2b	3a	3b	2a2b	4a	4b	5a	5b	3a3b
記号	10	01	11	20	02	30	03	22	40	04	50	05	33

b.手動復帰品（3）は最大6接点まで，混合復帰品（6, 7），自動復帰品（1）は最大4接点まで製作できます。

❷ 接点ユニットの取付位置

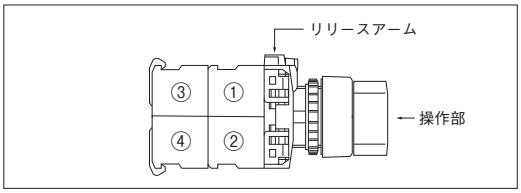

❸ ●, ▬ は閉路（ON）状態を示します。

（注）ツマミの色

上表（**B**）以外の色も用意しています。

ツマミの色	黒（標準）	緑	赤
記号	**B**	**G**	**R**

◎ 標準品　○ 準標準品　受注品 K

1 概要
2 フラットコマンド
3 φ16シリーズ
4 φ22 AR,DR
5 φ22 AM,DM
6 φ22 AH225
7 φ22 XB4
8 φ22 XB5
9 φ22 XAL
10 φ25 AH25
11 φ30 AR,DR
12 P板用コマンド
13 角コマンド
14 分電盤用
15 角形表示灯
16 多窓集合表示灯
17 ロータリー
18 始動・操作
19 カムスイッチ
20 コマンドボックス
21 ワイヤレスクレーン制御システム
22 各種規格認証取得一覧
23 生産中止機種,代替機種
24 形式索引

c. 標準タイプ・キー形（2ノッチ）

●形式（＝商品コード）体系

AR 22 J R - 2 A 11 A

- セレクタスイッチ
- 取付寸法（φ22.3・φ25.5mm共用）
- 操作部形状
- 非照光・フレーム形状
- キーの種類（注2）
- 接点構成
- キーの抜ける位置（注1）
- ノッチ数・復帰方式

●形式（＝商品コード）および希望小売価格（税抜き）

（外形寸法図は4-47ページをご参照ください。）

フレーム	機種・外観	ノッチ数	接点構成❷	形式（＝商品コード） 手動/90°	形式（＝商品コード） 自動/60°	接点ユニット❹ No.	接点ユニット❹ 種類	ノッチ位置❺ 1	ノッチ位置❺ 2	希望小売価格〔円〕	納期
丸フレーム／角丸フレーム	〈上段〉（丸フレーム）キー形／AR22JR形	2ノッチ	1a	AR22JR-2[1]10A	AR22JR-0A10A	①	a		●	1,300	◎
				AR22JY-2[1]10A	AR22JY-0A10A					1,440	○
				AR22JAR-2[1]10A	AR22JAR-0A10A	—	—	—	—	1,480	◎
			1b	AR22JR-2[1]01A	AR22JR-0A01A	①	b	●		1,300	◎
				AR22JY-2[1]01A	AR22JY-0A01A					1,440	○
				AR22JAR-2[1]01A	AR22JAR-0A01A	—	—	—	—	1,480	○
			1a1b	AR22JR-2[1]11A	AR22JR-0A11A	①	a		●	1,585	◎
				AR22JY-2[1]11A	AR22JY-0A11A					1,725	○
				AR22JAR-2[1]11A	AR22JAR-0A11A	②	b	●		1,765	◎
	〈中段〉（角丸フレーム）キー形／AR22JY形		1a1b ❸	AR22JR-2[1]S1A	AR22JR-0AS1A	①	a	▬		1,630	○
				AR22JY-2[1]S1A	AR22JY-0AS1A					1,770	○
				AR22JAR-2[1]S1A	AR22JAR-0AS1A	②	b	▬		1,810	○
			2a	AR22JR-2[1]20A	AR22JR-0A20A	①	a		●	1,585	◎
				AR22JY-2[1]20A	AR22JY-0A20A					1,725	○
				AR22JAR-2[1]20A	AR22JAR-0A20A	②	a		●	1,765	○
	〈下段〉（丸フレーム）キー形（キー長寿命）／AR22JAR形 ❶		2a2b	AR22JR-2[1]22A	AR22JR-0A22A	①	a		●	2,160	◎
				AR22JY-2[1]22A	AR22JY-0A22A	②	b	●		2,300	○
				AR22JAR-2[1]22A	AR22JAR-0A22A	③	a		●	2,340	○
						④	b	●			
			2a2b ❸	AR22JR-2[1]SDA	AR22JR-0ASDA	①	a		●	2,200	○
				AR22JY-2[1]SDA	AR22JY-0ASDA	②	b	●		2,340	○
				AR22JAR-2[1]SDA	AR22JAR-0ASDA	③	a	▬		2,380	○
						④	b	▬			
			2a2b ❸	AR22JR-2[1]S2A	AR22JR-0AS2A	①	a	▬		2,245	○
				AR22JY-2[1]S2A	AR22JY-0AS2A	②	b	▬		2,385	○
				AR22JAR-2[1]S2A	AR22JAR-0AS2A	③	a	▬		2,425	○
						④	b	▬			

（写No.KKD09-018）

（写No.KKD09-019）

（写No.KKD09-015）

❶ キー抜き差しの耐久性を向上した商品です（2万回以上）。
AR22JR・JCR形とはキーが異なります。

❷ 接点構成

a. 上表以外の接点構成も用意しています。

接点構成	1a	1b	1a1b	2a	2b	3a	3b	2a2b	4a	4b	5a	5b	3a3b
記号	10	01	11	20	02	30	03	22	40	04	50	05	33

b. 手動復帰品（2）は最大6接点まで，自動復帰品（0）は最大4接点まで製作できます。

❸ オーバーラップ接点を使用しています。（接点構成；SDは③，④のみ）

（注1）[1]内；キーの抜ける位置指定

位置	⊘	⊗	⊘
記号	A	B	D

❹ 接点ユニットの取付位置

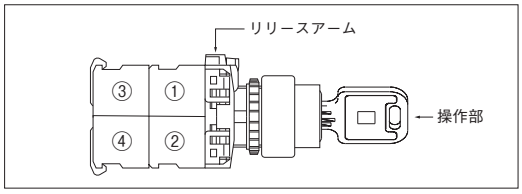

❺ ●，▬ は閉路（ON）状態を示します。

（注2）キーの種類
上表（A）以外のキーも用意しています。

種類（記号）	A	B	C	D	E	F

（A）が標準です。

◎ 標準品 ○ 準標準品 受注品 K

1 概要
2 フラットコマンド
3 φ16シリーズ
4 φ22 AR,DR
5 φ22 AM,DM
6 φ22 AH225
7 φ22 XB4
8 φ22 XB5
9 φ22 XAL
10 φ25 AH25
11 φ30 AR,DR
12 P板用コマンド
13 角コマンド
14 分電盤用
15 角形表示灯
16 多窓集合表示灯
17 ロータリー
18 始動・操作
19 カムスイッチ
20 コマンドボックス
21 ワイヤレスクレーン制御システム
22 各種規格認証取得一覧
23 生産中止機種,代替機種
24 形式索引

AR22・DR22シリーズ 形式(商品コード)・価格・納期・外形寸法図

d. 標準タイプ・キー形（3ノッチ）

（外形寸法図は4-47ページをご参照ください。）

フレーム	機種・外観	ノッチ数	接点構成❷	形式（＝商品コード） 手動/各45°	混合/各45°	混合/各45°	自動／各45°	接点動作 接点ユニット❸ No.	種類	ノッチ位置❹ 1	2	3	希望小売価格〔円〕	納期
丸フレーム／角丸フレーム	〈上段〉（丸フレーム）キー形／AR22JR形 （写No.KKD09-018）	3ノッチ	1a1b	AR22JR-3[2]11A	AR22JR-6[3]11A	—	—	①	a	●			1,585	◎
				AR22JY-3[2]11A	AR22JY-6[3]11A	—	—						1,725	○
				AR22JAR-3[2]11A	AR22JAR-6[3]11A	—	—	②	b			●	1,765	○
			1a1b	—	—	AR22JR-7[4]11A	—	①	a			●	1,585	○
				—	—	AR22JY-7[4]11A	—						1,725	○
				—	—	AR22JAR-7[4]11A	—	②	b	●			1,765	○
	〈中段〉（角丸フレーム）キー形／AR22JY形 （写No.KKD09-019）		2a2b	AR22JR-3[2]22A	AR22JR-6[3]22A	—	—	①	a	●			2,160	○
								②	b			●		
				AR22JY-3[2]22A	AR22JY-6[3]22A	—	—	③	a	●			2,300	○
				AR22JAR-3[2]22A	AR22JAR-6[3]22A	—	—	④	b			●	2,340	○
			2a2b	—	—	AR22JR-7[4]22A	—	①	a			●	2,160	○
				—	—	AR22JY-7[4]22A	—	②	b	●			2,300	○
				—	—	AR22JAR-7[4]22A	—	③	a			●	2,340	○
								④	b	●				
	〈下段〉（丸フレーム）キー形（キー長寿命）／AR22JAR形❶ （写No. KKD09-015）		2a	—	—	—	AR22JR-1E20A	①	a			●	1,585	○
				—	—	—	AR22JY-1E20A						1,725	○
				—	—	—	AR22JAR-1E20A	②	a	●			1,765	○
			2a2b	—	—	—	AR22JR-1E22A	①	b	▬			2,160	○
								②	b		▬			
				—	—	—	AR22JY-1E22A						2,300	○
								③	a			●		
				—	—	—	AR22JAR-1E22A						2,340	○
								④	a	●				

❶ キー抜き差しの耐久性を向上した商品です（2万回以上）。
AR22JR・JCR形とはキーが異なります。

❷ 接点構成

a.上表以外の接点構成も用意しています。

接点構成	1a1b	2a	2b	3a	3b	2a2b	4a	4b	5a	5b	3a3b
記号	11	20	02	30	03	22	40	04	50	05	33

b.手動復帰品（3）は最大6接点まで，混合復帰品（6, 7），自動復帰品（1）は最大4接点まで製作できます。

❸ 接点ユニットの取付位置

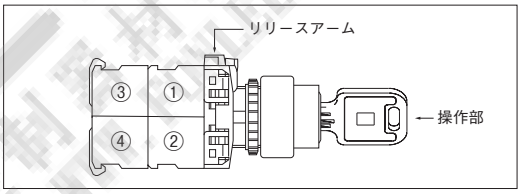

❹ ●,▬ は閉路（ON）状態を示します。

（注1）□内；キーの抜ける位置指定

位置	⊘	⊗	⊛	⊘	⊘	⊘	⊘
記号	A	B	C	D	E	F	G

・キーの製作可能範囲

□内の数字	キーの抜ける位置
2	A, B, C, D, E, F, G
3	D, E, F
4	A, E, G

（注2）キーの種類
上表（A）以外のキーも用意しています。

種類（記号）	A	B	C	D	E	F

（A）が標準です。

◎ 標準品 ○ 準標準品 受注品 K

1 概要
2 フラットコマンド
3 φ16シリーズ
4 φ22 AR,DR
5 φ22 AM,DM
6 φ22 AH225
7 φ22 XB4
8 φ22 XB5
9 φ22 XAL
10 φ25 AH25
11 φ30 AR,DR
12 P板用コマンド
13 角コマンド
14 分電盤用
15 角形表示灯
16 多窓集合表示灯
17 ロータリー
18 始動・操作
19 カムスイッチ
20 コマンドボックス
21 ワイヤレスクレーン制御システム
22 各種規格認証取得一覧
23 生産中止機種,代替機種
24 形式索引

e. コントロールタイプ（丸フレーム/3・4・5ノッチ）

●形式（＝商品コード）体系

AR 22 P C R - 3 □ 174 B □

- セレクタスイッチ
- 取付寸法（φ22.3・φ25.5共用）
- 操作部形状
- コントロールタイプ
- 非照光・フレーム形状
- キーの種類（キー形のみ指定）（注3）
- ツマミの色（ツマミ形のみ指定）（注1）
- 接点構成〈接点動作の種類〉
- キーの抜ける位置（キー形のみ指定）（注2）
- ノッチ数・復帰方式

●形式（＝商品コード）および希望小売価格（税抜き）

（外形寸法図は4-47ページをご参照ください。）

フレーム	機種・外観	ノッチ数	接点構成	形式（＝商品コード） 手動/各45°	混合/各45°	混合/各45°	自動/各45°	接点動作 接点ユニット❶ No.	種類	ノッチ位置❷ 1	2	3	希望小売価格〔円〕	納期
丸フレーム	〈1段目〉ツマミ形／AR22PCR形 (写No.KKD05-027a)	3ノッチ	2b	AR22PCR-301FB	AR22PCR-601FB	AR22PCR-701FB	AR22PCR-101FB	①	b	●			930	○
			〈01F〉	AR22WCR-301FB	AR22WCR-601FB	AR22WCR-701FB	AR22WCR-101FB	②	b		●		1,005	○
				AR22RCR-301FB	AR22RCR-601FB	AR22RCR-701FB	AR22RCR-101FB	—	—				1,050	○
				AR22JCR-3[2]01FA	AR22JCR-6[3]01FA	AR22JCR-7[4]01FA	AR22JCR-1E01FA	—	—				1,585	○
	〈2段目〉長ツマミ形／AR22WCR形 (写No.KKD05-028a)		2a2b	AR22PCR-3014B	AR22PCR-6014B	AR22PCR-7014B	AR22PCR-1014B	①	b	●			1,505	◎
			〈014〉	AR22WCR-3014B	AR22WCR-6014B	AR22WCR-7014B	AR22WCR-1014B	②	b		●		1,580	○
				AR22RCR-3014B	AR22RCR-6014B	AR22RCR-7014B	AR22RCR-1014B	③	a			●	1,625	○
				AR22JCR-3[2]014A	AR22JCR-6[3]014A	AR22JCR-7[4]014A	AR22JCR-1E014A	④	a	●			2,160	○
	〈3段目〉丸ツマミ形／AR22RCR形 (写No.AF94-433)		4b	AR22PCR-301JB	AR22PCR-601JB	AR22PCR-701JB	AR22PCR-101JB	①	b	●			1,505	○
			〈01J〉	AR22WCR-301JB	AR22WCR-601JB	AR22WCR-701JB	AR22WCR-101JB	②	b		●		1,580	○
				AR22RCR-301JB	AR22RCR-601JB	AR22RCR-701JB	AR22RCR-101JB	③	b	●			1,625	○
				AR22JCR-3[2]01JA	AR22JCR-6[3]01JA	AR22JCR-7[4]01JA	AR22JCR-1E01JA	④	b		●		2,160	○
			2a2b	AR22PCR-3024B	AR22PCR-6024B	AR22PCR-7024B	AR22PCR-1024B	①	b	●			1,505	○
			〈024〉	AR22WCR-3024B	AR22WCR-6024B	AR22WCR-7024B	AR22WCR-1024B	②	b		●		1,580	○
				AR22RCR-3024B	AR22RCR-6024B	AR22RCR-7024B	AR22RCR-1024B	③	a			●	1,625	○
				AR22JCR-3[2]024A	AR22JCR-6[3]024A	AR22JCR-7[4]024A	AR22JCR-1E024A	④	a	●		●	2,160	○
	〈4段目〉キー形／AR22JCR形 (写No.KKD09-016)		2a2b	AR22PCR-303CB	—	—	—	①	b	●			1,505	○
			〈03C〉	AR22WCR-303CB	—	—	—	②	b			●	1,580	○
				AR22RCR-303CB	—	—	—	③	a			●	1,625	○
			❸	AR22JCR-3[2]03CA	—	—	—	④	a	●			2,160	○
			2a2b	AR22PCR-3044B	AR22PCR-6044B	AR22PCR-7044B	AR22PCR-1044B	①	b	●			1,505	◎
			〈044〉	AR22WCR-3044B	AR22WCR-6044B	AR22WCR-7044B	AR22WCR-1044B	②	b		●		1,580	○
				AR22RCR-3044B	AR22RCR-6044B	AR22RCR-7044B	AR22RCR-1044B	③	a			●	1,625	○
			❸	AR22JCR-3[2]044A	AR22JCR-6[3]044A	AR22JCR-7[4]044A	AR22JCR-1E044A	④	a	●			2,160	○
			2a2b	AR22PCR-3054B	AR22PCR-6054B	AR22PCR-7054B	AR22PCR-1054B	①	b	●			1,505	○
			〈054〉	AR22WCR-3054B	AR22WCR-6054B	AR22WCR-7054B	AR22WCR-1054B	②	b		●		1,580	○
				AR22RCR-3054B	AR22RCR-6054B	AR22RCR-7054B	AR22RCR-1054B	③	a			●	1,625	○
				AR22JCR-3[2]054A	AR22JCR-6[3]054A	AR22JCR-7[4]054A	AR22JCR-1E054A	④	a			●	2,160	○

❶ 接点ユニットの取付位置

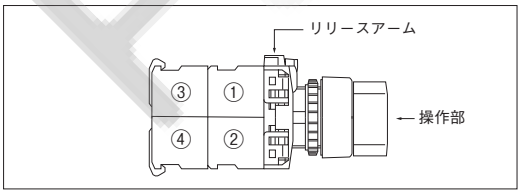

❷ ●, ▬ は閉路（ON）状態を示します。

❸ 各ノッチの切替時に，接点がオーバーラップする場合があります。

（注1）【ツマミ形】ツマミの色
上表以外の色も用意しています。

ツマミの色	黒（標準）	緑	赤
記号	B	G	R

（注2）【キー形】□内；キーの抜ける位置指定

位置	⊘	⊗	⊛	⊘	⊘	⊘	⊘
記号	A	B	C	D	E	F	G

キーの製作可能範囲

□内の数字	キーの抜ける位置
2	A, B, C, D, E, F, G
3	D, E, F
4	A, E, G

（注3）キーの種類
上表（A）以外のキーも用意しています。

種類（記号）	A	B	C	D	E	F

（A）が標準です。

◎ 標準品 ○ 準標準品 受注品 K

AR22・DR22シリーズ 形式(商品コード)・価格・納期・外形寸法図

(外形寸法図は4-47ページをご参照ください。)

フレーム	機種・外観	ノッチ数	接点構成	形式(=商品コード) 1 2 3 手動/各45°	1 2 3 混合/各45°	1 2 3 混合/各45°	1 2 3 自動/各45°	接点動作 接点ユニット❶ No.	種類	ノッチ位置❷ 1	2	3	希望小売価格〔円〕	納期
丸フレーム	〈1段目〉	3ノッチ	2a2b	AR22PCR-3064B	AR22PCR-6064B	AR22PCR-7064B	AR22PCR-1064B	①	b		▬	▬	1,505	○
	ツマミ形/AR22PCR形		〈064〉	AR22WCR-3064B	AR22WCR-6064B	AR22WCR-7064B	AR22WCR-1064B	②	b		●		1,580	○
				AR22RCR-3064B	AR22RCR-6064B	AR22RCR-7064B	AR22RCR-1064B	③	a	●			1,625	○
				AR22JCR-3[2]064A	AR22JCR-6[3]064A	AR22JCR-7[4]064A	AR22JCR-1E064A	④	a	●		●	2,160	○
			1a1b	AR22PCR-307FB	AR22PCR-607FB	AR22PCR-707FB	AR22PCR-107FB	①	b		▬	▬	930	◎
			〈07F〉	AR22WCR-307FB	AR22WCR-607FB	AR22WCR-707FB	AR22WCR-107FB	②	a			●	1,005	○
				AR22RCR-307FB	AR22RCR-607FB	AR22RCR-707FB	AR22RCR-107FB	—	—				1,050	○
				AR22JCR-3[2]07FA	AR22JCR-6[3]07FA	AR22JCR-7[4]07FA	AR22JCR-1E07FA	—	—				1,585	○
			2a2b	AR22PCR-307CB	—	—	—	①	b		▬	▬	1,505	○
			〈07C〉	AR22WCR-307CB	—	—	—	②	b			●	1,580	○
				AR22RCR-307CB	—	—	—	③	a	●			1,625	○
	(写No. KKD05-027a)		❸	AR22JCR-3[2]07CA	—	—	—	④	a	●			2,160	○
	〈2段目〉		2a2b	AR22PCR-3084B	AR22PCR-6084B	AR22PCR-7084B	AR22PCR-1084B	①	b		▬	▬	1,505	○
	長ツマミ形/AR22WCR形		〈084〉	AR22WCR-3084B	AR22WCR-6084B	AR22WCR-7084B	AR22WCR-1084B	②	b		●		1,580	○
				AR22RCR-3084B	AR22RCR-6084B	AR22RCR-7084B	AR22RCR-1084B	③	a	●			1,625	○
				AR22JCR-3[2]084A	AR22JCR-6[3]084A	AR22JCR-7[4]084A	AR22JCR-1E084A	④	a	●			2,160	○
			2a2b	AR22PCR-3094B	AR22PCR-6094B	AR22PCR-7094B	AR22PCR-1094B	①	b		▬	▬	1,505	◎
			〈094〉	AR22WCR-3094B	AR22WCR-6094B	AR22WCR-7094B	AR22WCR-1094B	②	b		●		1,580	○
				AR22RCR-3094B	AR22RCR-6094B	AR22RCR-7094B	AR22RCR-1094B	③	a	●			1,625	○
			❸	AR22JCR-3[2]094A	AR22JCR-6[3]094A	AR22JCR-7[4]094A	AR22JCR-1E094A	④	a			●	2,160	○
			2a2b	AR22PCR-3104B	AR22PCR-6104B	AR22PCR-7104B	AR22PCR-1104B	①	b		●		1,505	○
			〈104〉	AR22WCR-3104B	AR22WCR-6104B	AR22WCR-7104B	AR22WCR-1104B	②	b		●		1,580	○
				AR22RCR-3104B	AR22RCR-6104B	AR22RCR-7104B	AR22RCR-1104B	③	a	●		●	1,625	○
	(写No. KKD05-028a)			AR22JCR-3[2]104A	AR22JCR-6[3]104A	AR22JCR-7[4]104A	AR22JCR-1E104A	④	a	●		●	2,160	○
	〈3段目〉		2a2b	AR22PCR-311CB	—	—	—	①	b		●		1,505	○
	丸ツマミ形/AR22RCR形		〈11C〉	AR22WCR-311CB	—	—	—	②	b			●	1,580	○
				AR22RCR-311CB	—	—	—	③	a	●		●	1,625	○
			❸	AR22JCR-3[2]11CA	—	—	—	④	a	●			2,160	○
			2a2b	AR22PCR-3124B	AR22PCR-6124B	AR22PCR-7124B	AR22PCR-1124B	①	b		●		1,505	○
			〈124〉	AR22WCR-3124B	AR22WCR-6124B	AR22WCR-7124B	AR22WCR-1124B	②	b		●		1,580	○
				AR22RCR-3124B	AR22RCR-6124B	AR22RCR-7124B	AR22RCR-1124B	③	a	●		●	1,625	○
			❸	AR22JCR-3[2]124A	AR22JCR-6[3]124A	AR22JCR-7[4]124A	AR22JCR-1E124A	④	a	●			2,160	○
			2a2b	AR22PCR-3134B	AR22PCR-6134B	AR22PCR-7134B	AR22PCR-1134B	①	b		●		1,505	○
			〈134〉	AR22WCR-3134B	AR22WCR-6134B	AR22WCR-7134B	AR22WCR-1134B	②	b		●		1,580	○
				AR22RCR-3134B	AR22RCR-6134B	AR22RCR-7134B	AR22RCR-1134B	③	a	●		●	1,625	○
	(写No. AF94-433)		❸	AR22JCR-3[2]134A	AR22JCR-6[3]134A	AR22JCR-7[4]134A	AR22JCR-1E134A	④	a			●	2,160	○
	〈4段目〉		3a1b	AR22PCR-314DB	—	—	—	①	a	●			1,505	○
	キー形/AR22JCR形		〈14D〉	AR22WCR-314DB	—	—	—	②	b		●		1,580	○
				AR22RCR-314DB	—	—	—	③	a	●			1,625	○
			❸	AR22JCR-3[2]14DA	—	—	—	④	a			●	2,160	○
			3a1b	AR22PCR-315AB	AR22PCR-615AB	AR22PCR-715AB	AR22PCR-115AB	①	a			●	1,505	○
			〈15A〉	AR22WCR-315AB	AR22WCR-615AB	AR22WCR-715AB	AR22WCR-115AB	②	b		●		1,580	○
				AR22RCR-315AB	AR22RCR-615AB	AR22RCR-715AB	AR22RCR-115AB	③	a			●	1,625	○
			❸	AR22JCR-3[2]15AA	AR22JCR-6[3]15AA	AR22JCR-7[4]15AA	AR22JCR-1E15AA	④	a	●			2,160	○
			2a2b	AR22PCR-3164B	AR22PCR-6164B	AR22PCR-7164B	AR22PCR-1164B	①	b		●		1,505	○
			〈164〉	AR22WCR-3164B	AR22WCR-6164B	AR22WCR-7164B	AR22WCR-1164B	②	b		●		1,580	○
				AR22RCR-3164B	AR22RCR-6164B	AR22RCR-7164B	AR22RCR-1164B	③	a	●			1,625	○
	(写No. KKD09-016)			AR22JCR-3[2]164A	AR22JCR-6[3]164A	AR22JCR-7[4]164A	AR22JCR-1E164A	④	a	●			2,160	○

❶ 接点ユニットの取付位置(4-42ページの❶をご参照ください。)
❷ ●, ▬ は閉路(ON)状態を示します。
❸ 各ノッチの切替時に、接点がオーバーラップする場合があります。
(注)ツマミの色・キーの抜ける位置指定(□内)・キーの種類については、4-42ページの注記をご参照ください。

◎ 標準品 ○ 準標準品 受注品 K

1 概要
2 フラットコマンド
3 φ16シリーズ
4 φ22 AR,DR
5 φ22 AM,DM
6 φ22 AH225
7 φ22 XB4
8 φ22 XB5
9 φ22 XAL
10 φ25 AH25
11 φ30 AR,DR
12 P板用コマンド
13 角コマンド
14 分電盤用
15 角形表示灯
16 多窓集合表示灯
17 ロータリー
18 始動・操作
19 カムスイッチ
20 コマンドボックス
21 ワイヤレスクレーン制御システム
22 各種規格認証取得一覧
23 生産中止機種,代替機種
24 形式索引

AR22・DR22シリーズ 形式(商品コード)・価格・納期・外形寸法図

(外形寸法図は4-47ページをご参照ください。)

1 概要
2 フラットコマンド
3 φ16シリーズ
4 φ22 AR,DR
5 φ22 AM,DM
6 φ22 AH225
7 φ22 XB4
8 φ22 XB5
9 φ22 XAL
10 φ25 AH25
11 φ30 AR,DR
12 P板用コマンド
13 角コマンド
14 分電盤用
15 角形表示灯
16 多窓集合表示灯
17 ロータリー
18 始動・操作
19 カムスイッチ
20 コマンドボックス
21 ワイヤレスクレーン制御システム
22 各種規格認証取得一覧
23 生産中止機種,代替機種
24 形式索引

フレーム	機種・外観	ノッチ数	接点構成	形式(=商品コード) 1 2 3 手動/各45°	1 2 3 混合/各45°	1 2 3 混合/各45°	1 2 3 自動/各45°	接点動作 接点ユニット❶ No.	種類	ノッチ位置❷ 1	2	3	希望小売価格〔円〕	納期
丸フレーム	〈1段目〉ツマミ形/AR22PCR形	3ノッチ	2a2b	AR22PCR-3174B	AR22PCR-6174B	AR22PCR-7174B	AR22PCR-1174B	①	b		●		1,505	◎
			〈174〉	AR22WCR-3174B	AR22WCR-6174B	AR22WCR-7174B	AR22WCR-1174B	②	b		●		1,580	○
				AR22RCR-3174B	AR22RCR-6174B	AR22RCR-7174B	AR22RCR-1174B	③	a	●			1,625	○
			❸	AR22JCR-3[2]174A	AR22JCR-6[3]174A	AR22JCR-7[4]174A	AR22JCR-1E174A	④	a			●	2,160	○
			2a2b	AR22PCR-3184B	AR22PCR-6184B	AR22PCR-7184B	AR22PCR-1184B	①	b		●		1,505	○
			〈184〉	AR22WCR-3184B	AR22WCR-6184B	AR22WCR-7184B	AR22WCR-1184B	②	b		●		1,580	○
				AR22RCR-3184B	AR22RCR-6184B	AR22RCR-7184B	AR22RCR-1184B	③	a			●	1,625	○
				AR22JCR-3[2]184A	AR22JCR-6[3]184A	AR22JCR-7[4]184A	AR22JCR-1E184A	④	a			●	2,160	○
	〈2段目〉(写No.KKD05-027a) 長ツマミ形/AR22WCR形		2a2b	AR22PCR-3194B	AR22PCR-6194B	AR22PCR-7194B	AR22PCR-1194B	①	b		▬		1,505	○
			〈194〉	AR22WCR-3194B	AR22WCR-6194B	AR22WCR-7194B	AR22WCR-1194B	②	b	▬			1,580	○
				AR22RCR-3194B	AR22RCR-6194B	AR22RCR-7194B	AR22RCR-1194B	③	a	●			1,625	○
				AR22JCR-3[2]194A	AR22JCR-6[3]194A	AR22JCR-7[4]194A	AR22JCR-1E194A	④	a			●	2,160	○
			4a	AR22PCR-320BB	AR22PCR-620BB	AR22PCR-720BB	AR22PCR-120BB	①	a			●	1,505	○
			〈20B〉	AR22WCR-320BB	AR22WCR-620BB	AR22WCR-720BB	AR22WCR-120BB	②	a	●			1,580	○
				AR22RCR-320BB	AR22RCR-620BB	AR22RCR-720BB	AR22RCR-120BB	③	a			●	1,625	○
				AR22JCR-3[2]20BA	AR22JCR-6[3]20BA	AR22JCR-7[4]20BA	AR22JCR-1E20BA	④	a	●			2,160	○

ノッチ数	接点構成	形式(=商品コード) 1 2 3 4 手動/各40°	1 2 3 4 5 手動/各30°	接点動作 接点ユニット❶ No.	種類	ノッチ位置❷ 1	2	3	4	5	希望小売価格〔円〕	納期
4ノッチ	2a2b	AR22PCR-441CB	—	①	b			●		—	1,505	◎
	〈41C〉	AR22WCR-441CB	—	②	b	●				—	1,580	○
		AR22RCR-441CB	—	③	a		●			—	1,625	○
	❸	—	—	④	a				●	—		
5ノッチ	2a2b	—	AR22PCR-551CB	①	b				●		1,505	◎
	〈51C〉	—	AR22WCR-551CB	②	b		●				1,580	○
		—	AR22RCR-551CB	③	a	●					1,625	○
	❸	—	—	④	a					●		

〈3段目〉(写No.KKD05-028a) 丸ツマミ形/AR22RCR形

〈4段目〉(写No.AF94-433) キー形/AR22JCR形

(写No.KKD09-016)

❶ 接点ユニットの取付位置(4-42ページの❶をご参照ください。)
❷ ●, ▬ は閉路(ON)状態を示します。
❸ 各ノッチの切替時に、接点がオーバーラップする場合があります。
(注) ツマミの色・キーの抜ける位置指定(□内)・キーの種類については、4-42ページの注記をご参照ください。

◎ 標準品 ○ 準標準品 受注品 K

AR22・DR22シリーズ 形式(商品コード)・価格・納期・外形寸法図

f. コントロールタイプ（角丸フレーム／3・4・5ノッチ）

（外形寸法図は4-47ページをご参照ください。）

フレーム	機種・外観	ノッチ数	接点構成	形式（＝商品コード） 1 2 3 手動/各45°	1 2 3 混合/各45°	1 2 3 混合/各45°	1 2 3 自動/各45°	接点動作 接点ユニット❶ No.	種類	ノッチ位置❷ 1	2	3	希望小売価格〔円〕	納期
角丸フレーム	〈1段目〉ツマミ形／AR22PCY形	3ノッチ	2b	AR22PCY-301FB	AR22PCY-601FB	AR22PCY-701FB	AR22PCY-101FB	①	b	▬			1,070	○
			〈01F〉	AR22WCY-301FB	AR22WCY-601FB	AR22WCY-701FB	AR22WCY-101FB	②	b		▬		1,145	○
				AR22RCY-301FB	AR22RCY-601FB	AR22RCY-701FB	AR22RCY-101FB	—	—				1,185	○
				AR22JCY-3[2]01FA	AR22JCY-6[3]01FA	AR22JCY-7[4]01FA	AR22JCY-1E01FA	—	—				1,725	○
			2a2b	AR22PCY-3014B	AR22PCY-6014B	AR22PCY-7014B	AR22PCY-1014B	①	b	▬			1,645	○
			〈014〉	AR22WCY-3014B	AR22WCY-6014B	AR22WCY-7014B	AR22WCY-1014B	②	b		▬		1,720	○
				AR22RCY-3014B	AR22RCY-6014B	AR22RCY-7014B	AR22RCY-1014B	③	a			●	1,760	○
				AR22JCY-3[2]014A	AR22JCY-6[3]014A	AR22JCY-7[4]014A	AR22JCY-1E014A	④	a	●			2,300	○
			4b	AR22PCY-301JB	AR22PCY-601JB	AR22PCY-701JB	AR22PCY-101JB	①	b	▬			1,645	○
			〈01J〉	AR22WCY-301JB	AR22WCY-601JB	AR22WCY-701JB	AR22WCY-101JB	②	b		▬		1,720	○
				AR22RCY-301JB	AR22RCY-601JB	AR22RCY-701JB	AR22RCY-101JB	③	b	▬			1,760	○
	（写No.AF94-437）			AR22JCY-3[2]01JA	AR22JCY-6[3]01JA	AR22JCY-7[4]01JA	AR22JCY-1E01JA	④	b		▬		2,300	○
	〈2段目〉長ツマミ形／AR22WCY形		2a2b	AR22PCY-3024B	AR22PCY-6024B	AR22PCY-7024B	AR22PCY-1024B	①	b	▬			1,645	○
			〈024〉	AR22WCY-3024B	AR22WCY-6024B	AR22WCY-7024B	AR22WCY-1024B	②	b		●		1,720	○
				AR22RCY-3024B	AR22RCY-6024B	AR22RCY-7024B	AR22RCY-1024B	③	a			●	1,760	○
				AR22JCY-3[2]024A	AR22JCY-6[3]024A	AR22JCY-7[4]024A	AR22JCY-1E024A	④	a	●		●	2,300	○
			2a2b	AR22PCY-303CB	—	—	—	①	b	▬			1,645	○
			〈03C〉	AR22WCY-303CB	—	—	—	②	b			●	1,720	○
				AR22RCY-303CB	—	—	—	③	a			●	1,760	○
			❸	AR22JCY-3[2]03CA	—	—	—	④	a	●			2,300	○
			2a2b	AR22PCY-3044B	AR22PCY-6044B	AR22PCY-7044B	AR22PCY-1044B	①	b	▬			1,645	○
			〈044〉	AR22WCY-3044B	AR22WCY-6044B	AR22WCY-7044B	AR22WCY-1044B	②	b		●		1,720	○
				AR22RCY-3044B	AR22RCY-6044B	AR22RCY-7044B	AR22RCY-1044B	③	a			●	1,760	○
	（写No.AF94-438）		❸	AR22JCY-3[2]044A	AR22JCY-6[3]044A	AR22JCY-7[4]044A	AR22JCY-1E044A	④	a	●			2,300	○
	〈3段目〉丸ツマミ形／AR22RCY形		2a2b	AR22PCY-3054B	AR22PCY-6054B	AR22PCY-7054B	AR22PCY-1054B	①	b	▬			1,645	○
			〈054〉	AR22WCY-3054B	AR22WCY-6054B	AR22WCY-7054B	AR22WCY-1054B	②	b		●		1,720	○
				AR22RCY-3054B	AR22RCY-6054B	AR22RCY-7054B	AR22RCY-1054B	③	a			●	1,760	○
				AR22JCY-3[2]054A	AR22JCY-6[3]054A	AR22JCY-7[4]054A	AR22JCY-1E054A	④	a			●	2,300	○
			2a2b	AR22PCY-3064B	AR22PCY-6064B	AR22PCY-7064B	AR22PCY-1064B	①	b		▬		1,645	○
			〈064〉	AR22WCY-3064B	AR22WCY-6064B	AR22WCY-7064B	AR22WCY-1064B	②	b		●		1,720	○
				AR22RCY-3064B	AR22RCY-6064B	AR22RCY-7064B	AR22RCY-1064B	③	a	●			1,760	○
				AR22JCY-3[2]064A	AR22JCY-6[3]064A	AR22JCY-7[4]064A	AR22JCY-1E064A	④	a	●		●	2,300	○
			1a1b	AR22PCY-307FB	AR22PCY-607FB	AR22PCY-707FB	AR22PCY-107FB	①	b		▬		1,070	○
			〈07F〉	AR22WCY-307FB	AR22WCY-607FB	AR22WCY-707FB	AR22WCY-107FB	②	a			●	1,145	○
				AR22RCY-307FB	AR22RCY-607FB	AR22RCY-707FB	AR22RCY-107FB	—	—	—	—	—	1,185	○
	（写No.AF94-439）			AR22JCY-3[2]07FA	AR22JCY-6[3]07FA	AR22JCY-7[4]07FA	AR22JCY-1E07FA	—	—	—	—	—	1,725	○
	〈4段目〉キー形／AR22JCY形		2a2b	AR22PCY-307CB	—	—	—	①	b		▬		1,645	○
			〈07C〉	AR22WCY-307CB	—	—	—	②	b			●	1,720	○
				AR22RCY-307CB	—	—	—	③	a	●			1,760	○
			❸	AR22JCY-3[2]07CA	—	—	—	④	a	●			2,300	○
			2a2b	AR22PCY-3084B	AR22PCY-6084B	AR22PCY-7084B	AR22PCY-1084B	①	b		▬		1,645	○
			〈084〉	AR22WCY-3084B	AR22WCY-6084B	AR22WCY-7084B	AR22WCY-1084B	②	b		●		1,720	○
				AR22RCY-3084B	AR22RCY-6084B	AR22RCY-7084B	AR22RCY-1084B	③	a	●			1,760	○
				AR22JCY-3[2]084A	AR22JCY-6[3]084A	AR22JCY-7[4]084A	AR22JCY-1E084A	④	a	●			2,300	○
			2a2b	AR22PCY-3094B	AR22PCY-6094B	AR22PCY-7094B	AR22PCY-1094B	①	b		▬		1,645	○
			〈094〉	AR22WCY-3094B	AR22WCY-6094B	AR22WCY-7094B	AR22WCY-1094B	②	b		●		1,720	○
				AR22RCY-3094B	AR22RCY-6094B	AR22RCY-7094B	AR22RCY-1094B	③	a	●			1,760	○
	（写No.KKD09-017）		❸	AR22JCY-3[2]094A	AR22JCY-6[3]094A	AR22JCY-7[4]094A	AR22JCY-1E094A	④	a			●	2,300	○
			2a2b	AR22PCY-3104B	AR22PCY-6104B	AR22PCY-7104B	AR22PCY-1104B	①	b		●		1,645	○
			〈104〉	AR22WCY-3104B	AR22WCY-6104B	AR22WCY-7104B	AR22WCY-1104B	②	b		●		1,720	○
				AR22RCY-3104B	AR22RCY-6104B	AR22RCY-7104B	AR22RCY-1104B	③	a	●		●	1,760	○
				AR22JCY-3[2]104A	AR22JCY-6[3]104A	AR22JCY-7[4]104A	AR22JCY-1E104A	④	a	●		●	2,300	○

❶ 接点ユニットの取付位置（4-42ページの❶をご参照ください。）
❷ ●, ▬ は閉路（ON）状態を示します。
❸ 各ノッチの切替時に、接点がオーバーラップする場合があります。
（注）ツマミの色・キーの抜ける位置指定（□内）・キーの種類については、4-42ページの注記をご参照ください。

◎ 標準品 ○ 準標準品 受注品 K

1 概要
2 フラットコマンド
3 φ16シリーズ
4 φ22 AR,DR
5 φ22 AM,DM
6 φ22 AH225
7 φ22 XB4
8 φ22 XB5
9 φ22 XAL
10 φ25 AH25
11 φ30 AR,DR
12 P板用コマンド
13 角コマンド
14 分電盤用
15 角形表示灯
16 多窓集合表示灯
17 ロータリー
18 始動・操作
19 カムスイッチ
20 コマンドボックス
21 ワイヤレスクレーン制御システム
22 各種規格認証取得一覧
23 生産中止機種,代替機種
24 形式索引

AR22・DR22シリーズ 形式(商品コード)・価格・納期・外形寸法図

(外形寸法図は4-47ページをご参照ください。)

1 概要
2 フラットコマンド
3 φ16シリーズ
4 φ22 AR,DR
5 φ22 AM,DM
6 φ22 AH225
7 φ22 XB4
8 φ22 XB5
9 φ22 XAL
10 φ25 AH25
11 φ30 AR,DR
12 P板用コマンド
13 角コマンド
14 分電盤用
15 角形表示灯
16 多窓集合表示灯
17 ロータリー
18 始動・操作
19 カムスイッチ
20 コマンドボックス
21 ワイヤレスクレーン制御システム
22 各種規格認証取得一覧
23 生産中止機種,代替機種
24 形式索引

フレーム: 角丸フレーム

機種・外観: 〈1段目〉ツマミ形／AR22PCY形

(写No.AF94-437)

〈2段目〉長ツマミ形／AR22WCY形

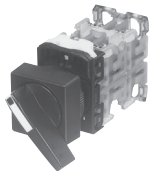

(写No.AF94-438)

〈3段目〉丸ツマミ形／AR22RCY形

(写No.AF94-439)

〈4段目〉キー形／AR22JCY形

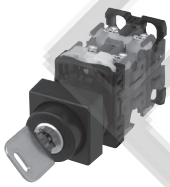

(写No.KKD09-017)

ノッチ数	接点構成	形式(=商品コード) 手動/各45°	混合/各45°	混合/各45°	自動/各45°	接点ユニット❶ No.	種類	ノッチ位置❷ 1	2	3	希望小売価格〔円〕	納期
3ノッチ	2a2b	AR22PCY-311CB	–	–	–	①	b		●		1,645	○
	〈11C〉	AR22WCY-311CB	–	–	–	②	b			●	1,720	○
		AR22RCY-311CB	–	–	–	③	a	●		●	1,760	○
	❸	AR22JCY-3[2]11CA	–	–	–	④	a	●			2,300	○
	2a2b	AR22PCY-3124B	AR22PCY-6124B	AR22PCY-7124B	AR22PCY-1124B	①	b		●		1,645	○
	〈124〉	AR22WCY-3124B	AR22WCY-6124B	AR22WCY-7124B	AR22WCY-1124B	②	b		●		1,720	○
		AR22RCY-3124B	AR22RCY-6124B	AR22RCY-7124B	AR22RCY-1124B	③	a	●		●	1,760	○
	❸	AR22JCY-3[2]124A	AR22JCY-6[3]124A	AR22JCY-7[4]124A	AR22JCY-1E124A	④	a	●			2,300	○
	2a2b	AR22PCY-3134B	AR22PCY-6134B	AR22PCY-7134B	AR22PCY-1134B	①	b		●		1,645	○
	〈134〉	AR22WCY-3134B	AR22WCY-6134B	AR22WCY-7134B	AR22WCY-1134B	②	b		●		1,720	○
		AR22RCY-3134B	AR22RCY-6134B	AR22RCY-7134B	AR22RCY-1134B	③	a	●		●	1,760	○
	❸	AR22JCY-3[2]134A	AR22JCY-6[3]134B	AR22JCY-7[4]134A	AR22JCY-1E124A	④	a			●	2,300	○
	3a1b	AR22PCY-314DB	–	–	–	①	a	●			1,645	○
	〈14D〉	AR22WCY-314DB	–	–	–	②	b		●		1,720	○
		AR22RCY-314DB	–	–	–	③	a	●			1,760	○
	❸	AR22JCY-3[2]14DA	–	–	–	④	a			●	2,300	○
	3a1b	AR22PCY-315AB	AR22PCY-615AB	AR22PCY-715AB	AR22PCY-115AB	①	a			●	1,645	○
	〈15A〉	AR22WCY-315AB	AR22WCY-615AB	AR22WCY-715AB	AR22WCY-115AB	②	b		●		1,720	○
		AR22RCY-315AB	AR22RCY-615AB	AR22RCY-715AB	AR22RCY-115AB	③	a			●	1,760	○
	❸	AR22JCY-3[2]15AA	AR22JCY-6[3]15AA	AR22JCY-7[4]15AA	AR22JCY-1E15AA	④	a	●			2,300	○
	2a2b	AR22PCY-3164B	AR22PCY-6164B	AR22PCY-7164B	AR22PCY-1164B	①	b		●		1,645	○
	〈164〉	AR22WCY-3164B	AR22WCY-6164B	AR22WCY-7164B	AR22WCY-1164B	②	b		●		1,720	○
		AR22RCY-3164B	AR22RCY-6164B	AR22RCY-7164B	AR22RCY-1164B	③	a	●			1,760	○
		AR22JCY-3[2]164A	AR22JCY-6[3]164A	AR22JCY-7[4]164A	AR22JCY-1E164A	④	a	●			2,300	○
	2a2b	AR22PCY-3174B	AR22PCY-6174B	AR22PCY-7174B	AR22PCY-1174B	①	b		●		1,645	○
	〈174〉	AR22WCY-3174B	AR22WCY-6174B	AR22WCY-7174B	AR22WCY-1174B	②	b		●		1,720	○
		AR22RCY-3174B	AR22RCY-6174B	AR22RCY-7174B	AR22RCY-1174B	③	a	●			1,760	○
	❸	AR22JCY-3[2]174A	AR22JCY-6[3]174A	AR22JCY-7[4]174A	AR22JCY-1E174A	④	a			●	2,300	○
	2a2b	AR22PCY-3184B	AR22PCY-6184B	AR22PCY-7184B	AR22PCY-1184B	①	b		●		1,645	○
	〈184〉	AR22WCY-3184B	AR22WCY-6184B	AR22WCY-7184B	AR22WCY-1184B	②	b		●		1,720	○
		AR22RCY-3184B	AR22RCY-6184B	AR22RCY-7184B	AR22RCY-1184B	③	a			●	1,760	○
		AR22JCY-3[2]184A	AR22JCY-6[3]184A	AR22JCY-7[4]184A	AR22JCY-1E184A	④	a			●	2,300	○
	2a2b	AR22PCY-3194B	AR22PCY-6194B	AR22PCY-7194B	AR22PCY-1194B	①	b		▬		1,645	○
	〈194〉	AR22WCY-3194B	AR22WCY-6194B	AR22WCY-7194B	AR22WCY-1194B	②	b	▬			1,720	○
		AR22RCY-3194B	AR22RCY-6194B	AR22RCY-7194B	AR22RCY-1194B	③	a	●			1,760	○
		AR22JCY-3[2]194A	AR22JCY-6[3]194A	AR22JCY-7[4]194A	AR22JCY-1E194A	④	a			●	2,300	○
	4a	AR22PCY-320BB	AR22PCY-620BB	AR22PCY-720BB	AR22PCY-120BB	①	a			●	1,645	○
	〈20B〉	AR22WCY-320BB	AR22WCY-620BB	AR22WCY-720BB	AR22WCY-120BB	②	a	●			1,720	○
		AR22RCY-320BB	AR22RCY-620BB	AR22RCY-720BB	AR22RCY-120BB	③	a			●	1,760	○
		AR22JCY-3[2]20BA	AR22JCY-6[3]20BA	AR22JCY-7[4]20BA	AR22JCY-1E20BA	④	a	●			2,300	○

ノッチ数	接点構成	形式(=商品コード) 手動/各40°	手動/各30°	接点ユニット❶ No.	種類	ノッチ位置❷ 1	2	3	4	5	希望小売価格〔円〕	納期
4ノッチ	2a2b	AR22PCY-441CB	–	①	b			●		–	1,645	○
	〈41C〉	AR22WCY-441CB	–	②	b	●				–	1,720	○
		AR22RCY-441CB	–	③	a		●			–	1,760	○
	❸	–	–	④	a				●	–		
5ノッチ	2a2b	–	AR22PCY-551CB	①	b				●		1,645	○
	〈51C〉	–	AR22WCY-551CB	②	b		●				1,720	○
		–	AR22RCY-551CB	③	a	●					1,760	○
	❸	–	–	④	a					●		

❶ 接点ユニットの取付位置(4-42ページの❶をご参照ください。)
❷ ●, ▬ は閉路(ON)状態を示します。
❸ 各ノッチの切替時に、接点がオーバーラップする場合があります。
(注)ツマミの色・キーの抜ける位置指定(□内)・キーの種類については、4-42ページの注記をご参照ください。

◎ 標準品 ○ 準標準品 受注品 K

AR22・DR22シリーズ 形式(商品コード)・価格・納期・外形寸法図

●外形寸法図〔単位：mm〕

①ツマミ形

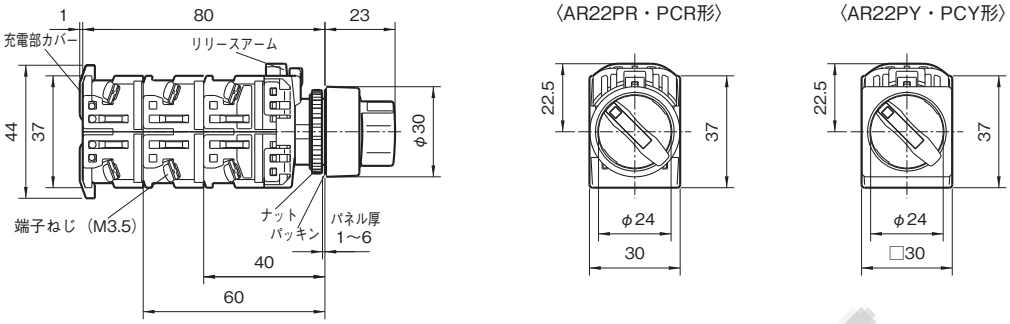

②長ツマミ形

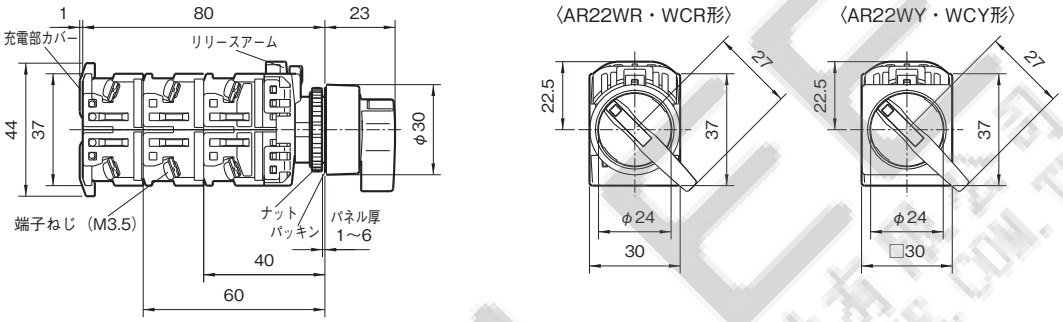

③丸ツマミ形

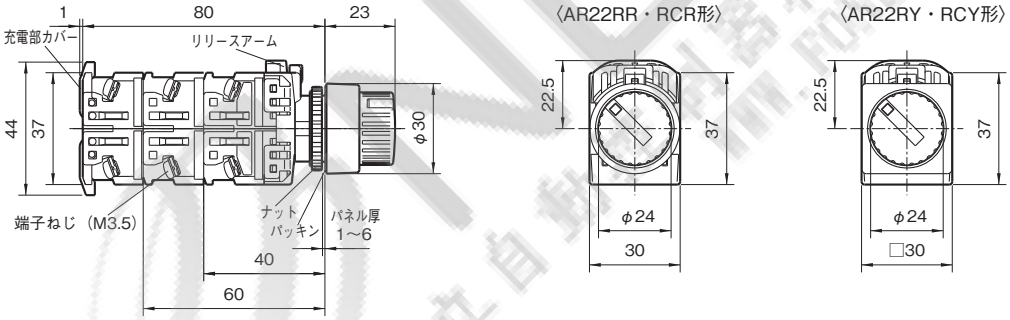

④キー形

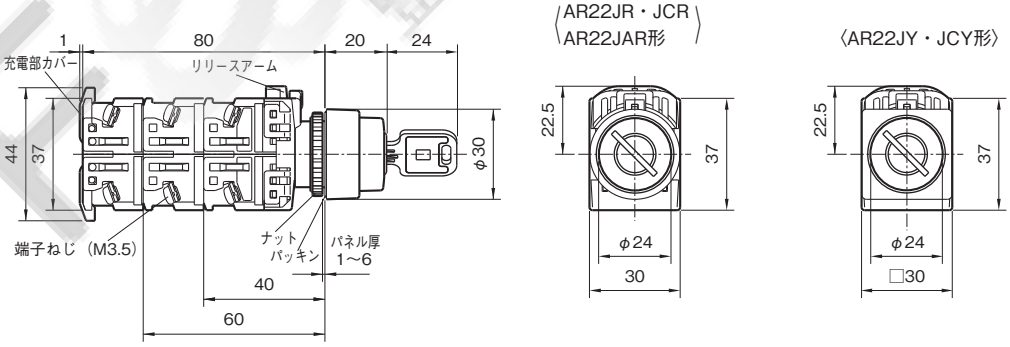

1 概要
2 フラットコマンド
3 φ16シリーズ
4 φ22 AR,DR
5 φ22 AM,DM
6 φ22 AH225
7 φ22 XB4
8 φ22 XB5
9 φ22 XAL
10 φ25 AH25
11 φ30 AR,DR
12 P板用コマンド
13 角コマンド
14 分電盤用
15 角形表示灯
16 多窓集合表示灯
17 ロータリー
18 始動・操作
19 カムスイッチ
20 コマンドボックス
21 ワイヤレスクレーン制御システム
22 各種規格認証取得一覧
23 生産中止機種,代替機種
24 形式索引

■照光セレクタスイッチ

●形式 (=商品コード) 体系

AR 22 P L - 2 11 H3 Y

- 照光セレクタスイッチ
- 取付寸法(φ22.3・φ25.5mm共用)
- 操作部形状
- 照光・フレーム形状
- ノッチ数・復帰方式
- 接点構成
- ランプ使用電圧、光源・ユニットの種類
- ツマミの色

●形式 (=商品コード) および希望小売価格(税抜き)

a. LED照光

(外形寸法図は4-50ページをご参照ください。)

フレーム	機種・外観	ノッチ数	トランス	ランプ使用電圧❶	接点構成❷	形式(=商品コード)❹ 1 2 手動/90°		1 2 自動/60°	接点動作 接点ユニット❸ No.	種類	ノッチ位置❺ 1	2		希望小売価格〔円〕	納期
丸フレーム/角丸フレーム	〈上段〉(丸フレーム) ツマミ形/AR22PL形	2ノッチ	無	AC/DC24V	1a	AR22PL-210E3□	–	AR22PL-010E3□	①	a		●	–	1,725	◎
						AR22PP-210E3□	–	AR22PP-010E3□	–	–	–	–	–	1,865	○
					1b	AR22PL-201E3□	–	AR22PL-001E3□	①	b	●		–	1,725	○
						AR22PP-201E3□	–	AR22PP-001E3□	–	–	–	–	–	1,865	○
					1a1b	AR22PL-211E3□	–	AR22PL-011E3□	①	a		●	–	2,010	◎
						AR22PP-211E3□	–	AR22PP-011E3□	②	b	●		–	2,150	○
	(写No.KKD05-030a)				2a	AR22PL-220E3□	–	AR22PL-020E3□	①	a		●	–	2,010	○
						AR22PP-220E3□	–	AR22PP-020E3□	②	a		●	–	2,150	○
					2a2b	AR22PL-222E3□	–	–	①	a		●	–	2,585	○
									②	b	●		–		
						AR22PP-222E3□	–	–	③	a		●	–	2,725	○
									④	b	●		–		
	(写No.KKD05-031a)		付	(　)内指定 AC110V [H] AC220V [M]	1a	AR22PL-210(　)3□	–	AR22PL-010(　)3□	①	a		●	–	2,125	◎
						AR22PP-210(　)3□	–	AR22PP-010(　)3□	–	–	–	–	–	2,265	○
					1b	AR22PL-201(　)3□	–	AR22PL-001(　)3□	①	b	●		–	2,125	○
						AR22PP-201(　)3□	–	AR22PP-001(　)3□	–	–	–	–	–	2,265	○
					1a1b	AR22PL-211(　)3□	–	AR22PL-011(　)3□	①	b	●		–	2,410	○
						AR22PP-211(　)3□	–	AR22PP-011(　)3□	②	a		●	–	2,550	○
	〈下段〉(角丸フレーム) ツマミ形/AR22PP形				2a	AR22PL-220(　)3□	–	AR22PL-020(　)3□	①	a		●	–	2,410	○
						AR22PP-220(　)3□	–	AR22PP-020(　)3□	②	a		●	–	2,550	○

ノッチ数	トランス	ランプ使用電圧❶	接点構成❷	形式(=商品コード)❹ 1 2 3 手動/各45°	1 2 3 混合/各45°	1 2 3 混合/各45°	接点動作 接点ユニット❸ No.	種類	ノッチ位置❺ 1	2	3	希望小売価格〔円〕	納期
3ノッチ	無	AC/DC24V	1a1b	AR22PL-311E3□	AR22PL-611E3□	–	①	a	●			2,010	◎
				AR22PP-311E3□	AR22PP-611E3□	–	②	b			●	2,150	○
			1a1b	–	–	AR22PL-711E3□	①	a			●	2,010	○
				–	–	AR22PP-711E3□	②	b	●			2,150	○
			2a2b	AR22PL-322E3□	–	–	①	a	●			2,585	○
							②	b			●		
				AR22PP-322E3□	–	–	③	a	●			2,725	○
							④	b			●		
	付	(　)内指定 AC110V [H] AC220V [M]	1a1b	AR22PL-311(　)3□	AR22PL-611(　)3□	–	①	b			●	2,410	○
				AR22PP-311(　)3□	AR22PP-611(　)3□	–	②	a	●			2,550	○
			1a1b	–	–	AR22PL-711(　)3□	①	b	●			2,410	○
				–	–	AR22PP-711(　)3□	②	a			●	2,550	○

(写No.KKD18-390)

(写No.AF94-358)

❶ ランプ使用電圧、❷ 接点構成、❸ 接点ユニットの取付位置、❹ □内;ツマミの色指定は4-50ページをご参照ください。
❺ ●は閉路(ON)状態を示します。

◎ 標準品 ○ 準標準品 受注品 K

1 概要
2 フラットコマンド
3 φ16シリーズ
4 φ22 AR,DR
5 φ22 AM,DM
6 φ22 AH225
7 φ22 XB4
8 φ22 XB5
9 φ22 XAL
10 φ25 AH25
11 φ30 AR,DR
12 P板用コマンド
13 角コマンド
14 分電盤用
15 角形表示灯
16 多窓集合表示灯
17 ロータリー
18 始動・操作
19 カムスイッチ
20 コマンドボックス
21 ワイヤレスクレーン制御システム
22 各種規格認証取得一覧
23 生産中止機種,代替機種
24 形式索引

AR22・DR22シリーズ 形式(商品コード)・価格・納期・外形寸法図

b. 白熱照光

(外形寸法図は4-50ページをご参照ください。)

フレーム	機種・外観	ノッチ数	トランス	ランプ使用電圧❶	接点構成❷	形式(=商品コード)❹ 手動/90°		自動/60°	接点動作 接点ユニット❸ No.	種類	ノッチ位置❺ 1	2		希望小売価格〔円〕	納期
丸フレーム/角丸フレーム	〈上段〉(丸フレーム) ツマミ形/AR22PL形 (写No.KKD05-030a)	2ノッチ	無	AC/DC24V	1a	AR22PL-210E4□	—	AR22PL-010E4□	①	a		●	—	1,270	○
						AR22PP-210E4□	—	AR22PP-010E4□	—	—	—	—	—	1,410	○
					1b	AR22PL-201E4□	—	AR22PL-001E4□	①	b	●		—	1,270	○
						AR22PP-201E4□	—	AR22PP-001E4□	—	—	—	—	—	1,410	○
					1a1b	AR22PL-211E4□	—	AR22PL-011E4□	①	a		●	—	1,555	○
						AR22PP-211E4□	—	AR22PP-011E4□	②	b	●		—	1,695	○
					2a	AR22PL-220E4□	—	AR22PL-020E4□	①	a		●	—	1,555	○
						AR22PP-220E4□	—	AR22PP-020E4□	②	a		●	—	1,695	○
	(写No.KKD05-031a)				2a2b	AR22PL-222E4□	—	—	①	a		●	—	2,130	○
									②	b	●		—		
						AR22PP-222E4□	—	—	③	a		●	—	2,270	○
									④	b	●		—		
			付	( )内指定 AC110V [H] AC220V [M]	1a	AR22PL-210 ( ) 4□	—	AR22PL-010 ( ) 4□	①	a		●	—	1,670	○
						AR22PP-210 ( ) 4□	—	AR22PP-010 ( ) 4□	—	—	—	—	—	1,810	○
					1b	AR22PL-201 ( ) 4□	—	AR22PL-001 ( ) 4□	①	b	●		—	1,670	○
						AR22PP-201 ( ) 4□	—	AR22PP-001 ( ) 4□	—	—	—	—	—	1,810	○
					1a1b	AR22PL-211 ( ) 4□	—	AR22PL-011 ( ) 4□	①	b	●		—	1,955	○
						AR22PP-211 ( ) 4□	—	AR22PP-011 ( ) 4□	②	a		●	—	2,095	○
	〈下段〉(角丸フレーム) ツマミ形/AR22PP形				2a	AR22PL-220 ( ) 4□	—	AR22PL-020 ( ) 4□	①	a		●	—	1,955	○
						AR22PP-220 ( ) 4□	—	AR22PP-020 ( ) 4□	②	a		●	—	2,095	○

ノッチ数	トランス	ランプ使用電圧❶	接点構成❷	形式(=商品コード)❹ 手動/各45°	混合/各45°	混合/各45°	接点動作 接点ユニット❸ No.	種類	ノッチ位置❺ 1	2	3	希望小売価格〔円〕	納期
3ノッチ	無	AC/DC24V	1a1b	AR22PL-311E4□	AR22PL-611E4□	—	①	a	●			1,555	○
				AR22PP-311E4□	AR22PP-611E4□	—	②	b			●	1,695	○
			1a1b	—	—	AR22PL-711E4□	①	a			●	1,555	○
				—	—	AR22PP-711E4□	②	b	●			1,695	○
			2a2b	AR22PL-322E4□	—	—	①	a	●			2,130	○
							②	b			●		
				AR22PP-322E4□	—	—	③	a	●			2,270	○
							④	b			●		
	付	( )内指定 AC110V [H] AC220V [M]	1a1b	AR22PL-311 ( ) 4□	AR22PL-611 ( ) 4□	—	①	b			●	1,955	◎
				AR22PP-311 ( ) 4□	AR22PP-611 ( ) 4□	—	②	a	●			2,095	○
			1a1b	—	—	AR22PL-711 ( ) 4□	①	b	●			1,955	○
				—	—	AR22PP-711 ( ) 4□	②	a			●	2,095	○

❶ ランプ使用電圧、❷ 接点構成、❸ 接点ユニットの取付位置、❹ □内;ツマミの色指定は4-50ページをご参照ください。
❺ ●は閉路(ON)状態を示します。

◎ 標準品 ○ 準標準品 受注品 K

1 概要
2 フラットコマンド
3 φ16シリーズ
4 φ22 AR,DR
5 φ22 AM,DM
6 φ22 AH225
7 φ22 XB4
8 φ22 XB5
9 φ22 XAL
10 φ25 AH25
11 φ30 AR,DR
12 P板用コマンド
13 角コマンド
14 分電盤用
15 角形表示灯
16 多窓集合表示灯
17 ロータリー
18 始動・操作
19 カムスイッチ
20 コマンドボックス
21 ワイヤレスクレーン制御システム
22 各種規格認証取得一覧
23 生産中止機種,代替機種
24 形式索引

AR22・DR22シリーズ 形式(商品コード)・価格・納期・外形寸法図

❶ ランプ使用電圧

4-48, 49ページ表中以外の電圧も用意しています。なお, AC127V品およびAC220V超過品は価格が異なります(トランス付価格+310円)。

ランプ使用電圧		全電圧式(トランス無)							トランスユニット式							
		AC/CD5.5V	AC6V	DC6V	AC/DC12V	AC/DC15V	AC/DC20V	AC/DC24V	AC110V	AC127V	AC220V	AC254V	AC380V	AC440V	AC480V	AC550V
記号	LED照光	—	A3	63	B3	C3	—	E3	H3	L3	M3	Q3	S3	T3	V3	W3
	白熱照光	54	—	—	—	C4	D4	E4	H4	L4	M4	Q4	S4	T4	V4	W4

❷ 接点構成

a. 4-48, 49ページ表中以外の接点構成も用意しています。

接点構成	1a	1b	1a1b	2a	2b	3a	3b	2a2b	4a	4b
記号	10	01	11	20	02	30	03	22	40	04

b. 製作可能範囲は下表の通りです。

復帰方式 \ 種類		全電圧式(トランス無)	トランスユニット式
2ノッチ	手動復帰	4接点	3接点
	自動復帰	3接点	2接点
3ノッチ	手動復帰	4接点	3接点
	混合復帰	3接点	2接点

❸ 接点ユニットの取付位置

a. 全電圧式(トランス無)

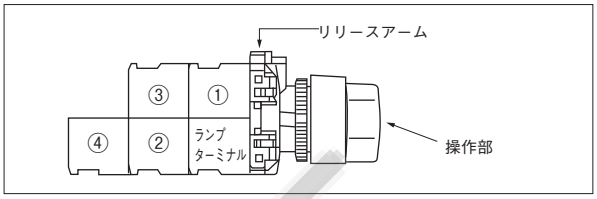

b. トランス・抵抗ユニット式

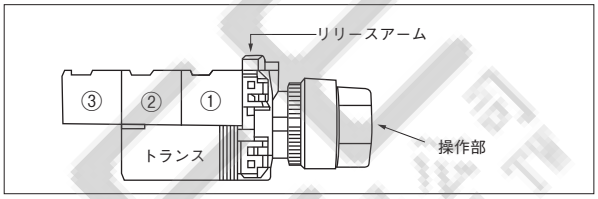

❹ □内;ツマミの色指定

ツマミの色	緑	赤	乳白	黄	橙	青
記号	G	R	W	Y	A	S

・LED照光の青(S)は、他色と価格が異なります(値増価格 +985円)。
(例)AR22PL-210E3Sの場合:1,725+985=2,710円となります。

●外形寸法図〔単位:mm〕

[トランス式]

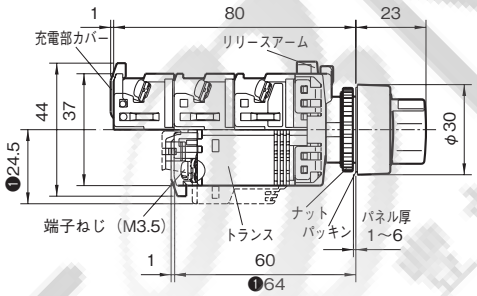

ツマミ形

〈AR22PL形〉

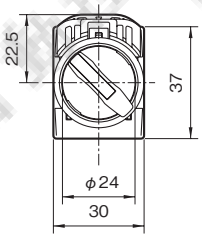

〈AR22PP形〉

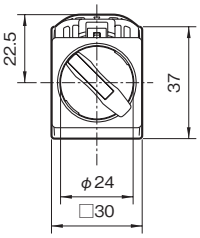

[全電圧式]

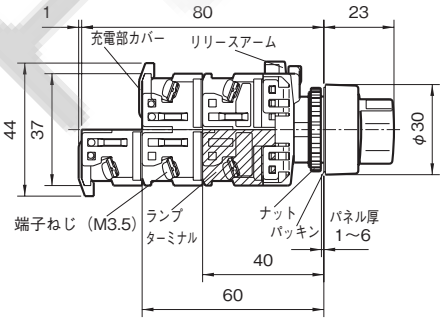

❶ランプ使用電圧が, トランス式でAC110V・AC127V・AC220V以外の場合です。

EPOWLEE 電立自動化材有限公司 www.powlee.com.tw

1 概要
2 フラットコマンド
3 φ16シリーズ
4 φ22 AR,DR
5 φ22 AM,DM
6 φ22 AH225
7 φ22 XB4
8 φ22 XB5
9 φ22 XAL
10 φ25 AH25
11 φ30 AR,DR
12 P板用コマンド
13 角コマンド
14 分電盤用
15 角形表示灯
16 多窓集合表示灯
17 ロータリー
18 始動・操作
19 カムスイッチ
20 コマンドボックス
21 ワイヤレスクレーン制御システム
22 各種規格認証取得一覧
23 生産中止機種,代替機種
24 形式索引

AR22・DR22シリーズ 形式(商品コード)・価格・納期・外形寸法図

■多方向スイッチ

●形式（＝商品コード）体系

AR 22 A0 N - A 0 A 0 B

- 多方向スイッチ
- 取付寸法（φ22.3mm）
- 操作部形状・復帰方式・ロックの有無
- 端子形状
- 接点構成（上方向）
- 接点構成（右方向）
- 接点構成（下方向）
- 接点構成（左方向）
- ボールまたはゴムキャップの色

●形式（＝商品コード）および希望小売価格（税抜き）

（外形寸法図は4-52ページをご参照ください。）

フレーム	機種	ロック	外観	端子	操作方向❶	接点構成❷❸	手動復帰 形式（＝商品コード）	手動復帰 希望小売価格〔円〕	手動復帰 納期	自動復帰 形式（＝商品コード）	自動復帰 希望小売価格〔円〕	自動復帰 納期	ボールまたはゴムキャップの色
丸フレーム	ボール形	無	AR22A0□，A5□形 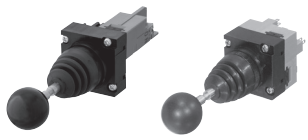 （写No.KKD18-363） （写No.AF97-50）	ねじ	↕	1a×2	AR22A0N-A0A0B	3,780	○	AR22A5N-A0A0B	3,780	◎	黒
						1a1b×2	AR22A0N-1010B	4,410	○	AR22A5N-1010B	4,410	○	
					✥	1a×4	AR22A0N-AAAAB	4,420	○	AR22A5N-AAAAB	4,420	◎	
						1a1b×4	AR22A0N-1111B	5,680	○	AR22A5N-1111B	5,680	○	
				はんだ兼タブ	↕	1a1b×2	AR22A0H-1010B	3,780	○	AR22A5H-1010B	3,780	○	
						2a2b×2	AR22A0H-2020B	4,410	○	AR22A5H-2020B	4,410	○	
					✥	1a1b×4	AR22A0H-1111B	4,420	○	AR22A5H-1111B	4,420	○	
						2a2b×4	AR22A0H-2222B	5,680	○	AR22A5H-2222B	5,680	○	
		付	AR22A1□，A6□形 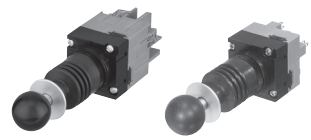 （写No.KKD19-002） （写No.AF97-46）	ねじ	↕	1a×2	AR22A1N-A0A0B	5,940	○	AR22A6N-A0A0B	5,940	○	
						1a1b×2	AR22A1N-1010B	6,570	○	AR22A6N-1010B	6,570	○	
					✥	1a×4	AR22A1N-AAAAB	6,580	○	AR22A6N-AAAAB	6,580	○	
						1a1b×4	AR22A1N-1111B	7,840	○	AR22A6N-1111B	7,840	○	
				はんだ兼タブ	↕	1a1b×2	AR22A1H-1010B	5,940	○	AR22A6H-1010B	5,940	○	
						2a2b×2	AR22A1H-2020B	6,570	○	AR22A6H-2020B	6,570	○	
					✥	1a1b×4	AR22A1H-1111B	6,580	○	AR22A6H-1111B	6,580	○	
						2a2b×4	AR22A1H-2222B	7,840	○	AR22A6H-2222B	7,840	○	
	ゴムキャップ形	無	AR22A2□，A7□形 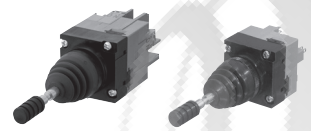 （写No.KKD18-365） （写No.AF97-59）	ねじ	↕	1a×2	AR22A2N-A0A0B	3,780	○	AR22A7N-A0A0B	3,780	○	黒
						1a1b×2	AR22A2N-1010B	4,410	○	AR22A7N-1010B	4,410	○	
					✥	1a×4	AR22A2N-AAAAB	4,420	○	AR22A7N-AAAAB	4,420	○	
						1a1b×4	AR22A2N-1111B	5,680	○	AR22A7N-1111B	5,680	○	
				はんだ兼タブ	↕	1a1b×2	AR22A2H-1010B	3,780	○	AR22A7H-1010B	3,780	○	
						2a2b×2	AR22A2H-2020B	4,410	○	AR22A7H-2020B	4,410	○	
					✥	1a1b×4	AR22A2H-1111B	4,420	○	AR22A7H-1111B	4,420	○	
						2a2b×4	AR22A2H-2222B	5,680	○	AR22A7H-2222B	5,680	○	

❶ 操作方向

a. 上表以外の操作方向も用意しています。

b. 形式（＝商品コード）［AR22A□N-1234B］につき，ご必要の操作方向部（1；上，2；右，3；下，4；左）へ接点構成記号をご指定ください（不要な方向部には「0」をご指定ください。「0」方向には動かせなくなります）。

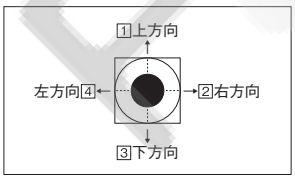

［例］上方向で1a，右方向で1b，下・左方向は操作できない場合
→**AR22A0N-A B 0 0 B**

❷ 接点構成

上表以外の接点構成も用意しています。

接点構成		無	1a	1b	1a1b	2a	2b	2a2b
記号	ねじ端子	0	A	B	1	D	E	—
	はんだ兼タブ端子	0	—	—	1	—	—	2

（注1）手動のみ，自動のみ，混合復帰（手動）を指定する場合の接点構成の記号です。

（注2）接点構成で下記の仕様は，接点がオーバーラップする場合があります。

a. ねじ端子品の1a1b接点の場合。

b. はんだ兼タブ端子品の2a2b接点で，一方の接点部でa接点，他方の接点部でｂ接点を使用する場合。

（注）復帰方式（混合復帰）

a. 上表以外に，混合復帰品（操作方向毎に手動+自動）も用意しています。

b. 手動復帰品の形式（＝商品コード）［AR22A□N-1234B］につき，ご必要の操作方向部（1；上，2；右，3；下，4；左）へ❷と❸の接点構成記号をご指定ください（不要な方向部には「0」をご指定ください。「0」方向には動かせなくなります）。

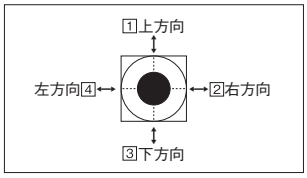

［例］上方向は手動復帰で1a，右方向は自動復帰で1b，下方向は手動復帰で1b，左方向は自動復帰で1aの場合
→**AR22A0N-A L B K B**

❸ 混合復帰（自動）を指定する場所の接点構成

接点構成（混合復帰用）		無	1a	1b	1a1b	2a	2b	2a2b
記号	ねじ端子	0	K	L	M	P	Q	—
	はんだ兼タブ端子	0	—	—	M	—	—	N

◎ 標準品　○ 準標準品　受注品　K

1 概要
2 フラットコマンド
3 φ16シリーズ
4 φ22 AR,DR
5 φ22 AM,DM
6 φ22 AH225
7 φ22 XB4
8 φ22 XB5
9 φ22 XAL
10 φ25 AH25
11 φ30 AR,DR
12 P板用コマンド
13 角コマンド
14 分電盤用
15 角形表示灯
16 多窓集合表示灯
17 ロータリー
18 始動・操作
19 カムスイッチ
20 コマンドボックス
21 ワイヤレスクレーン制御システム
22 各種規格認証取得一覧
23 生産中止機種，代替機種
24 形式索引

●外形寸法図〔単位：mm〕

1 概要
2 フラットコマンド
3 φ16シリーズ
4 φ22 AR,DR
5 φ22 AM,DM
6 φ22 AH225
7 φ22 XB4
8 φ22 XB5
9 φ22 XAL
10 φ25 AH25
11 φ30 AR,DR
12 P板用コマンド
13 角コマンド
14 分電盤用
15 角形表示灯
16 多窓集合表示灯
17 ロータリー
18 始動・操作
19 カムスイッチ
20 コマンドボックス
21 ワイヤレスクレーン制御システム
22 各種規格認証取得一覧
23 生産中止機種,代替機種
24 形式索引

①ボール形（ロック無）
〈ねじ端子／AR22A0N・A5N形〉

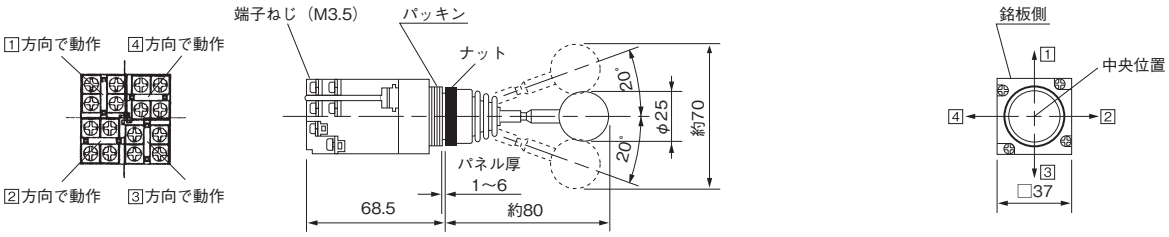

〈はんだ兼タブ端子／AR22A0H・A5H形〉

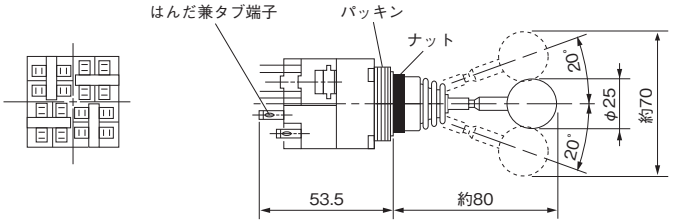

②ボール形（ロック付）
〈ねじ端子／AR22A1N・A6N形〉

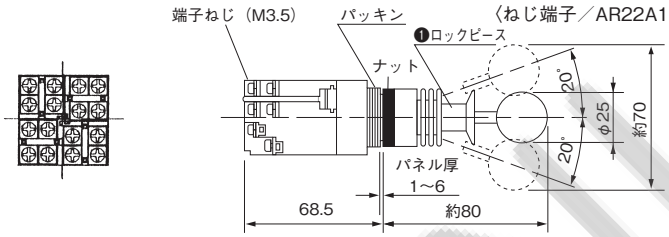

❶・中央位置でロックピースを指ではさんで引き上げると接点構成を指定した方向へ操作できます。中央位置で指を離すとロックピースが自動復帰し，ロックします。
・ロック位置は中央のみです。

〈はんだ兼タブ端子／AR22A1H・A6H形〉

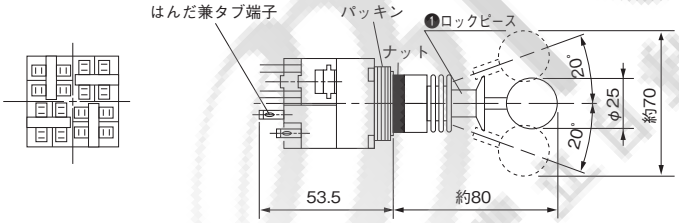

③ゴムキャップ形（ロック無）
〈ねじ端子／AR22A2N・A7N形〉

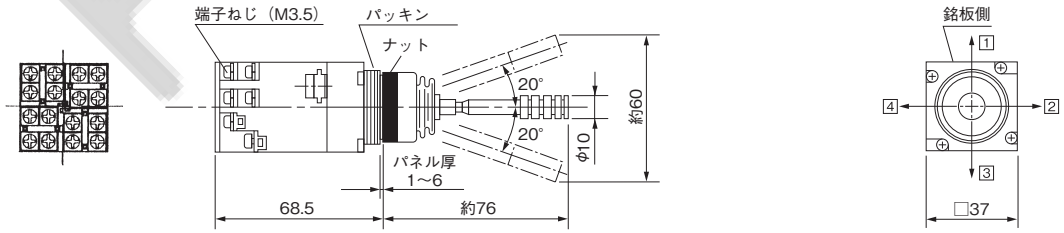

〈はんだ兼タブ端子／AR22A2H・A7H形〉

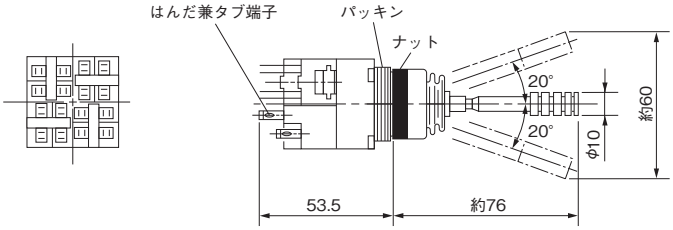

AR22・DR22シリーズ 形式(商品コード)・価格・納期・外形寸法図

■ブザー

●形式（＝商品コード）体系

DR 22 B5 - E B

- ブザー
- 取付寸法（φ22.3mm）
- 機種
- 使用電圧
- キャップの色

●形式（＝商品コード）および希望小売価格（税抜き）

（外形寸法図は4-54ページをご参照ください。）

フレーム	機種	外観	概略仕様	トランス	使用電圧	形式（＝商品コード）	希望小売価格（円）	納期	キャップの色
丸フレーム	標準形	DR22B5形 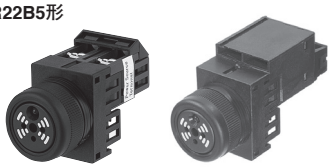 （写No.KKD08-053） （写No.KK04-109）	・電子音（ピー） ・LED動作表示ランプ（赤）付 ・連・断続音の切替え可 ❶ ・音圧；〈本体前方0.1m〉90dB以上 〈本体前方 1m〉70dB以上 ・表面部保護構造；IP00（開放形）	無	DC6V	DR22B5-6B	3,520	○	黒
					AC/DC12～24V	DR22B5-EB	3,520	◎	
				付	AC100～110V	DR22B5-HB	3,985	◎	
					AC200～220V	DR22B5-MB	3,985	◎	
	防まつ形	DR22B8形 （写No.KKD18-397） （写No.KK02-138A）	・電子音（ピー） ・連・断続音の切替え可 ❶ ・音圧；〈本体前方0.1m〉80dB以上 〈本体前方 1m〉60dB以上 ・表面部保護構造；IP54（防じん形・防まつ形）	無	DC6V	DR22B8-6B	3,840	○	
					AC/DC12～24V	DR22B8-EB	3,840	◎	
				付	AC100～110V	DR22B8-HB	4,305	◎	
					AC200～220V	DR22B8-MB	4,305	◎	

❶ 断続音と連続音の切替え（DR22B5・B8形）

外形寸法図（次項）中の「切替片A（黒色）」につき、
a. 切替片Aが装着状態→断続音「ピーピーピー」
b. 切替片Aを装着しない状態→連続音「ピ———」
となります。

◎ 標準品 ○ 準標準品 受注品 K

FONLEE 豊立自動控制器材有限公司 www.fonlee.com

1 概要
2 フラットコマンド
3 φ16シリーズ
4 φ22 AR,DR
5 φ22 AM,DM
6 φ22 AH225
7 φ22 XB4
8 φ22 XB5
9 φ22 XAL
10 φ25 AH25
11 φ30 AR,DR
12 P板用コマンド
13 角コマンド
14 分電盤用
15 角形表示灯
16 多窓集合表示灯
17 ロータリー
18 始動・操作
19 カムスイッチ
20 コマンドボックス
21 ワイヤレスクレーン制御システム
22 各種規格認証取得一覧
23 生産中止機種,代替機種
24 形式索引

●外形寸法図〔単位：mm〕

①標準形
〈DR22B5形〉

［トランス式］

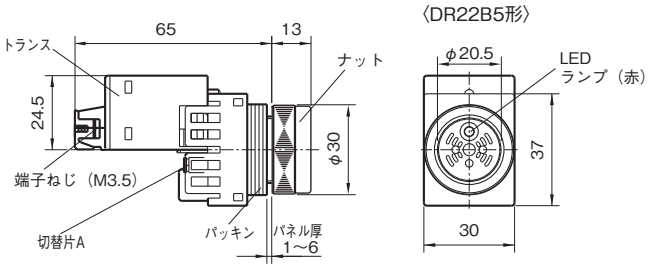

［全電圧式］

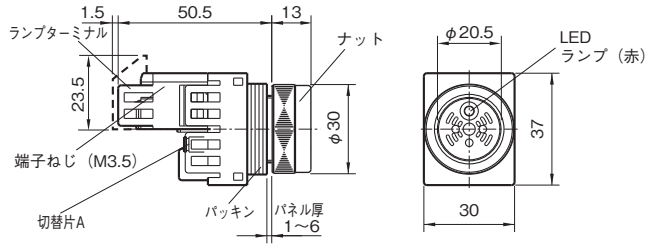

②防まつ形
〈DR22B8形〉

［トランス式］

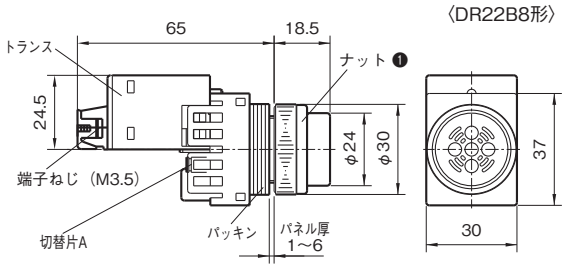

［全電圧式］

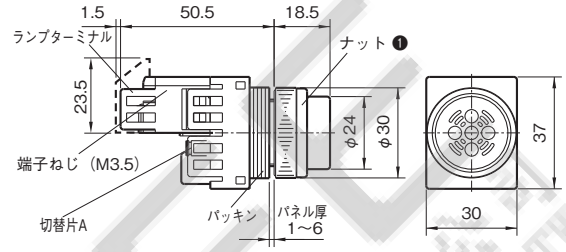

❶防まつ形(DR22B8形)はナットとキャップが一体となっています。

1 概要
2 フラットコマンド
3 φ16シリーズ
4 φ22 AR,DR
5 φ22 AM,DM
6 φ22 AH225
7 φ22 XB4
8 φ22 XB5
9 φ22 XAL
10 φ25 AH25
11 φ30 AR,DR
12 P板用コマンド
13 角コマンド
14 分電盤用
15 角形表示灯
16 多窓集合表示灯
17 ロータリー
18 始動・操作
19 カムスイッチ
20 コマンドボックス
21 ワイヤレスクレーン制御システム
22 各種規格認証取得一覧
23 生産中止機種,代替機種
24 形式索引

FONLEE 豊立自動控制器材有限公司 WWW.FONLEE.COM.TW

AR22・DR22シリーズ パネルカット寸法(φ22.3mm・φ25.5mm)とパネル取付け

安全上のご注意

取付け，配線工事，操作および保守・点検を行う前に，取扱説明書などを良くお読みの上，正しくご使用ください。また，取扱説明書などが最終の使用責任者の元に届くよう，ご配慮願います。

● ここでは，安全上の注意事項のレベルを「警告」および「注意」として区別してあります。

⚠警告 ：回避しないと，死亡または重傷を招くおそれがある危険な状況を示します。

⚠注意 ：回避しないと，軽傷または中程度の傷害を招くおそれがある危険な状況および物的損害のみの発生するおそれがある場合を示します。

なお，⚠注意 の記載した事項でも，状況によっては重大な結果に結びつく可能性があります。

⚠警告

● 通電中は充電部に触れたり,近づいたりしないでください。感電・火傷のおそれがあります。
● 取付け,取外し,配線および点検作業の際は必ず電源を切ってから行ってください。感電および短絡による火傷のおそれがあります。

⚠注意

● 配線は印加電圧・通電電流に適した電線サイズを使用し取扱説明書に規定されたトルクで締付けてください。焼損のおそれがあります。
● 製品を廃棄する場合は,産業廃棄物として扱ってください。

■2種類のパネルカットへそのまま取付可能

☆ 締付ナットへ突起を設けたことにより，図1の通り，2種類のパネルカット寸法へそのまま取付けることができます。

図1 パネルカット寸法

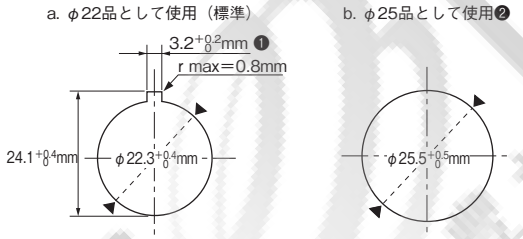

❶ロックリング・銘板を用いない場合，巾3.2mm（φ22適用）の穴あけは不要です。
❷多方向スイッチ,ブザーは除く。

■操作部と接点部の分離

図2の通り，接点部のリリースアーム（乳白色）を指で押しながら接点部を矢印方向へ引き抜いてください。

図2 操作部と接点部の分離

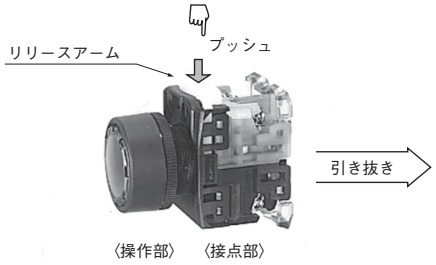

（写No. AF94-414）

■操作部のパネル取付け

①パネルカット寸法φ22.3mmの場合

図3の通り，パネル前面より操作部をパネルカットへ挿入し，パネル裏面から，締付レンチ（AR9A004形）のA部（4-65ページ参照）などにより締付ナットで固定してください（締付ナットの突起が無い側をパネルへ向けてください）。

図3 φ22.3mmへの取付け

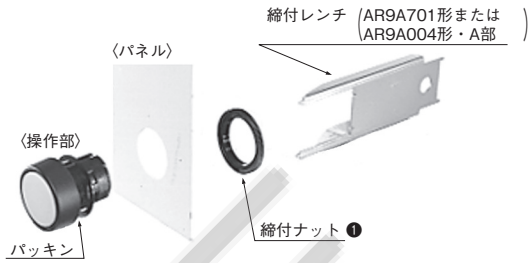

（注）適正締付トルクは,1～1.5N・m
（写No. AF95-46）

②パネルカット寸法φ25.5mmの場合

図4の通り，締付ナットの突起をパネル側へ向けながら，①と同様に固定してください。

図4 φ25.5mmへの取付け

（写No. AF95-47）

（注1）適正締付トルクは,1～1.5N・m
（注2）締付ナットの突起が,パネルカットへ完全に挿入されるようご注意ください。

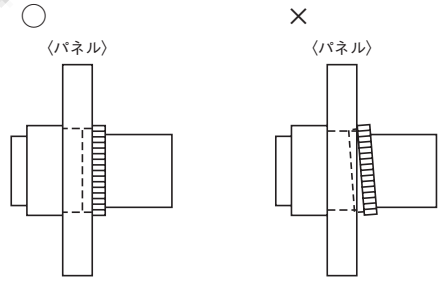

なお，取付けを容易に行うためのφ25用アダプタ（AR9Y718形）も用意しております（締付ナットの突起が無い側をパネルへ向けてください）。

図5 アダプタの併用

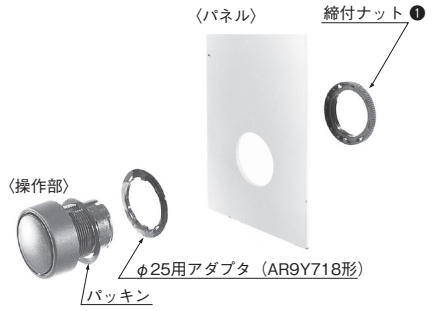

（写No. AF95-466）

③多方向スイッチ，ブザー,VG□形のパネル取付けについては4-57ページをご参照ください。

❶ペンチなどの締付けや必要以上の締付けは締付ナットの破損の原因となりますので行わないでください。

1 概要
2 フラットコマンド
3 φ16シリーズ
4 φ22 AR,DR
5 φ22 AM,DM
6 φ22 AH225
7 φ22 XB4
8 φ22 XB5
9 φ22 XAL
10 φ25 AH25
11 φ30 AR,DR
12 P板用コマンド
13 角コマンド
14 分電盤用
15 角形表示灯
16 多窓集合表示灯
17 ロータリー
18 始動・操作
19 カムスイッチ
20 コマンドボックス
21 ワイヤレスクレーン制御システム
22 各種規格認証取得一覧
23 生産中止機種,代替機種
24 形式索引

1 概要
2 フラットコマンド
3 φ16シリーズ
4 φ22 AR,DR
5 φ22 AM,DM
6 φ22 AH225
7 φ22 XB4
8 φ22 XB5
9 φ22 XAL
10 φ25 AH25
11 φ30 AR,DR
12 P板用コマンド
13 角コマンド
14 分電盤用
15 角形表示灯
16 多窓集合表示灯
17 ロータリー
18 始動・操作
19 カムスイッチ
20 コマンドボックス
21 ワイヤレスクレーン制御システム
22 各種規格認証取得一覧
23 生産中止機種,代替機種
24 形式索引

■操作部と接点部の装着

図6の通り，操作部の切りかけ付一本溝と，接点部のリリースアームとを同一面に合わせ，接点部が「カチッ」と音がするまで挿入してください。

図6　操作部と接点部の装着

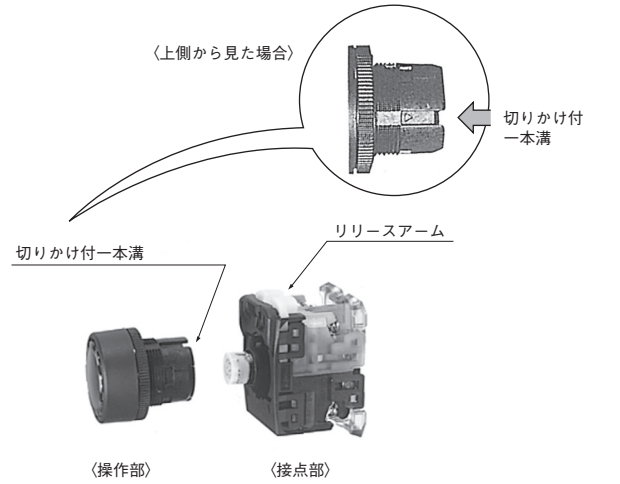

(写No. AF94-413, 444)

■適用パネル厚

①適用可能なパネル厚寸法は，表1の通りです。

表1　適用パネル厚

取付状態			適用パネル厚〔mm〕
アクセサリを併用せず			1～6
アクセサリの併用時	保護カバー		1～4.5
	防水キャップ，銘板		1～4
	ロックリング	穴なし	1～4
		穴あり	1～5
	25用アダプタ		1～5

②多方向スイッチ，ブザーの場合は表2の通りです。

適用可能なパネル厚寸法は，1～6mmです。パッキンは標準として1.3mmを5枚付属（一体成形）しておりますが取付パネル厚さによって表を目安に枚数を加減してください。また，ロックリング，銘板，アダプタを使用する場合は，厚み分を加えて目安としてください。

表2　取付パネル厚さと調整用パッキン

取付パネル厚さ（＋ロックリング，銘板）〔mm〕	パッキン枚数（参考）
1.0～1.6	5枚
1.6～2.8	4枚
2.8～3.8	3枚
3.8～4.8	2枚
4.8～6.0	1枚

■密集取付けについて

①密集取付時の最小ピッチ

図7　密集取付時の最小ピッチ

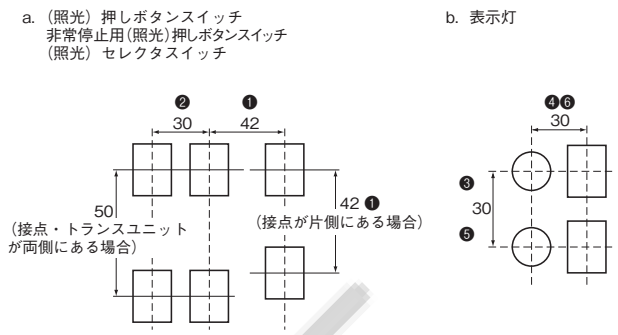

❶: 大形ボタンは42mm,フルガード大形は49mm,長ツマミ形は40mmです。
❷: 30mmピッチで取付ける場合,380V以下の回路で使用してください。
❸: 短形トランス付は50mmとなります。
❹: 長角形は36.5mmです。(短胴形全電圧式は除く)
❺: 短胴形全電圧式は60mmとなります。
❻: 長角形の短胴形全電圧式は60mmとなります。

（注）取付ピッチは，操作性・配線作業性を考慮する必要があります。なお，操作部（表示部）の切りかけ付一本溝を上側へ向けながら，＜接点部にあるリリースアームを上側へ向くように＞パネルへ取付けると，端子が一列になり，配線が容易になります。

②密集取付時の操作部と接点部の分離

図8の通り，接点部のリリースアーム（乳白色）にある溝へマイナスドライバを当て，先端をベース部の穴へ引っかけながら矢印方向へ押し下げ，接点部を引き抜いてください。

図8　密集取付時の操作部と接点部の分離

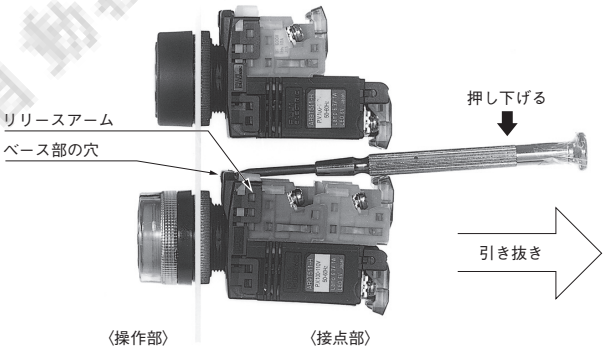

(注)マイナスドライバは,先が下記のものをご使用ください。

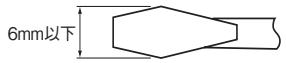

(すりわり付き，呼び；6)

AR22・DR22シリーズ パネルカット寸法(φ22.3mm・φ25.5mm)とパネル取付け

③表示灯の密集取付時のトランスユニット，短胴形ベースユニット取外し方法（図9）

取外し工具（DR9A321-T）の爪で，下図のようにトランスユニットまたは抵抗ユニットの掛合腕を押さえた状態で引っ張って取外してください。

a. 一次電圧220V以下のトランスの場合

取外し工具の段付き折り曲げ部の方向は上下どちらでも取外し可能です。

図9（a）

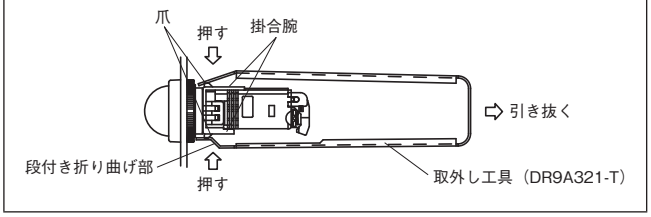

b. 一次電圧230V以上のトランスおよび抵抗ユニットの場合

取外し工具の段付き折り曲げ部の方向は下図のように，トランス凸面側に合わせてご使用ください。逆向きですと取外しにくいことがあります。

図9（b）

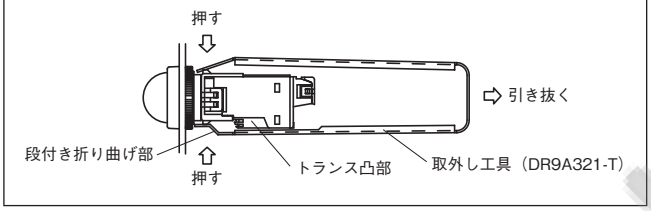

c. 短形トランスの場合

取外し工具の段付き折り曲げ部の方向は下図のように，端子ねじ部側に合わせてご使用ください。逆向きですと取外しにくいことがあります。

図9（c）

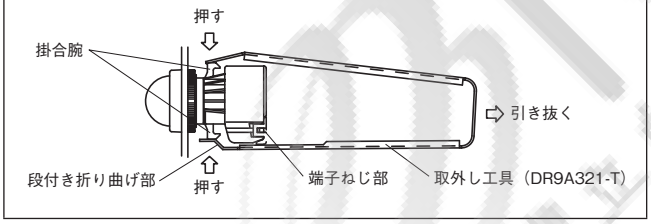

d. 短胴形全電圧式の場合

取外し工具（DR9A321-T）の爪で，下図のようにベースユニットの掛合腕を押さえた状態で引っ張って，取外してください。

図9(d)

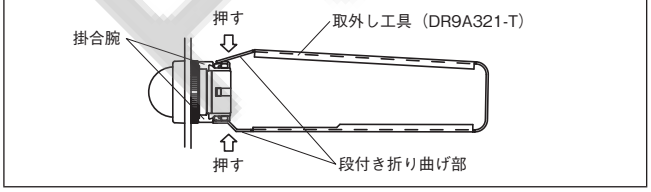

■ブザーのパネル取付け

①締付リングを取外し，ブザー本体をパネル裏面よりパネルカットへ挿入します。

②パネル前面から締付レンチ（AR9A006）により，締付リングで固定してください。

（注1） 適正締付トルクは，1.0～1.5N·m

（注2） 防まつブザーの場合は，締付リングとキャップが一体になっています。

図10

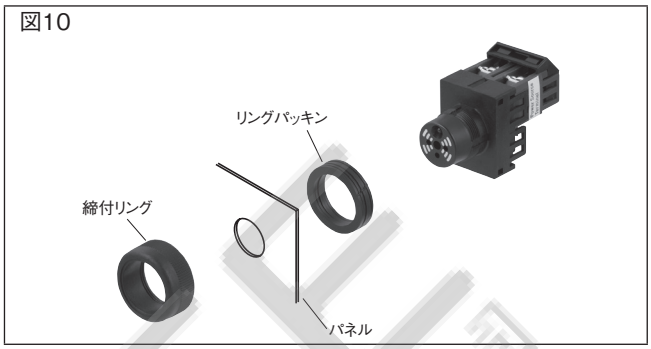

■多方向スイッチのパネル取付け

①操作部のボールをねじって取外します。

②ロック付の場合,締付リングを緩めてそのまま取外してください。（部品の紛失に注意してください。）

③ロック無しの場合は，図に示すパッキンA部をレバー溝まで引き伸ばした状態でナットを緩め，取外してください。

④パネルへの取付けは取外しと逆の順で行いパッキンは図のレバー筋目の位置を目安にセットしてご使用ください。（締付リングとパッキンは分離しないでください。）

⑤パネル前面から締付レンチ（AR9A006）により，締付リングで固定してください。

（注）締付リングの適正締付トルクは，1.0～1.5N·m

図11

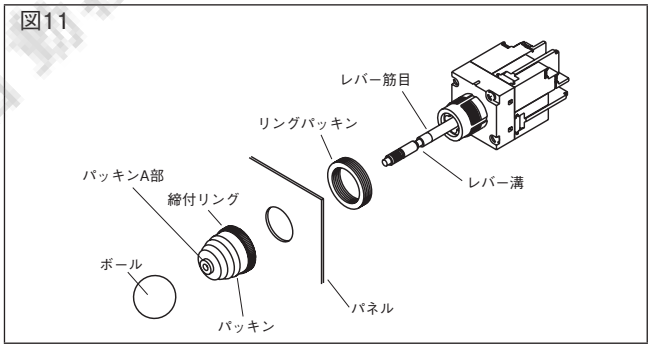

■VG□形のパネル取付け

図の通り，充電部カバー，ナット，ワッシャを外し，本体をパネル前面からパネルカットへ挿入します。AR22形式表示側を真上にして締付レンチ（AHX701）によりナットで固定してください。適正締付トルクは1.0～1.5N・mです。

図12

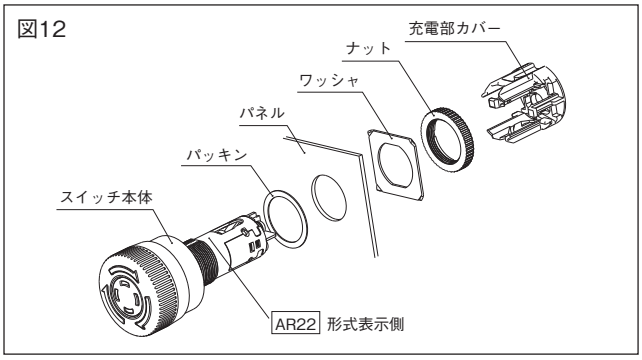

1 概要
2 フラットコマンド
3 φ16シリーズ
4 φ22 AR,DR
5 φ22 AM,DM
6 φ22 AH225
7 φ22 XB4
8 φ22 XB5
9 φ22 XAL
10 φ25 AH25
11 φ30 AR,DR
12 P板用コマンド
13 角コマンド
14 分電盤用
15 角形表示灯
16 多窓集合表示灯
17 ロータリー
18 始動・操作
19 カムスイッチ
20 コマンドボックス
21 ワイヤレスクレーン制御システム
22 各種規格認証取得一覧
23 生産中止機種,代替機種
24 形式索引

AR22・DR22シリーズ ご使用に際して

1 概要
2 フラットコマンド
3 φ16シリーズ
4 φ22 AR,DR
5 φ22 AM,DM
6 φ22 AH225
7 φ22 XB4
8 φ22 XB5
9 φ22 XAL
10 φ25 AH25
11 φ30 AR,DR
12 P板用コマンド
13 角コマンド
14 分電盤用
15 角形表示灯
16 多窓集合表示灯
17 ロータリー
18 始動・操作
19 カムスイッチ
20 コマンドボックス
21 ワイヤレスクレーン制御システム
22 各種規格認証取得一覧
23 生産中止機種,代替機種
24 形式索引

安全上のご注意

取付け，配線工事，操作および保守・点検を行う前に，取扱説明書などを良くお読みの上，正しくご使用ください。また，取扱説明書などが最終の使用責任者の元に届くよう，ご配慮願います。

● ここでは，安全上の注意事項のレベルを「警告」および「注意」として区別してあります。

⚠警告 ：回避しないと，死亡または重傷を招くおそれがある危険な状況を示します。

⚠注意 ：回避しないと，軽傷または中程度の傷害を招くおそれがある危険な状況および物的損害のみの発生するおそれがある場合を示します。

なお，⚠注意 の記載した事項でも，状況によっては重大な結果に結びつく可能性があります。

⚠警告

● 通電中は充電部に触れたり,近づいたりしないでください。感電・火傷のおそれがあります。
● 取付け,取外し,配線および点検作業の際は必ず電源を切ってから行ってください。感電および短絡による火傷のおそれがあります。

⚠注意

● 配線は印加電圧・通電電流に適した電線サイズを使用し取扱説明書に規定されたトルクで締付けてください。焼損のおそれがあります。
● 製品を廃棄する場合は,産業廃棄物として扱ってください。

■ボタン・グローブ・記名板・ツマミの取付け・取外し

①ボタンの交換方法

適用機種　　図13（a）
・押しボタンスイッチ
：AR22F0R，F5R，E0R，E5R，S1R，S2R，S3R，S6R，F0S，F5S，E0S，E5S，F0Y，F5Y，E0Y，E5Y，G0R，G5R

● 右図の通り，ボタンの凹部（全周）を小形のマイナスドライバなどで軽くこじると取外せます。
取付けは，押棒上の十字凹溝にボタンの裏側の十字凸部を合わせ，ボタンを圧入して取付けてください。

適用機種　　図13（b）
・押しボタンスイッチ
：AR22FAR，FBR，EAR，EBR

● 図の通りボタン凹部（全周）を小形のマイナスドライバなどで軽くこじると取外せます。
取付けは，押棒上の十字凹溝にMAS記名板の凸部を合わせてからボタンを圧入して取付けてください。

適用機種　　図13（c）
・照光押しボタンスイッチ
：AR22M0L，M5L，M4L，M9L，M4P
・押しボタンスイッチ
：AR22M0R，M5R，M4R，M9R，M4Y

● ボタンはねじ込み式となっております。直接手で取付け，取外しを行ってください。なお，取付けの際のボタンのねじ込みは完全に行ってください。
なお，締付トルクは0.3～0.5N·mを目安としてください。

適用機種　　図13（d）
・非常停止用押しボタンスイッチ（押しボタンスイッチ）
：AR22V0R，V2R，VSR，（V5R）
・非常停止用照光押しボタンスイッチ（照光押しボタンスイッチ）
：AR22V0L，V2L，VDL，VAL，VSL，（V5L）

● ボタンは中央止めになっていますので，グローブの凹部に締付レンチ（AR9A002）の先端をかみ合わせ，回転させて取付けまたは取外しを行ってください。
（注1） 適正締付トルクは0.5～1.0N·m
（注2） グローブは，適正締付トルクにて締付けを完了させてもボタンとグローブの間は，ガタが生じております。これは，グローブの防油性を保つためですので正常品です。適正トルク以上で締付けを行わないでください。グローブ破損の原因となります。

図13

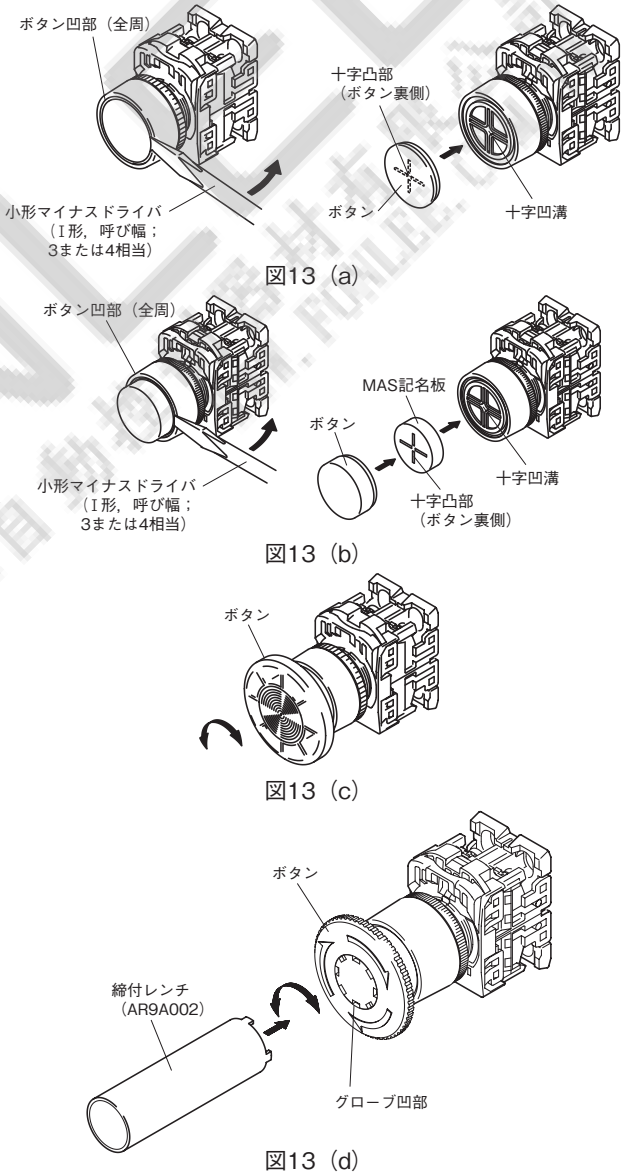

AR22・DR22シリーズ ご使用に際して

適用機種　　図13（e）
・押しボタンスイッチ（非照光フルガード品）
　：AR22G2R，G3R，G7R，G8R，M3R，M8R

● ガードリングを直接手で緩めてください。
　ボタンの周囲の凹部を小形のマイナスドライバで矢印のように軽くこじって取外してください。
　取付けは押棒上の十字凹溝にボタン側の十字凸部を合わせ，ボタンを圧入して取付けてください。（図13（a）と同様です。）

フルガード大形：M3R・M8R形の場合
　ボタン交換はできません。

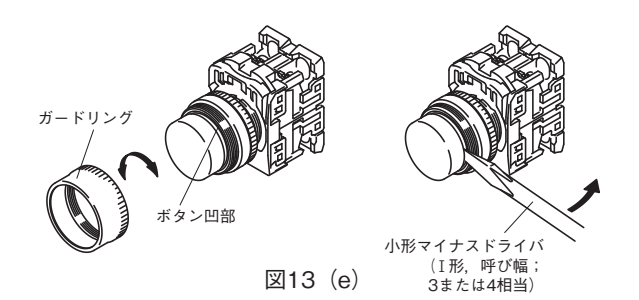

図13（e）

②グローブ，記名板の交換方法

適用機種　　図14
・表示灯　：DR22D0L，K0L

● 締付レンチ（AHX702）の先端にグローブを押し当て，締付レンチを回しながらグローブの取付けまたは取外しを行ってください。
（注）適正締付トルクは0.3～0.5N·m

図14

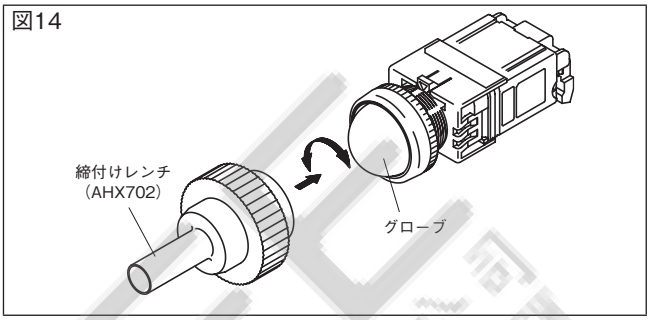

適用機種　　図15
・照光押しボタンスイッチ
　：AR22F0L，F5L，E0L，E5L，G4L，G9L，G2L，G7L，G1L，G6L，F0P，F5P，E0P，E5P
　表示灯：DR22E3L，E3P

● グローブの取付け，取外し
　グローブの凹部に締付レンチ（AR9A001）の先端をかみ合わせ，回転させて取付け，または取外しを行ってください。
（注）適正締付トルクは0.3～0.5N·m

● 記名板の取付け
　押棒上の凸部に記名板の溝部を入れてから，挿入してください。

図15

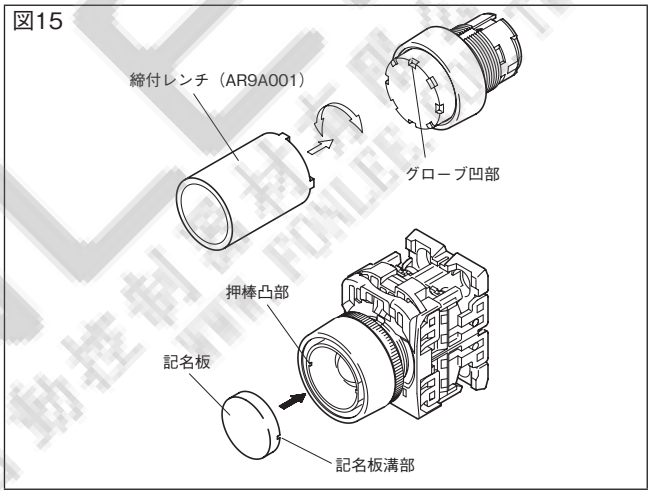

適用機種　　図16
・表示灯　：DR22F3M，F4M，E3M，E3N，F5M
・照光押しボタンスイッチ
　：AR22F0M，F5M

● グローブの凹部を小形のマイナスドライバなどで軽くこじると取り外せます。取付けは，スクリーンの組込み脚部と，本体内組込み溝部の方向を合わせ，取付けを行ってください。

● スクリーンからのグローブ取外し
　スクリーンの周囲の凹溝に小形マイナスドライバの先端を差し込み矢印方向へ押し下げてください。

● スクリーンへのグローブ取付け
　スクリーンへ記名板，グローブの順で圧入してください。圧入の際，スクリーン内部の反射面に指などが触れぬよう，ご注意ください。

（注）機種により記名板およびスクリーン形状が異なります。

図16

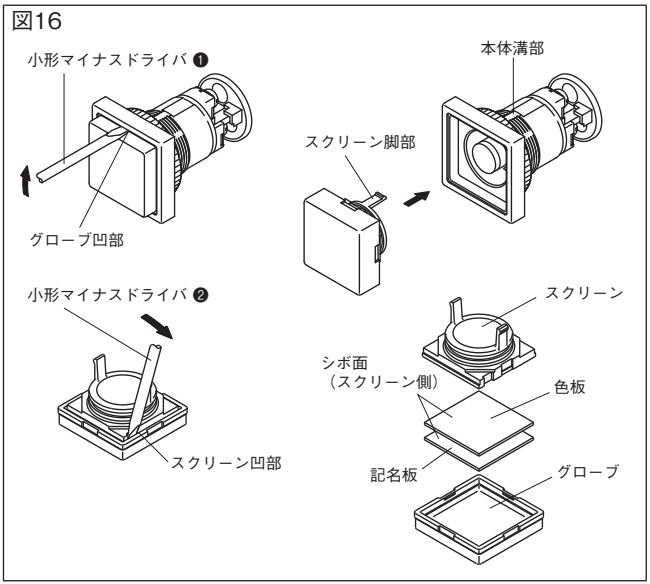

❶ 小形マイナスドライバはI形，呼び幅；3または4相当をご使用願います。
❷ 小形マイナスドライバはI形，呼び幅；3相当をご使用願います。

1 概要
2 フラットコマンド
3 φ16シリーズ
4 φ22 AR,DR
5 φ22 AM,DM
6 φ22 AH225
7 φ22 XB4
8 φ22 XB5
9 φ22 XAL
10 φ25 AH25
11 φ30 AR,DR
12 P板用コマンド
13 角コマンド
14 分電盤用
15 角形表示灯
16 多窓集合表示灯
17 ロータリー
18 始動・操作
19 カムスイッチ
20 コマンドボックス
21 ワイヤレスクレーン制御システム
22 各種規格認証取得一覧
23 生産中止機種，代替機種
24 形式索引

1 概要
2 フラットコマンド
3 φ16シリーズ
4 φ22 AR,DR
5 φ22 AM,DM
6 φ22 AH225
7 φ22 XB4
8 φ22 XB5
9 φ22 XAL
10 φ25 AH25
11 φ30 AR,DR
12 P板用コマンド
13 角コマンド
14 分電盤用
15 角形表示灯
16 多窓集合表示灯
17 ロータリー
18 始動・操作
19 カムスイッチ
20 コマンドボックス
21 ワイヤレスクレーン制御システム
22 各種規格認証取得一覧
23 生産中止機種,代替機種
24 形式索引

適用機種　　図17
・照光押しボタンスイッチ
　：AR22E0M，E5M

● グローブの凹部を小形のマイナスドライバなどで軽くこじるとグローブ，記名板が取外せます。

● 取付けは，グローブに記名板をセットし，グローブを防油キャップに圧入してください。

（注）AR22E0M，E5Mにおいて，パネル前面よりランプ交換する場合は，防油キャップの凹部に締付レンチ（AR9A001）の先端をかみ合わせ回転させて取外し，または取付けを行ってください。（適正締付トルクは0.3～0.5N·m）

③セレクタスイッチのツマミの取付け，取外し方法

③.1　取外し

適用機種　　図18
・セレクタスイッチ
　：AR22PR，PCR，WR，WCR，RR，RCR，PY，PCY，WY，WCY，RY，RCY

● ツマミを外す場合，指示チップの溝へ小形マイナスドライバの先端を差し込み，矢印の方向へ回転させ指示チップを浮き上がらせてから，ツマミを引き抜いてください。

適用機種　　図19
・照光セレクタスイッチ
　：AR22PL，PP

● 照光ツマミを外す場合は，ツマミ外周の溝部を小形のマイナスドライバなどでこじると取外せます。

③.2　ツマミの取付け

取付ける場合は，ツマミ上にある指示チップの方向を，表3の通り，45°間隔で任意の位置へ設定することができますので，いずれかの位置へツマミを設置し，指示チップを押し込んでください。
なお，照光品の場合は圧入タイプとなっていますが，ツマミ上にある指示マークの方向は，同じく45°間隔で任意の位置へ設定することができます。

図17

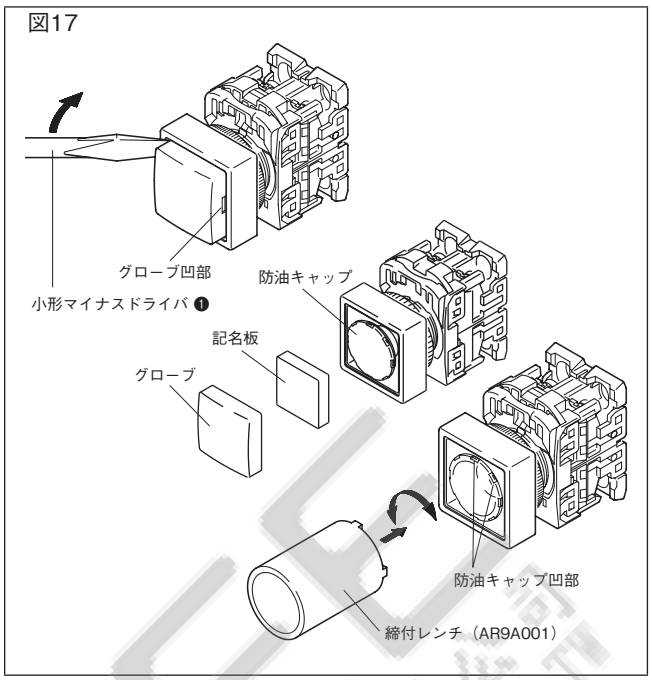

図18

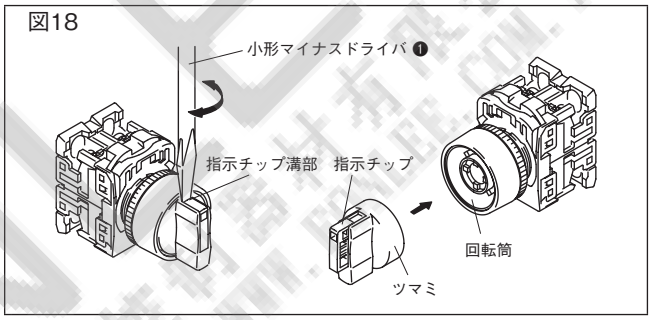

図19

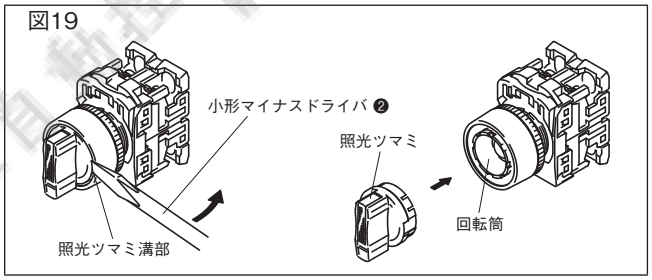

❶小形マイナスドライバはI形，呼び幅；4相当をご使用願います。
❷小形マイナスドライバはI形，呼び幅；3または4相当をご使用願います。

表3　指示チップの方向設定

		2 ノッチ	3 ノッチ
操作部内の回転部突起（　）の位置		リリースアーム側 ↓	リリースアーム側 ↓
ノッチ移動位置（例）	（指示チップと回転部突起を一致させた場合） 90°	1　2	1　2　3
	（指示チップを回転部突起より時計方向に90°ずらした場合） 90°	1　2	1　2　3

（注）2ノッチ・自動復帰品のノッチ角度は60°になります。

AR22・DR22シリーズ ご使用に際して

■ランプの交換

操作部が取付いている状態（パネル前面からの場合）では，下図の通り，ランプへランプ抜差具（AHX790または，AHX702）を挿入し，押し込みながら回してください。
なお，取付けの際はランプ抜差具を時計方向に，取外しの際は逆方向に回してください。

図20　操作部が取付いている状態

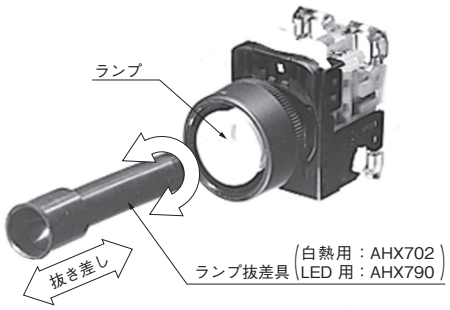

（写No. AF95-51）

また，操作部を取りはずした状態では，下図の通り，ランプを直接に指でツマミ，押し込みながら回してください。
（注）高輝度LED（緑色，青色）は下記をご参照ください。

図21　操作部を取りはずした状態

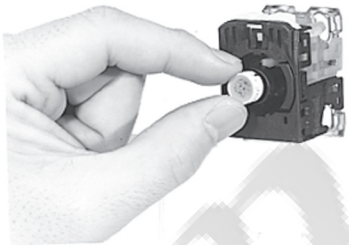

（写No. AF94-453）

●LEDの取扱いについて
発光色が緑色および青色の製品は静電気に対して敏感な製品であり，その取扱いには充分な注意が必要です。この製品の取扱いの際には，万全なる静電気対策，サージ対策をお願いいたします。
静電気対策として次のことを推奨します。
・LEDランプ交換などの取扱いに際してはリストバンドまたは，静電気防止手袋を使用する。
・専用のランプ抜差具（AHX790）を使用する。

■接点・トランス・ランプターミナルの交換

①取外し
下図の通りマイナスドライバで取付脚を少し開き，開いた方の脚から取ると簡単に外れます。なお，より容易に行うための組替工具（AHX321）も用意しております。

図23

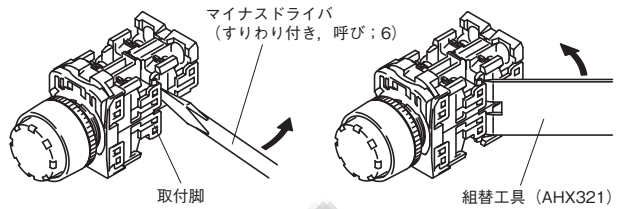

②取付け
● 下図の通り取付脚に対して真っ直ぐに押し込み，確実に組み合っていることを確認してください。また，2個並列に取付ける場合，互いの溝を組合わせユニットが開かないようにご注意ください。（不完全な状態で使用しますと外れたり，動作異常の原因となります。）取付脚には無理な力が加わらないよう，取扱いにご注意ください。
● 接点の追加について
カタログ指定の段積みをこえて接点の追加を行うと，動作しない可能性がありますので規定数以上の段積は行わないでください。

図24

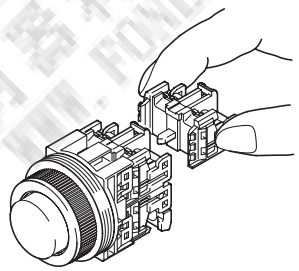

■表示灯の組替え

表示灯の場合，全電圧式品からトランス式品へ，また，トランス式品から全電圧式品への組替えはできません。

■トランスについて

トランスの容量は付属ランプ1個用に設定されていますので，他の負荷を接続することはできません。

■使用電圧と白熱ランプの定格電圧について

白熱ランプは，ランプの定格電圧以下であれば使用可能ですが，白熱ランプの寿命を5000～10000時間（交流回路）必要とする場合には，標準使用電圧の範囲内で使用してください。また，白熱ランプを直流回路で使用しますと，ノッチング現象により寿命が著しく低下しますので，LEDランプを使用することをお勧めします。

	ランプ定格電圧	標準使用電圧
白熱ランプ	6.3V〔AC〕	4～5.5V〔AC〕
	30V〔AC〕	20～24V〔AC〕

1 概要
2 フラットコマンド
3 φ16シリーズ
4 φ22 AR,DR
5 φ22 AM,DM
6 φ22 AH225
7 φ22 XB4
8 φ22 XB5
9 φ22 XAL
10 φ25 AH25
11 φ30 AR,DR
12 P板用コマンド
13 角コマンド
14 分電盤用
15 角形表示灯
16 多窓集合表示灯
17 ロータリー
18 始動・操作
19 カムスイッチ
20 コマンドボックス
21 ワイヤレスクレーン制御システム
22 各種規格認証取得一覧
23 生産中止機種，代替機種
24 形式索引

1 概要
2 フラットコマンド
3 φ16シリーズ
4 φ22 AR,DR
5 φ22 AM,DM
6 φ22 AH225
7 φ22 XB4
8 φ22 XB5
9 φ22 XAL
10 φ25 AH25
11 φ30 AR,DR
12 P板用コマンド
13 角コマンド
14 分電盤用
15 角形表示灯
16 多窓集合表示灯
17 ロータリー
18 始動・操作
19 カムスイッチ
20 コマンドボックス
21 ワイヤレスクレーン制御システム
22 各種規格認証取得一覧
23 生産中止機種,代替機種
24 形式索引

■配線

①端子ねじは，M3.5のプラスマイナスねじです。単線，より線，圧着端子を使用して配線できます。

図25

②圧着端子を2枚重ねて配線できます。（ただし，横方向から先開形を使用する場合は小形のもの〔幅寸法＝6.4mm以下，平板部幅寸法＝11.1mm以下，例．F2-3.5S東栄端子（株）相当品〕をご使用ください。）

図26

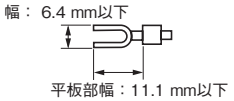

③端子用ワッシャはセルフアップです。
④0.8～1.0N・mの締付トルクで端子ねじを締付けてください。
⑤配線作業時や配線後に端子部に，外力が掛からないようにしてください。動作不良などの原因となる可能性があります。
⑥付属している端子ねじ以外は使用しないでください。

（注1）単線を横方向（側面）よりランプターミナルへ配線する場合は，単線を角ワッシャの中へ確実に入れてください。
（注2）端子の配置は5-63ページの図35をご参照ください。
（注3）多方向スイッチは次項をご参照ください。

■多方向スイッチについて

● ねじ端子の配線について
①端子ねじはM3.5のプラスマイナスねじです。圧着端子を使用して配線してください。

図27

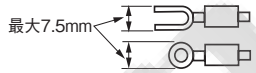

②端子用ワッシャはセルフアップです。
③0.8～1.0N·mの締付トルクで端子ねじを締付けてください。
配線作業時や配線後に接点部に，外力が掛からないようにしてください。動作不良などの原因となる可能性があります。

● はんだ端子（タブ端子）の配線について
①はんだ作業は次の点にご注意ください。
はんだゴテの消費電力は30W以下
はんだの種類はヤニ入りはんだ
はんだ付け時間は30Wの時5秒以内，20Wの時10秒以内で作業を行ってください。なお，はんだ付け作業ははんだゴテのコテ先長さが20mm以上のもので行い，端子に外力が加わらないようにしてください。
鉛フリーはんだは融点が若干高いため，はんだ付けしにくい場合があります。コテ先の大きい物あるいは，熱量が大きい物を使用してください。
②隣接する端子を使う場合，短絡を防ぐ絶縁チューブを使用して絶縁を確保してください。はんだ端子に於ては特に太い線を接続したり，はんだ量が多い場合に注意が必要となります。
③接続可能電線
単　線　最大φ0.8 ＿＿＿＿＿＿ 2本
より線　最大φ0.75mm² ＿＿＿＿ 1本
④タブ端子は110（2.8mm）シリーズのリセプタクルをご使用ください。
⑤配線にタブ端子を使用する場合は，接触部ユニットは，本体に取付けた状態で接続してください。

● 操作について
操作は必ず操作レバーが中央位置に戻ってから行ってください。また，操作レバーには，必要以上の操作力を加えないでください。（100N以下）

● 接点ブロックの使用について
同一接点ブロックのa, b接点を使用する際，異電位となる接続および異種の電源の接続は避けてください。

■VG□形について

● 図28（a）の通り，中央グローブ凹部に締付レンチ（AHX8003）の先端をかみ合わせ，取付けまたは取外しを行ってください。適正締付トルクは0.6～1N・mです。

● 図28（b）の通り，ランプ抜差具（AHX790）を挿入し，押し込みながら回してランプの取付け，または取外しを行ってください。なお，取付けの際はランプ抜差具を時計方向に，取外しの際は逆方向に回してください。

図28

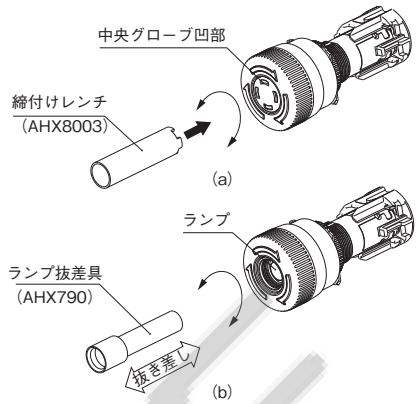

（注）LEDランプおよびネオンランプはAR22VGF専用品ですので，交換の際は，必ず指定のランプを使用してください。

● 配線
・ 端子ねじはM3.5のプラスマイナスねじです。圧着端子を使用して配線してください。絶縁チューブを付けてください。

図29

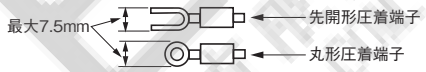

・ 端子用ワッシャはセルフアップです。
・ 0.8～1.0N·mの締付トルクで端子ねじを締付けてください。配線作業時や配線後に接点部に，外力が掛からないようにしてください。動作不良などの原因となる可能性があります。
・ 配線時の留意点
①丸形圧着端子を使用する場合は，
・充電部カバーを外した状態で下図の通り端子リブの白マークと平行（矢印の方向）に仮締めしてください。
・つぎに，充電部カバーを装着して，本締めを行ってください。

図30

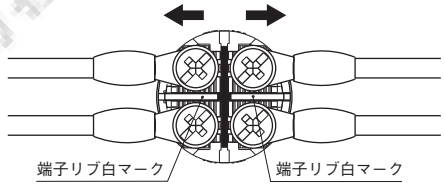

（注）充電部カバー取付の際は，下図の通り充電部カバーの取付脚と本体凹部の方向を合わせ，取付けてください。

図31

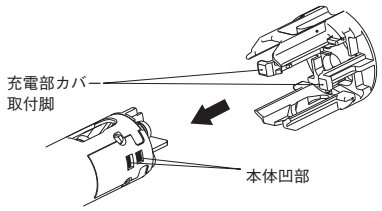

②先開形圧着端子を使用する場合は充電部カバーを装着した状態で配線できます。

■セレクタスイッチ・キー形について

● キーの種類
標準A以外にAR22JR，JCR形は5種類（B,C,D,E,F），AR22JAR形も標準A以外に5種類（B,C,D,E,F）を用意しています。必ずキーの記号と本体の記号が一致したものをご使用ください。

図32

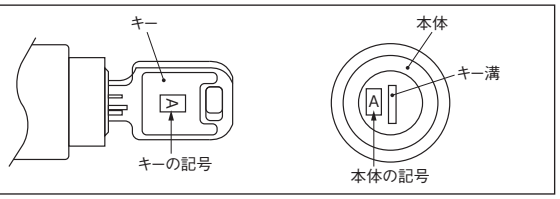

● キーの捻回操作は，本体へキーを最後まで確実に挿入し操作願います。

AR22・DR22シリーズ ご使用に際して

- キーの捻回は，軽く回せば操作できます。あまり大きな力（0.5N·m以上）で操作しないよう，ご注意ください。また，キーの抜き差しは無理に行わないでください。
- 異なる種類のキーを挿入した場合，通常の捻回操作力では動作しませんが，故意に操作した場合やキーの挿入が不十分の状態では動作してしまうおそれがありますのでご注意ください。

■LEDランプについて

①LEDランプの誤点灯について

LEDランプは，微小電流で点灯しますので，サージ吸収回路や無接点回路による漏れ電流あるいは，ケーブル間の漂遊静電容量，ノイズなどにより，誤点灯する可能性があります。

●誤点灯の対策について

・分流抵抗RおよびCR素子の並列接続
LEDランプ端子間（トランス式の場合は入力端子間）に分流抵抗RまたはCR素子（コンデンサ＋抵抗）を並列に接続していただくことで誤点灯を防ぐことができます。ただし，その場合の抵抗またはCR素子の選定は，機種や使用条件などにより異なります。

図33

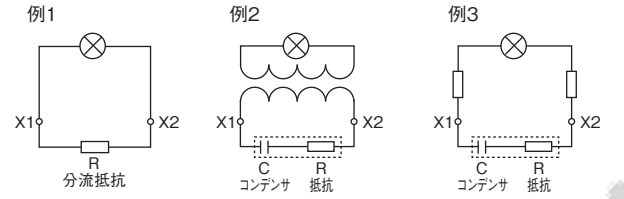

例1	例2	例3
・DC24Vの場合 R:10kΩ(0.5W) ・AC24Vの場合 R:2kΩ(2W)	・AC110Vの場合 C:0.33μF(250Vac) R:120Ω(0.25W) ・AC220Vの場合 C:0.1μF(250Vac) R:120Ω(0.25W)	・DC110Vの場合 C:4700pF(250Vdc) R:100Ω(0.5W)

②電圧の範囲は，6V品が±5%，12V・24Vが±10%です。

なお，常時＋5%または＋10%で使用する場合は，電流を定格電流以下になるよう抵抗値を選定し，外部抵抗をランプへ直列に取付けてください。

③外部抵抗の計算

（例）48V回路に24VのLEDを接続する場合…

$$外部抵抗〔\Omega〕= \frac{回路電圧〔V〕-定格電圧〔V〕}{定格電流〔A〕}$$

$$= \frac{48-24}{11\times10^{-3}} = 2181〔\Omega〕$$

⇒したがって，外部抵抗は2.2kΩ　1W品を使用いたします。
（抵抗器の容量は，充分に余裕のあるものを選定ください。）

④DC電源専用のLEDランプ使用について

DC電源専用のLEDランプに，大きいリップルがかかる場合，寿命低下の原因となりますのでリップルのピーク値は定格使用電圧の1.1倍以下に抑えていただき，リップル率はピーク値の20%以下に抑えてください。

⑤サージについて

高輝度LED製品は静電気に敏感な素子を使用しておりますので，サージなどの異常電圧によって不点灯となる場合がありますので，ご注意願います。

■ブザーについて

- ノイズについて
  過大なノイズが発生する可能性のある回路では，ブザーと並列にサージアブソーバを接続してご使用ください。
- 使用場所について
  防滴構造ではありませんので，油・水のかかる場所や塵埃の堆積する場所での使用はさけてください。（防まつ形は，水の飛まつに対してはOK）
- 強度な腐食性雰囲気での使用はさけてください。
- 漏れ電流などにより誤鳴動する場合がありますのでご注意ください。

■記名板への彫刻について

①彫刻は，記名板（色板）の表面に施してください。

・材質；アクリル樹脂製
・彫刻加工深さ；0.5mm以下
・塗料；メラミン系，フタル酸系，アクリル系などのアルコール主成分のものを使用してください。

②記名サイズ

表4　〔単位：mm〕

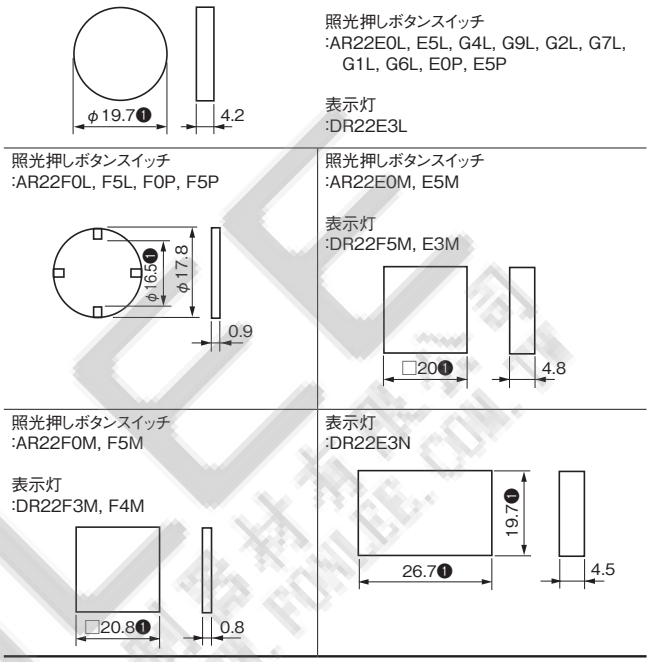

❶記名シートを使用する場合は，上表サイズ以下で厚さ0.1mm以下をご使用ください。
（注）記名板，色板以外の彫刻は行わないでください。

■表示灯の充電部カバーについて

① 全電圧式の充電部カバー取外し方法

表示灯（DR22）充電部カバー取外しに際して充電部カバーの取外しは下図に従って取外し願います。

図34

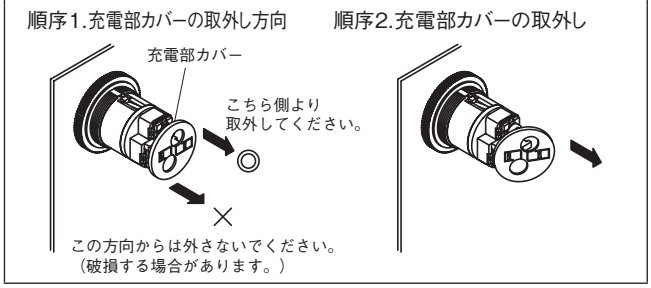

② 短胴形全電圧式の場合

・充電部カバーの取扱方法

図35

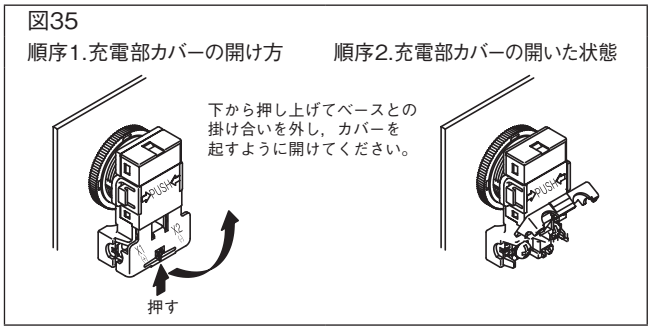

1 概要
2 フラットコマンド
3 φ16シリーズ
4 φ22 AR,DR
5 φ22 AM,DM
6 φ22 AH225
7 φ22 XB4
8 φ22 XB5
9 φ22 XAL
10 φ25 AH25
11 φ30 AR,DR
12 P板用コマンド
13 角コマンド
14 分電盤用
15 角形表示灯
16 多窓集合表示灯
17 ロータリー
18 始動・操作
19 カムスイッチ
20 コマンドボックス
21 ワイヤレスクレーン制御システム
22 各種規格認証取得一覧
23 生産中止機種，代替機種
24 形式索引

1 概要
2 フラットコマンド
3 φ16シリーズ
4 φ22 AR,DR
5 φ22 AM,DM
6 φ22 AH225
7 φ22 XB4
8 φ22 XB5
9 φ22 XAL
10 φ25 AH25
11 φ30 AR,DR
12 P板用コマンド
13 角コマンド
14 分電盤用
15 角形表示灯
16 多窓集合表示灯
17 ロータリー
18 始動・操作
19 カムスイッチ
20 コマンドボックス
21 ワイヤレスクレーン制御システム
22 各種規格認証取得一覧
23 生産中止機種,代替機種
24 形式索引

■その他

①操作について

- ボタンなどの叩き操作や弾き操作は，破損する場合がありますので行わないでください。また，操作は必ず手で行ってください。大形押しボタンやオルタネイト品は，ボタンを引っ張らないでください。
- リングセレクト形は，ボタンを押した状態で回転操作をすると機構部を破損する場合がありますので，このような操作は行わないでください。
- コントロールタイプでは，一部オーバーラップする接点がありますので，ご使用回路で保護回路を設けるなどの処置を行ってください。
- セレクタスイッチの捻回は，軽く回せば操作できます。あまり大きな力（1N·m 以上）で操作しないよう，ご注意ください。
- 非常停止用（照光）押しボタンスイッチ（プッシュ・プル形除く）およびプッシュロック形は，ロックを解除するにはボタンを右廻り，矢印の方向に廻してください。解除のためにボタンを引っ張らないでください。また，解除操作をしている途中でボタンを逆に廻さないでください。製品が破損するおそれがあります。
- 非常停止用（照光）押しボタンスイッチは，常時，ロック状態では使用しないでください。
  操作時に押してロックさせて使用するものです。

②照光タイプの密集取付け

連続点灯する場合は，発熱により周囲温度が定格値以上となる場合がありますので，ご注意ください。取付パネルが金属性でない場合や，密閉された盤で使用する際，換気を行ったり，ランプの発熱の少ないものを使用するなどの注意が必要です。

③使用場所

- 定格表示の使用周囲温度，湿度範囲内で保管および使用してください。
- AR22・DR22 シリーズは，ブザー以外が防油形となっています。ただし，一般的に使用されている切削油や冷却油については評価しておりますが，特殊な油については使用できない場合があります。
- ボタン，フレームの隙間へ，粉塵や切り粉が堆積すると，正常な操作ができなくなるおそれがありますのでご注意ください。このような場所でのご使用には，防じんキャップや防水キャップを使用するなどの注意が必要です。
- AR22，DR22 シリーズは屋内用です。直射日光が当たらないようにしてください。
- オゾン，腐食性ガスの影響を受ける場所では使用しないでください。なお，特殊対応品として硫化ガス対策品（硫化水素ガス濃度 0.5ppm 以下の環境に対応）を用意しております。詳細は G5-69 ページをご参照ください。

④接点ユニットについて

接点ユニットは防水，防油形になっておりませんので，液体などがかからないように注意してください。

⑤接点保護カバー付品への配線

配線時，ドライバが接点保護カバーと接触しながらの締付けとなりますので，配線作業終了後，接点保護カバーの組合せを再度確認してください。

【ドライバと接点保護カバーの接触を避けるため，呼び番号：1 番のドライバ（軸径：φ5）の使用を推奨いたします。】

図36　端子の配置図

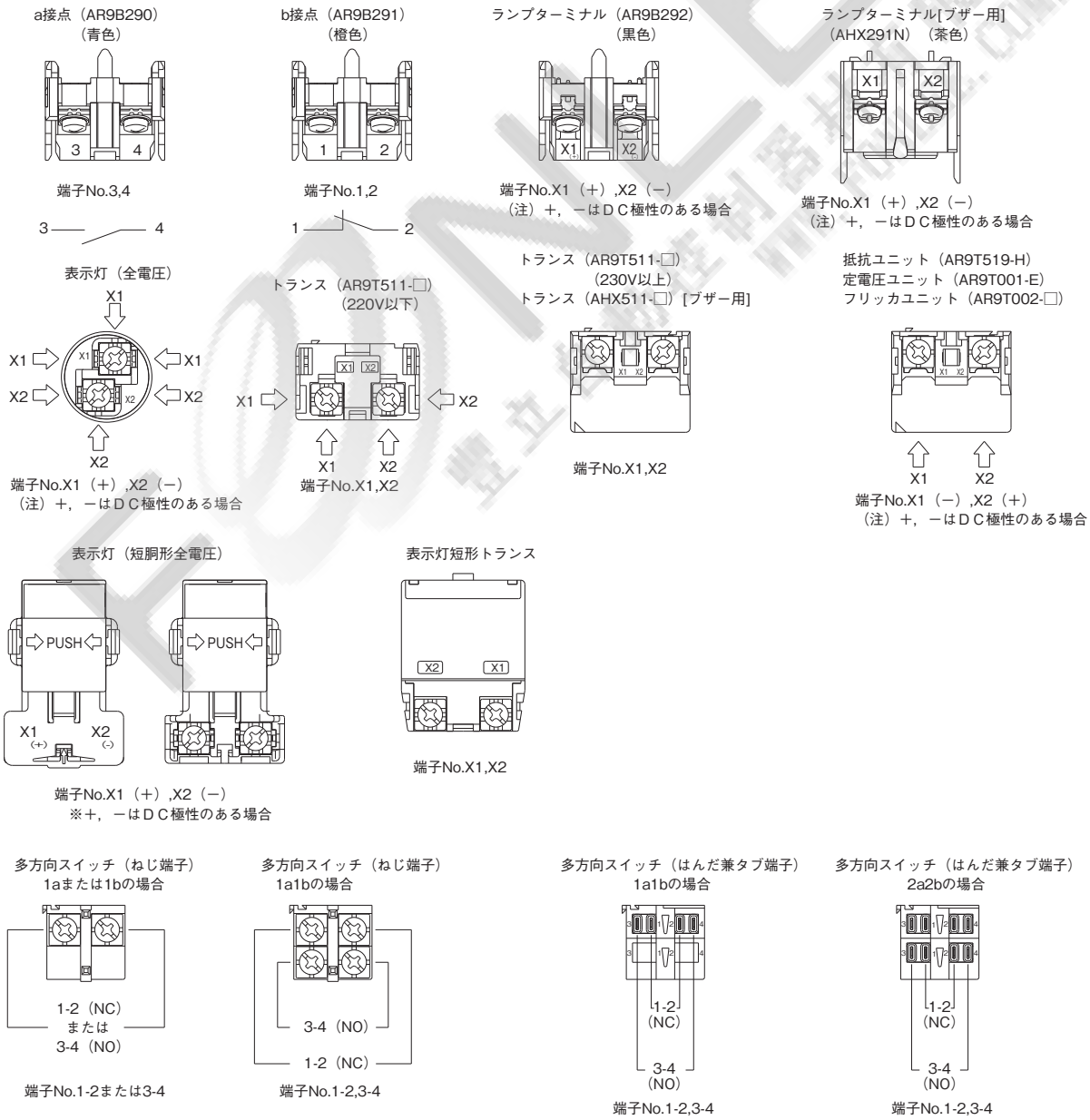

■AR22・DR22シリーズ　部品表

●外観および形式

締付3点レンチ

（写No.KK02-261）

形式（=商品コード）	価格〔円〕	外形〔mm〕
AR9A004	360	30×100×6.5

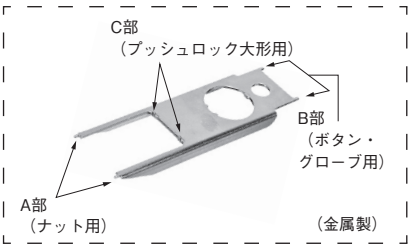

用途；A部…
・φ22操作部をパネルへ取付ける際，締付ナットを確実に締付けることができます（単品のAR9A701形も用意しています）。
用途；B部…
①ボタンおよびグローブの取付け，取りはずしを行うことができます。（単品のAR9A001形も用意しています）。
②適用機種：
・φ22照光スイッチ＝AR22F0L，F5L，E0L，E5L，F0P，F5P，E0P，E5P，G1L，G2L，G4L，G6L，G7L，G9L形
・φ22表示灯＝DR22E3L，E3P形
用途；C部…
・プッシュロック大形の操作部中央を回すことにより，ボタンの取付け，取りはずしを行うことができます（単品のAR9A002形も用意しています）。

締付レンチ

（写No.KK02-097A）

形式（=商品コード）	価格〔円〕	外形〔mm〕
AR9A701	1,380	φ28×70

用途；AR，DR22ナット締付用

締付レンチ

（写No.KK02-098A）

形式（=商品コード）	価格〔円〕	外形〔mm〕
AR9A001	1,270	φ22×35

用途；AR，DR22丸形グローブ締付用
AR22E0M，E5M形，防油キャップ締付用

締付レンチ（中央グローブ用）

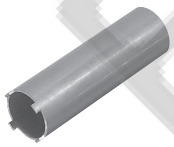

（写No.KK02-099A）

形式（=商品コード）	価格〔円〕	外形〔mm〕
AR9A002	1,380	φ18×60

用途；AR22V□□形グローブ締付用（VGF形は除く）

締付レンチ

（写No.AF03-5）

形式（商品コード）	価格〔円〕	外形〔mm〕
AHX701（AH9A701）	425	φ25×72.5

用途；AR22VG□形ナット締付用

締付レンチ（中央グローブ用）

（写No.AF93-6）

形式（商品コード）	価格〔円〕	外形〔mm〕
AHX8003（AH9Y803）	475	φ14×50

用途；AR22VGF形グローブ締付用

φ22，φ30用締付レンチ

（写No.AF96-241）

形式（=商品コード）	価格〔円〕	外形〔mm〕
AR9A006	1,540	φ40×100

用途；・片方がφ22ナット締付用，
他方がφ30締付リング締付用です。
・φ22用は，ナットとの位置合わせの必要なく簡単に締付できます。

組替工具

（写No.SG-873）

（写No.AF95-21）

形式（商品コード）	適用機種	価格〔円〕	外形〔mm〕
AHX321（AH9A321）	表示灯（全電圧式品）以外	200	42×130×6.5
DR9A321-T（DR9A321-T）	表示灯	635	約57×130×30

用途；・接点ユニット・トランスユニットを取りはずすための工具です（金属製）。
・AHX321形は，押しボタンスイッチの丸形ボタンも取りはずすことができます。

締付レンチ（グローブ用）兼ランプ抜差具（白熱ランプ用）

（写No.SI-1030）

形式（商品コード）	価格〔円〕	外形〔mm〕
AHX702（AH9A702）	320	φ36×55

用途；・片方がグローブ他方が白熱ランプの取付け，取りはずしを行うことができます。
・適用機種：
①グローブ用；DR22D0L，K0L形
②白熱ランプ用；照光スイッチ，表示灯

ランプ抜差具

（写No.AF95-22）

形式（商品コード）	適用機種	価格〔円〕	外形〔mm〕
AHX790（AH9A790）	LED用	390	φ14×57

用途；・ランプの取付け，取りはずしを行うための工具です（ゴム製）。
・片方がBA9s/13ランプ用
他方がE12/15ランプ用です。

保護カバー

（写No.AF95-29）

形式（=商品コード）	希望小売価格〔円〕
AR9E760	190

用途；
・不慮の操作を防止するためのカバーで，スプリングによりカバーが自動で戻ります（パッキン付です）。
・適用機種：
①照光スイッチ＝AR22F0L，F5L，E0L，E5L，F0M，F5M，E0M，E5M，F0P，F5P，E0P，E5P形
②スイッチ＝AR22F0R，F5R，E0R，E5R，FAR，FBR，EAR，EBR，F0S，F5S，E0S，E5S，F0Y，F5Y，E0Y，E5Y形
・外形寸法図〔単位：mm〕

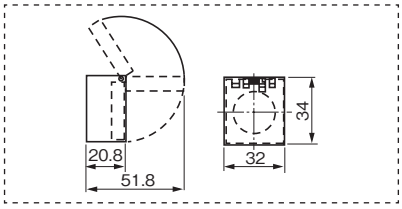

1 概要
2 フラットコマンド
3 φ16シリーズ
4 φ22 AR,DR
5 φ22 AM,DM
6 φ22 AH225
7 φ22 XB4
8 φ22 XB5
9 φ22 XAL
10 φ25 AH25
11 φ30 AR,DR
12 P板用コマンド
13 角コマンド
14 分電盤用
15 角形表示灯
16 多窓集合表示灯
17 ロータリー
18 始動・操作
19 カムスイッチ
20 コマンドボックス
21 ワイヤレスクレーン制御システム
22 各種規格認証取得一覧
23 生産中止機種，代替機種
24 形式索引

AR22・DR22シリーズ 部品表

1 概要
2 フラットコマンド
3 φ16シリーズ
4 φ22 AR,DR
5 φ22 AM,DM
6 φ22 AH225
7 φ22 XB4
8 φ22 XB5
9 φ22 XAL
10 φ25 AH25
11 φ30 AR,DR
12 P板用コマンド
13 角コマンド
14 分電盤用
15 角形表示灯
16 多窓集合表示灯
17 ロータリー
18 始動・操作
19 カムスイッチ
20 コマンドボックス
21 ワイヤレスクレーン制御システム
22 各種規格認証取得一覧
23 生産中止機種,代替機種
24 形式索引

防水キャップ

(写No.KK2-124A)

形式（＝商品コード）	希望小売価格〔円〕
AR9D797-□	265

（注1） □内色指定：

色	緑	赤	黒	黄	透明（標準）
記号	G	R	B	Y	無記号

用途；・操作部を密閉し，スイッチ内部への粉・ゴミなどや水の侵入を防止するためのカバー（ゴム製）で，じん埃の多い場所や水のかかる場所，水がかかって凍る場所への使用に最適です。
・適用機種：
①照光スイッチ＝AR22E0L, E5L形
②スイッチ＝AR22E0R, E5R形
・外形寸法図〔単位：mm〕

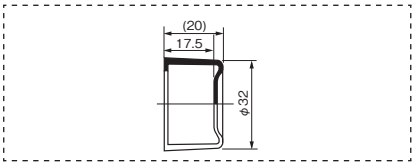

・本体に付属のパッキンは取外して使用してください。

パネルプラグ

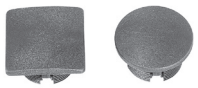

(写No.SI-1027)

形式（商品コード）	形状	パネルカット寸法（材質）	価格〔円〕	外形〔mm〕
AHX725-□（AH9Y725-□）	丸	φ22.3mm（樹脂製）	320	φ29.5×17
AHX726-□（AH9Y726-□）	正角		320	□29.5×17

（注1） □内色指定：

色	記号
黒	B
灰	H

用途；・予備のパネルカットをふさぐためのプラグです。パネル突出量は5mmです。
・防油形として使用する場合は，パッキン（AR9Y730形）を介し，締付ナット（AR9R744形）により締付けてください。

パッキン

(写No.AF94-462)

形式（＝商品コード）	希望小売価格〔円〕
AR9Y730	40

（注1） ゴム製です。
（注2） 多方向形，ブザーは除く。

締付ナット

(写No.AF94-462)

形式（＝商品コード）	使用機種	価格〔円〕	外形〔mm〕
AR9R744	φ22 ❶	320	φ29.7×4

❶AR22VG□形，多方向形，ブザーは除く。

ロックリング

(写No.AF95-25)

形式（＝商品コード）	希望小売価格〔円〕
AR9Y715	25

用途；・パネルカット寸法φ22.3mm用の回り止めリングです（金属製）。
・外形寸法図〔単位：mm〕

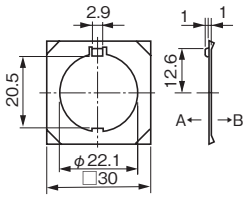

・パネルカットの回り止め用穴有の場合はA面側をパネルに当て使用します（多方向形は除く）。
・パネルカットの回り止め用穴なしの場合でもB面側をパネルに当てるとゆるみ止め用ワッシャとして使用できます（多方向形は除く）。

連結板

(写No.AF97-233)

形式（＝商品コード）	希望小売価格〔円〕
DR9Y004	425

用途；・AR22・DR22シリーズ・角フレーム品を30mmピッチで横一列に取付ける際，製品同士にズレのない優美なパネル面を構成することのできる取付板です。
・連結数に応じて分割（※部での切り取り）することができます（最大12連結）。
・適用機種：
AR22シリーズ（大形，フルガード大形，多方向は除く）
DR22シリーズ（長角形は除く）
・取付例（3台の場合）〔単位：mm〕

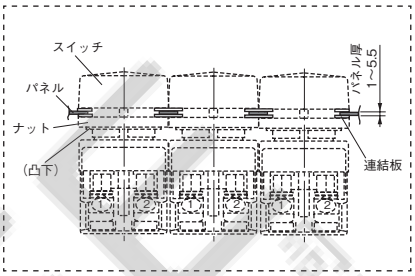

・外形寸法図〔単位：mm〕

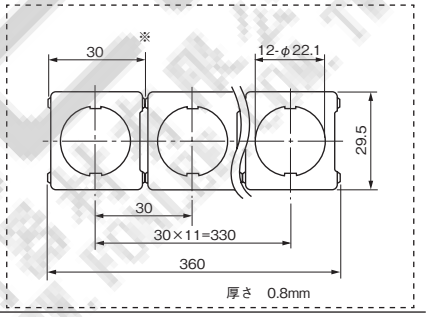

短絡片

(写No.AF95-153)

(写No.AF95-27)

形式（商品コード）	適用機種	希望小売価格〔円〕
APCX029（DN9Y029）	表示灯・全電圧式品	40
DR9Y001（DR9Y001）	表示灯・トランス式品	40

用途；・30mmピッチで配線するための部品です（定格通電電流：3A）。
・外形寸法図〔単位：mm〕

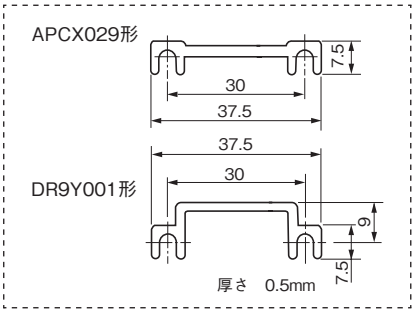

ベースカバー

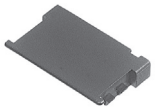

(写No.AF95-26)

形式（＝商品コード）	希望小売価格〔円〕
AR9Y002	30

用途；押しボタンスイッチ・1接点品の際，ベースをふさぐためのカバーです。

AR22・DR22シリーズ 部品表

名称・外観	形式・概要

φ25取付用アダプタ

(写No.AF95-28)

形式（=商品コード）	希望小売価格〔円〕
AR9Y718	40

用途；・AR22・DR22シリーズと組み合わせることにより，パネルカット寸法φ25.5mmへの取付けを容易に行うためのアダプタです（樹脂製）。
・外形寸法図〔単位：mm〕

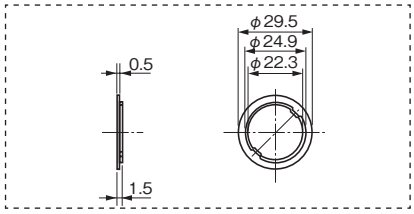

φ25取付用アダプタ

(写No.AF98-198)

形式（=商品コード）	希望小売価格〔円〕
AR9Y008	40

用途；・AR22・DR22シリーズと組み合わせることにより，パネルカット寸法φ25.5mmへの取付けを容易に行うためのアダプタです（樹脂製）。
・取付例〔単位：mm〕

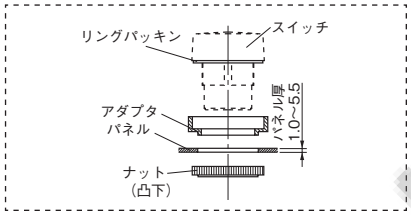

・パネルカット寸法〔単位：mm〕

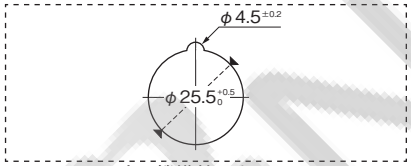

・回り止め機構付です。
・適用機構：
AR22, DR22丸フレーム品
（M3R, M8R, 多方向,ブザーは除く）
・外形寸法図〔単位：mm〕

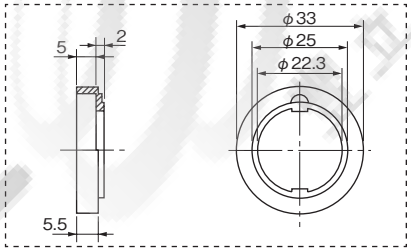

φ30取付用
角・角丸フレーム
アダプタ

(写No.AF95-416)

形式（=商品コード）	希望小売価格〔円〕
AR9Y003	350

用途；・AR22・DR22シリーズの角・角丸フレーム品と組み合わせることにより，φ30コマンドスイッチ/角・角丸フレーム品として使用可能なアダプタです（樹脂製，リングパッキン・締付ナット付）。
・取付方法は，11-54ページをご参照ください。
・外形寸法図〔単位：mm〕

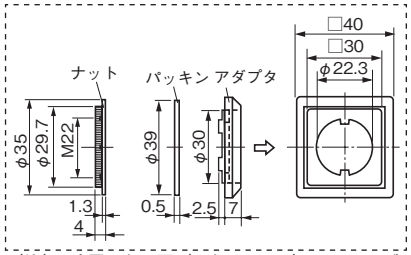

（注） 適用パネル厚（パネルおよびロックリング・銘板などの合計寸法）は2.5～5mmです。

名称・外観	形式・概要

φ30取付用
丸フレームアダプタ

(写No.KK02-100A)

形式（=商品コード）	希望小売価格〔円〕
AR9Y004	245

用途；・AR22・DR22シリーズの丸フレーム品と組み合わせることにより，φ30コマンドスイッチ/丸フレーム品として使用可能なアダプタです（樹脂製，リングパッキン，締付ナット付）。
・取付方法は前記AR9Y003と同様です。
・適用機種：
AR22, DR22丸フレーム品
（M3R, M8R, 多方向, ブザーは除く）
・外形寸法図〔単位：mm〕

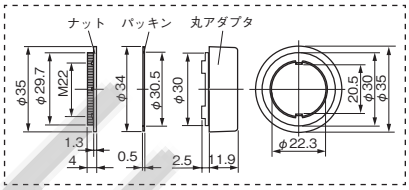

（注） 適用パネル厚（パネルおよびロックリング・銘板などの合計寸法）は2.5～5mmです。

VG□形φ30取付用
アダプタ

(写No.AF93-4)

形式（商品コード）	希望小売価格〔円〕
AHX958（AH9Y958）	425

用途：AR22VG□形と組み合わせることにより，パネルカット寸法Φ30.5mmへの取付けを可能にするアダプタです。
（注1 ）取付方法は下記のとおりです。

①あらかじめ本体に付属されているワッシャ，締付ナット（φ22.3mm用）は使用いたしませんので取りはずしてください。
②本体へφ22用パッキン（本体付属）・φ30取付用アダプタ・φ30用パッキンの順に装着し，パネルカットへ挿入してください。
③パネル裏面よりφ30締付ナットを締付レンチ（AHX701）により，取付けてください。
適正締付トルクは1.0～1.5N・mです。
④適用パネル厚は1～6mmです。

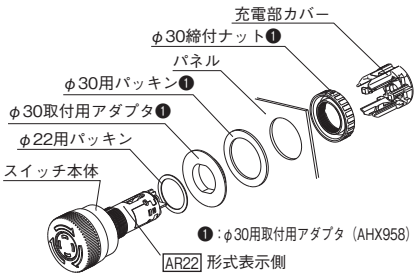

適用パネルカット寸法〔単位：mm〕

（注2）外形寸法図〔単位：mm〕

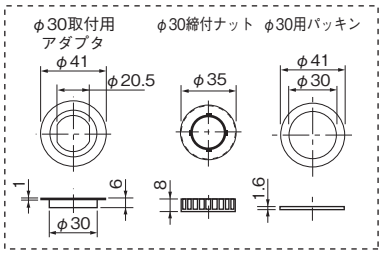

1 概要
2 フラットコマンド
3 φ16シリーズ
4 φ22 AR,DR
5 φ22 AM,DM
6 φ22 AH225
7 φ22 XB4
8 φ22 XB5
9 φ22 XAL
10 φ25 AH25
11 φ30 AR,DR
12 P板用コマンド
13 角コマンド
14 分電盤用
15 角形表示灯
16 多窓集合表示灯
17 ロータリー
18 始動・操作
19 カムスイッチ
20 コマンドボックス
21 ワイヤレスクレーン制御システム
22 各種規格認証取得一覧
23 生産中止機種，代替機種
24 形式索引

AR22・DR22シリーズ 部品表

1 概要
2 フラットコマンド
3 φ16シリーズ
4 φ22 AR,DR
5 φ22 AM,DM
6 φ22 AH225
7 φ22 XB4
8 φ22 XB5
9 φ22 XAL
10 φ25 AH25
11 φ30 AR,DR
12 P板用コマンド
13 角コマンド
14 分電盤用
15 角形表示灯
16 多窓集合表示灯
17 ロータリー
18 始動・操作
19 カムスイッチ
20 コマンドボックス
21 ワイヤレスクレーン制御システム
22 各種規格認証取得一覧
23 生産中止機種,代替機種
24 形式索引

名称・外観 / 形式・概要 / 外形寸法図〔単位：mm〕

銘板

形式（=商品コード）	形状	価格〔円〕
AR9P713-1 3 4	正角	105
AR9P712-1 3 4	長角	105
AR9P711-2 3 4	長角（下丸）	105
AR9P719-5 6	丸	475

用途；・押しボタンスイッチまたはセレクタスイッチ，表示灯と併用して使用します。
・パネルカット寸法φ22.3mm用です（アルミ製，パッキン付）。

銘板（幅34mm）

形式（=商品コード）	銘板高さ	価格〔円〕
AR9P015-B 3 4	ショート（36.0mm）	170
AR9P014-B 3 4	ロング（40.3mm）	170

用途；・セレクタスイッチとの併用に最適です。
・銘板高さには，36.0mm品（ショート）と40.3mm品（ロング）の2種類を用意しています。
・パネルカット寸法φ22.3mm用です（アルミ製黒色，パッキン付）。

記名板式銘板

形式（=商品コード）	形状	価格〔円〕
AR9P009-B	長角下丸形	125
AR9P010-B 3 4	記名板（34×8）	65
AR9P011-B	長角下丸形	125
AR9P012-B 3 4	記名板（34×13）	65
AR9P007-B	長角形	125
AR9P008-B 3 4	記名板（27×16）	65

用途；・文字記入（彫刻）部は取りはずし可能な記名板タイプとなっており，文字変更が生じた場合でも，コマンドスイッチ本体を一切はずすことなく対応することができます。
・記名板は，アルミ製で表面を黒色コーティングした2層構造としており，彫刻時の墨入れ作業が不要となります。
・パネルカット寸法φ22.3mm用です（樹脂製黒色，パッキンなし）。

（写No.KK02-263A）

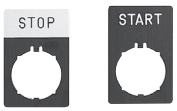

（写No.KK02-264A）

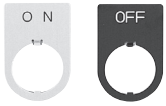

（写No.KK02-262A）

（写No.KK02-265A）

（写No.AF96-190）

（写No.AF96-190）

（注1）1内本体色指定：

色	記号
黒	B
アルミ地＋黒	A

（注2）2内本体色指定：

色	記号
黒	B
アルミ地	A

（注3）AR9P719形の本体色は黄色，文字は黒色です。また，彫刻はできません。

（注4）3 4内表示文字指定：

表示文字		記号（3 4）
無記入		00
和文	入	01
	切	02
	起動	03
	停止	04
	寸動	05
	正転	06
	逆転	07
	非常停止	08
	運転	09
	電源	10
	復帰	11
	リセット	15
	開	64
	閉	65
	切ー入	21
	停止ー起動	22
	手動ー自動	23
	単独ー連動	24
	正転ー逆転	25
	閉ー開	29
	手動ー停止ー自動	41
	逆転ー停止ー正転	42
	単独ー停止ー連動	43
英文	ON	0A
	OFF	0B
	START	0C
	STOP	0D
	OFF-ON	2A

・表示文字高さは，銘板・記名板式銘板が5mm，銘板（幅34mm）が4mmです。

（注5）5 6内表示文字指定：

表示文字		記号（5 6）	備考
無記入		00	ー
和文	非常停止	08	文字高さ7mm
	緊急停止	66	
英文	EMERGENCY STOP	5A	
		5B	文字高さ13mm
	EMERGENCY OFF	5C	

（注6）記名板式銘板には，記名板は付属しておりませんので，それぞれの形式（商品コード）にてご注文ください。

AR9P713-B形　AR9P713-A形

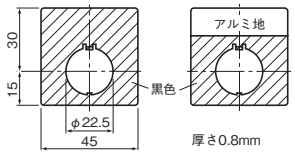

AR9P712-B形　AR9P712-A形

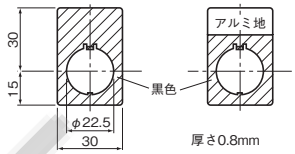

AR9P711-B形　AR9P711-A形

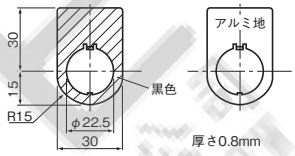

AR9P719形

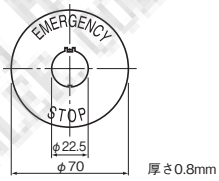

AR9P015-B形　AR9P014-B形

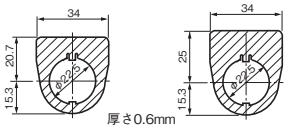

AR9P009-B形

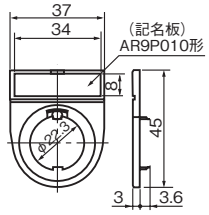

AR9P011-B形

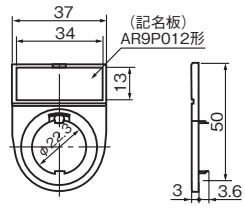

AR9P007形

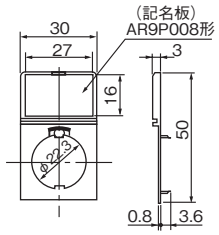

AR22・DR22シリーズ 部品表

名称・外観 / 形式・概要

ボタン，グローブ（照光押しボタンスイッチ，表示灯用）

（写No.AF94-458）

形式（=商品コード）	適用機種	価格〔円〕	外形〔mm〕
AR9C011-□	AR22F0L, F5L, F0P, F5P形	125	φ24×3.5
AR9C012-□	AR22E0L,E5L, G4L,G9L,G2L, G7L,G1L,G6L, E0P,E5P形, DR22E3L,E3P形	125	φ24×9
AR9C013-□	AR22F0M, F5M形	125	□24×3.6
AR9C014-□	AR22E0M, E5M形 DR22E3M, F5M形	125	□24×9
DR9C126-□	DR22F3M形	125	□24×5
DR9C126-C	DR22F4M形	125	
DR9C127-□	DR22E3N形	155	24×31×9.5

（注1） □内色指定：

色	緑	赤	透明	黄	橙	青
記号	G	R	C	Y	A	S
適用本体色記号	G	R	W	Y	A	S

形式（=商品コード）	適用機種	価格〔円〕	外形〔mm〕
AR9C015-■	AR22M4L, M4P形	155	φ29×14.5
AR9C016-■	AR22M0L, M5L形	155	φ40×14.5
DR9C001-■	DR22D0L形	105	φ24×14.5
DR9C002-■	DR22K0L形	220	φ24×13.6

（注2） ■内色指定：

色	緑	赤	乳白	黄	橙	青
記号	G	R	W	Y	A	S
適用本体色記号	G	R	W	Y	A	S

ボタン（押しボタンスイッチ用）

（写No.AF94-461）

形式（=商品コード）	適用機種	価格〔円〕	外形〔mm〕
AR9C001-□	AR22F0R, F5R, G2R, G7R, F0Y, F5Y, S1R, S2R, S3R,S6R形	20	φ24×3.5
AR9C003-□	AR22E0R, E5R, G3R, G8R, G0R, G5R, E0Y, E5Y形	20	φ24×9
AR9C004-□	AR22F0S, F5S形	40	□24×3.5
AR9C005-□	AR22E0S, E5S形	40	□24×9
AR9C006-□	AR22M4R, M9R, M4Y形,	115	φ29×14.5
AR9C007-□	AR22M0R, M5R形	115	φ40×14.5
AR9C027-C	AR22FAR, FBR形	75	φ24×3.2
AR9C028-C	AR22EAR, EBR形	75	φ24×8.7

（注1）□内色指定：

色	緑	赤	黒	黄	白	橙	青
記号	G	R	B	Y	W	A	S

中央グローブ（プッシュロック形用）

（写No.AF95-32）

形式（=商品コード）	適用機種	価格〔円〕	外形〔mm〕
AR9C020-R	AR22V0R, V2R, VSR形	40	φ18×5.5
AR9C020-□	AR22V5R形	40	
AR9C018-R	AR22V0L, V2L, VDL, VAL, VSL形	40	
AR9C018-□	AR22V5L形	40	

（注1）□内色指定：

色	赤	黒	黄
記号	R	B ❶	Y

❶BはAR22V5R形のみです。
（注2）非常停止用は赤（R）のみです。

ボタン（プッシュロック形用 プッシュプル形用）

（写No.AF95-31）

形式（=商品コード）	適用機種	価格〔円〕	外形〔mm〕
AR9C008-R	AR22V4R形	160	φ29×19
AR9C010-R	AR22Q2R形	115	φ35×19
AR9C017-R	AR22V2R, V2L形	115	φ40×19
AR9C019-R	AR22VAL形	160	
AR9C021-R	AR22V0R, V0L形	245	
AR9C021-□	AR22V5R, V5L形	245	
AR9C026-R	AR22VDL形	340	
AR9C040-R	AR22VSR, VSL形	285	φ29×19

（注1）□内色指定：

色	赤	黒	黄
記号	RZ399	B ❶	Y

❶BはAR22V5R形のみです。
（注2）非常停止用は赤（R）のみです。

ツマミ（セレクタスイッチ・ツマミ形用）

（写No.AF95-43）

形式（=商品コード）	適用機種	価格〔円〕	外形〔mm〕
AR9M006-□	AR22PR, PCR, PY, PCY形	170	φ24×19.5

（注1）□内色指定：

色	黒	緑	赤
記号	B	G	R

ツマミ（セレクタスイッチ・長ツマミ形用）

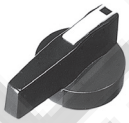

（写No.AF95-42）

形式（=商品コード）	適用機種	価格〔円〕	外形〔mm〕
AR9M007-□	AR22WR, WCR, WY, WCY形	235	24×39×19.5

（注1）□内色指定：

色	黒	緑	赤
記号	B	G	R

ツマミ（セレクタスイッチ・丸ツマミ形用）

（写No.AF95-44）

形式（=商品コード）	適用機種	価格〔円〕	外形〔mm〕
AR9M008-□	AR22RR,RCR, RY, RCY形	275	φ24×19.5

（注1）□内色指定：

色	黒	緑	赤
記号	B	G	R

照光ツマミ（照光セレクタスイッチ・ツマミ形用）

（写No.AF94-465）

形式（=商品コード）	適用機種	価格〔円〕	外形〔mm〕
AR9M005-□	AR22PL, PP形	125	23.5×26×18.5

（注1）□内色指定：

色	緑	赤	乳白	黄	橙	青
記号	G	R	W	Y	A	S

キー

（写No.KKD09-012）

形式（=商品コード）	適用機種	価格〔円〕	備考
AR9C022-□	AR22JR, JCR形	360	両方向挿入
AR9C025-□	AR22JAR形	360	単方向挿入

（注1）□内キー種類指定：

記号（種類）	A	B	C	D	E	F

（注2）2個／1セットです。

1 概要
2 フラットコマンド
3 φ16シリーズ
4 φ22 AR,DR
5 φ22 AM,DM
6 φ22 AH225
7 φ22 XB4
8 φ22 XB5
9 φ22 XAL
10 φ25 AH25
11 φ30 AR,DR
12 P板用コマンド
13 角コマンド
14 分電盤用
15 角形表示灯
16 多窓集合表示灯
17 ロータリー
18 始動・操作
19 カムスイッチ
20 コマンドボックス
21 ワイヤレスクレーン制御システム
22 各種規格認証取得一覧
23 生産中止機種，代替機種
24 形式索引

AR22・DR22シリーズ 部品表

1 概要
2 フラットコマンド
3 φ16シリーズ
4 φ22 AR,DR
5 φ22 AM,DM
6 φ22 AH225
7 φ22 XB4
8 φ22 XB5
9 φ22 XAL
10 φ25 AH25
11 φ30 AR,DR
12 P板用コマンド
13 角コマンド
14 分電盤用
15 角形表示灯
16 多窓集合表示灯
17 ロータリー
18 始動・操作
19 カムスイッチ
20 コマンドボックス
21 ワイヤレスクレーン制御システム
22 各種規格認証取得一覧
23 生産中止機種,代替機種
24 形式索引

名称・外観 / 形式・概要

記名板（丸フレーム・平形品用）

（写No.AF94-459）

形式（=商品コード）	希望小売価格〔円〕	外形〔mm〕
AR9P001-W	60	φ17.8×0.9

（注） アクリル樹脂ですので，塗料・溶剤は適合するものをご使用ください。

記名板（丸フレーム・突形品用）

（写No.AF94-459）

形式（=商品コード）	希望小売価格〔円〕	外形〔mm〕
AR9P002-W	60	φ19.7×4.2

（注） アクリル樹脂ですので，塗料・溶剤は適合するものをご使用ください。

MAS記名板

（写No.AF98-197）

形式（=商品コード）	適用機種	価格〔円〕	外形〔mm〕
AR9P019-□□■	AR22FAR, FBR形	210	φ21×0.9
AR9P020-□□■	AR22EAR, EBR形	210	φ21×4.2

（注） □□■内MAS記号の種類指定：

MAS記号	○		I		Ⓣ		○	I	Ⓣ
地色	白	黒	白	黒	白	黒	透明		
記号色	赤		緑		緑		黒		
記号	01	02	03	04	11	12	02B	04B	12B

記名板・色板（角フレーム・平形品用）

（写No.AF94-460）

●記名板

形式（=商品コード）	適用機種	価格〔円〕	外形〔mm〕
DR9P241-W	AR22F0M, F5M形 DR22F3M, F4M形	60	□20.8×0.8

●色板

形式（=商品コード）	適用機種	価格〔円〕	外形〔mm〕
DR9P241-□	DR22F3M, F4M形	60	□20.8×0.8

（注1） □内色指定：

色	緑	赤	乳白	黄	橙	青
記号	G	R	W	Y	A	S

（注2） アクリル樹脂ですので，塗料・溶剤は適合するものをご使用ください。

（注3） DR22F3Mは乳白（W）のみです。

記名板（角フレーム・突形品用）

（写No.AF94-460）

（写No.AF94-460）

形式（=商品コード）	適用機種	価格〔円〕	外形〔mm〕
AR9P003-W	AR22E0M, E5M形 DR22F5M, E3M形	60	□20×4.8
DR9P001-W	DR22E3N形	85	19.7×26.7×4.5

（注） アクリル樹脂ですので，塗料・溶剤は適合するものをご使用ください。

記名シール

（写No.AF95-34）

形式（商品コード）	価格〔円〕	外形〔mm〕
AHX727（AH9Y727）	320	□20

用途；記名板・色板（DR9P241-□, AR9P003形）へ貼ることにより,記名することができます（厚さ：0.025mm）。

LEDランプ〈ぴかりくん〉

（写No.KKD06-208）

形式（商品コード）	ランプ使用電圧〔V〕	希望小売価格〔円〕
APX510-6□（DH9L510-A□）	AC6	665 青色は1,745
APX510-D6□（DH9L510-6□）	DC6	
APX510-12□（DH9L510-B□）	AC/DC12	
APX510-15□（DH9L510-C□）	AC/DC15	
APX510-24□（DH9L510-E□）	AC/DC24	

（注1） □内発光色指定：

発光色		緑	赤	橙	黄	ｱﾝﾊﾞｰ	青
記号	形式	G	R	O	Y	A	S
	コード	G	R	A	Y	V	S
適用本体色記号		G	R	W	Y	A	S

（注2） DR22F4M形・橙品（A）の場合，LEDランプの発光色は「橙」〈APX510-■O（DH9L 510-■A）〉となります。

（注3） 外形寸法図〔単位：mm〕

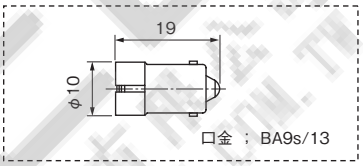

（注4） 消費電流は4-5ページをご参照ください。

LEDランプ〈ぴかりくん〉（AR22VGF形用）

（写No.KK02-109A）

形式（=商品コード）	ランプ使用電圧〔V〕	希望小売価格〔円〕
AR9L002-ER	AC/DC24	485

（注1） AR22VGF専用品です。他の機種には使用しないでください。

（注2） 外形寸法図〔単位：mm〕

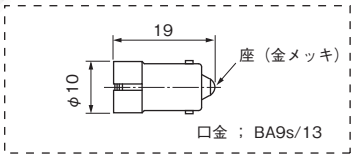

ネオンランプ（AR22VGF形用）

（写No.KK03-038）

形式（=商品コード）	ランプ使用電圧〔V〕	希望小売価格〔円〕
AR9N001-HA	AC110	485
AR9N001-KA	AC120	
AR9N001-MA	AC220	
AR9N001-PA	AC240	

（注1） AR22VGF形専用品です。他の機種には使用しないでください。

（注2） 発光色は橙色です。

（注3） 外形寸法図〔単位：mm〕

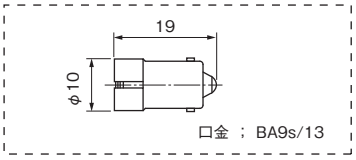

AR22・DR22シリーズ 部品表

白熱ランプ

(写No.KKD06-307)

形式（商品コード）	ランプ使用電圧〔V〕	定格電圧，消費電力
AHX135（DH9H135）	AC/DC5.5	AC/DC6.3V，1W
AHX279（DH9H279）	AC/DC15	AC/DC18V，1W
AHX144（DH9H144）	AC/DC20	AC/DC24V，1W
AHX129（DH9H129）	AC/DC24	AC/DC30V，1W

（注1） 外形寸法図〔単位：mm〕

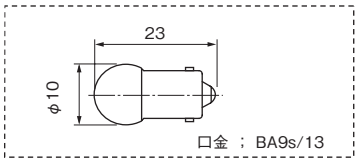

（注2） 希望小売価格〔円〕：105

接点ユニット（a接点）

(写No.AF94-455)

形式（=商品コード）	タイプ	価格〔円〕	外形〔mm〕
AR9B290	標準	330	19.3×29×27
AR9B290-S	オーバーラップ用	360	

（注1） 青色です。
（注2） この部品を手配した場合，充電部保護カバーは付属していません。

接点ユニット（b接点）

(写No.AF94-455)

形式（=商品コード）	タイプ	価格〔円〕	外形〔mm〕
AR9B291	標準	330	19.3×29×27
AR9B291-S	オーバーラップ用	360	

（注1） 橙色です。
（注2） この部品を手配した場合，充電部保護カバーは付属していません。

ランプターミナル

(写No.AF94-456)

形式（=商品コード）	価格〔円〕	外形〔mm〕
AR9B292	145	19.3×29×27

（注1） 黒色です。
（注2） この部品を手配した場合，充電部保護カバーは付属していません。

接点部保護カバー

(写No.KK02-117A)

形式（=商品コード）	適用機種	価格〔円〕
AR9D001-1	AR22接点部1段積	530
AR9D001-2	AR22接点部2段積	635

用途；・接点部をシリコンゴムカバーで覆い，じんあいなどが接点部内へより入りにくい構造としたものです。
・AR9D001はA部が分割されています。
・適用機種；4-74ページをご参照ください。
・外形寸法図〔単位：mm〕

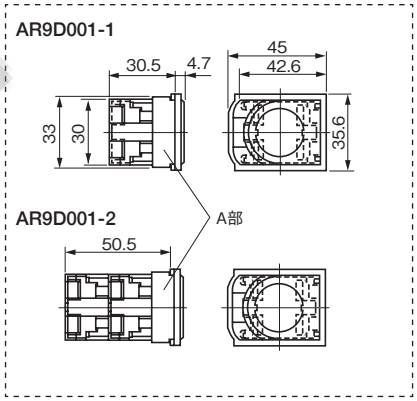

トランスユニット

(写No.KKD06-354)

(写No.KKD06-355)

形式（=商品コード）	使用電圧〔V〕	価格〔円〕	適用機種
AR9T511-H	AC100～110	465	φ22，標準タイプ（ブザー除く）
AR9T511-L	AC115～127	930	
AR9T511-M	AC200～220	465	
AR9T511-Q	AC230～254	930	
AR9T511-S	AC350～380	930	
AR9T511-T	AC400～440	930	
AR9T511-V	AC480	930	
AR9T511-W	AC500～550	930	

（注1） 220Vまでの外形は22.4×30×45mmです。
（注2） 220V超過品の外形は25.3×29×48mmです。
（注3） 適用ランプは4-5ページをご参照ください。
（注4） 充電部保護カバー付です。

別置トランスベース

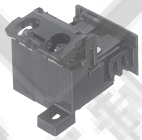

形式（=商品コード）	希望小売価格〔円〕
AR9T003	245

用途；・トランスユニットと組合わせてご使用ください。なお，取付けは，ねじ取付・レール取付のいずれも可能です。
・外形寸法図〔単位：mm〕

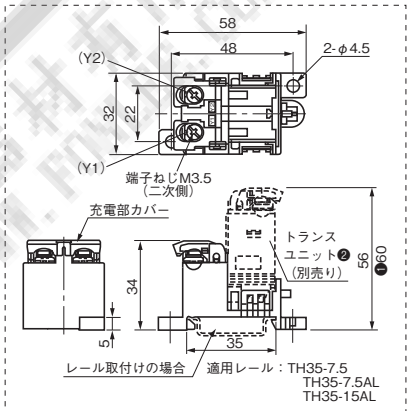

❶AC110・AC127・AC220V品以外の場合です。
❷抵抗ユニット，フリッカユニットにも使用できます（組合せの高さ寸法は60mmになります）。

(写No.KK02-118A)

抵抗ユニット

(写No.KKD06-355)

形式（=商品コード）	使用電圧〔V〕	価格〔円〕	外形〔mm〕
AR9T519-H	DC110	1,030	25.3×29×48

用途；24V定格のLEDランプ（APX510）を，DC110V回路で使用するためのユニットです（充電部保護カバー付です）。

フリッカユニット

(写No.KKD06-355)

形式（=商品コード）	使用電圧〔V〕	価格〔円〕	外形〔mm〕
AR9T002-A	AC6	1,590	25.3×29×48
AR9T002-6	DC6	1,590	
AR9T002-G	AC12, 15, 24 ❶	1,590	
AR9T002-E	DC12, 15, 24 ❶	1,590	

用途；フリッカさせるためのユニットです（充電部保護カバー付です）。
❶12V，15V，24V定格のLEDランプ（APX510）と組合せ使用します。

1 概要
2 フラットコマンド
3 φ16シリーズ
4 φ22 AR,DR
5 φ22 AM,DM
6 φ22 AH225
7 φ22 XB4
8 φ22 XB5
9 φ22 XAL
10 φ25 AH25
11 φ30 AR,DR
12 P板用コマンド
13 角コマンド
14 分電盤用
15 角形表示灯
16 多窓集合表示灯
17 ロータリー
18 始動・操作
19 カムスイッチ
20 コマンドボックス
21 ワイヤレスクレーン制御システム
22 各種規格認証取得一覧
23 生産中止機種，代替機種
24 形式索引

AR22・DR22シリーズ 部品表

1 概要
2 フラットコマンド
3 φ16シリーズ
4 φ22 AR,DR
5 φ22 AM,DM
6 φ22 AH225
7 φ22 XB4
8 φ22 XB5
9 φ22 XAL
10 φ25 AH25
11 φ30 AR,DR
12 P板用コマンド
13 角コマンド
14 分電盤用
15 角形表示灯
16 多窓集合表示灯
17 ロータリー
18 始動・操作
19 カムスイッチ
20 コマンドボックス
21 ワイヤレスクレーン制御システム
22 各種規格認証取得一覧
23 生産中止機種,代替機種
24 形式索引

充電部保護カバー

AR9Y305

DR9Y320

(写No.AF94-466)

形式（=商品コード）	使用機種	価格〔円〕	外形〔mm〕
AR9Y305	接点ユニット, ランプターミナル, トランスユニット❶	30	18.4×29×8.4
DR9Y320	表示灯❷（全電圧式品）	30	φ22×5.8

❶ 220Vまでのトランスユニットに適用します。
❷ DR22D0L, E3L, K0L, F3M, F4M, F5M, E3M, E3N, E3P形
（注） 充電部保護カバーは，上記適用機種に標準付属しております。
（多方向スイッチ，接点ユニットのみ，ランプターミナルのみの場合は除く）

充電部保護カバー

AHX305

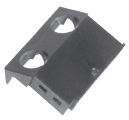

(写No.SG-842)

AHX376

(写No.SG-5)

形式（商品コード）	使用機種	価格〔円〕	外形〔mm〕
AHX305（AH9Y305）	ブザー（全電圧式品）	40	23.5×27.5×16
AHX376（AH9Y376）	トランス付品❶ 短胴トランス付品 抵抗ユニット付品	40	13×29×6.5

❶ 標準タイプトランス付品は220V超過品に適用します。
（注） 充電部保護カバーは上記適用機種に標準付属しております。

FONLEE 豊立自動控制器材有限公司 WWW.FONLEE.COM.TW

AR22・DR22シリーズ　特殊対応品

〈二種耐熱品〉

低圧非常電源設備にて活躍する，二種耐熱品コマンドスイッチ！

■特長

●「非常用配電盤等認証業務委員会」にて登録・承認が得られており，低圧で受電する非常電源専用受電設備の配・分電盤に使用することができます（登録機器）。

■性能

●二種耐熱性能

JIS A 1304（建築構造部分の耐火試験方法）に定める火災温度曲線（840℃30分）の1/7の温度で30分間加熱したとき，支障なく耐熱定格使用電流を通電することができます。

●耐熱温度特性

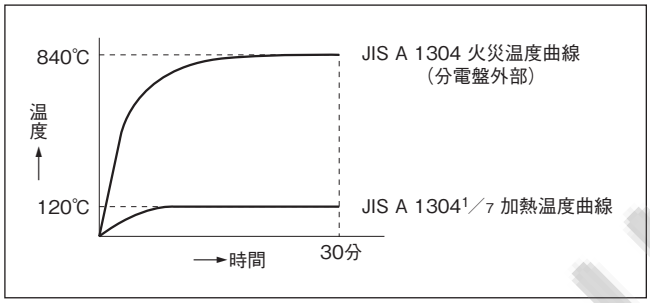

●その他性能は標準品と同一です。

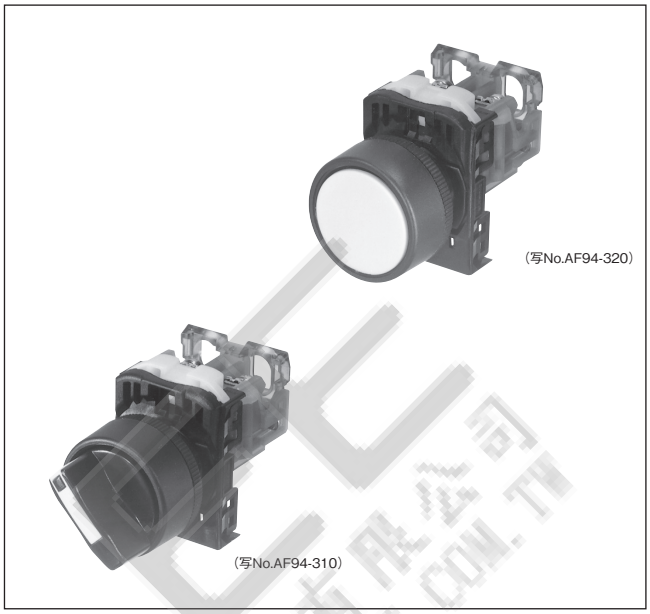

■形式（＝商品コード）

●AR22 □□□□ Z0

（注）標準品形式の末尾に，「Z0」とご指定ください。

■定格

機種	開放熱電流（定格通電電流）〔A〕	耐熱定格通電電流〔A〕	耐熱定格使用電流〔A〕		
			定格使用電圧〔V〕	交流 AC-15（コイル負荷）	直流 DC-13（コイル負荷）
押しボタンスイッチ セレクタスイッチ（2ノッチ）	10	7	24	—	4.2
			110	4.2	0.9
			220	4.2	—
			440	1.75	—
セレクタスイッチ（3ノッチ）	10	7	24	—	2.1
			110	2.1	0.45
			220	2.1	—
			440	0.9	—

■外形寸法

●標準品と同一です。

■対象機種

〈AR22シリーズ〉

●押しボタンスイッチ:　AR22F0R・E0R・M0R形

●セレクタスイッチ:　AR22PR・WR・JR形（3ノッチ自動復帰は除く）

（注）接点構成は4接点までです。

■希望小売価格（税抜き）

機種	希望小売価格〔円〕
二種耐熱品	標準品に対して＋150

1 概要
2 フラットコマンド
3 φ16シリーズ
4 φ22 AR,DR
5 φ22 AM,DM
6 φ22 AH225
7 φ22 XB4
8 φ22 XB5
9 φ22 XAL
10 φ25 AH25
11 φ30 AR,DR
12 P板用コマンド
13 角コマンド
14 分電盤用
15 角形表示灯
16 多窓集合表示灯
17 ロータリー
18 始動・操作
19 カムスイッチ
20 コマンドボックス
21 ワイヤレスクレーン制御システム
22 各種規格認証取得一覧
23 生産中止機種，代替機種
24 形式索引

AR22・DR22シリーズ　特殊対応品

〈接点部保護カバー付品〉

■特長

●接点部をシリコンゴムカバーで覆い，じん埃などが接点部内へより入りにくい構造としたものです。
●その他の定格・仕様は，標準品と同一です。

■形式（＝商品コード）

●AR22 □ Z8

（備考）標準品形式の末尾に，「Z8」とご指定ください。

■外形寸法

●接点部の周囲に，厚さ約1mmのシリコンゴム皮膜が被せてある以外は，標準品と変わりありません。

■希望小売価格（税抜き）

機種	希望小売価格〔円〕
非照光タイプ	
2接点品	標準品に対して　＋455
4接点品	標準品に対して　＋550

■対象機種

●〈AR22シリーズ〉

機種	接点構成	備考
・押しボタンスイッチ ・非常停止用 押しボタンスイッチ ❶ ・セレクタスイッチ	1a1b品，2a品 ❷ 2b品	接点部1段用
	1a3b品，2a2b品，3a1b品， 4a品 ❷，4b品	接点部2段用
・照光押しボタンスイッチ （全電圧品） ・非常停止用照光 押しボタンスイッチ ❶ （全電圧品）	1a品❸ 1b品	接点部1段用
・照光セレクタスイッチ （全電圧品）	1a2b品，2a1b品， 3a品 ❸，3b品	接点部2段用

❶接点一体形（VG□形）は除く。
❷非常停止用押しボタンスイッチは除く。
❸非常停止用照光押しボタンスイッチは除く。

■その他

標準品に下記アクセサリを取付け，接点部保護カバー付品とすることも可能です。

	接点部1段用	接点部2段用
AR22	AR9D001-1	AR9D001-2

〈耐水溶性切削油・熱帯処理品〉

■特長

●水溶性切削油をはじめ，作動油・潤滑油・洗浄油の影響を受ける環境や相対湿度95％の環境の中でも，構成部品の錆や腐食に対する材質配慮を施すことで，より安心してご使用いただくことができます。
●その他の定格・仕様は，標準品と同一です。

■形式（＝商品コード）

●AR22 □ Z9　　●DR22 □ Z9

（注）標準品形式の末尾に，「Z9」とご指定ください。

■外形寸法

●標準品と同一です。

■対象機種

●〈AR22，DR22シリーズ〉
・AR22（多方向スイッチ，FAR, FBR, EAR, EBR, VG□形を除く）
・DR22（抵抗ユニット付表示灯，ブザーを除く）

■希望小売価格（税抜き）

機種	希望小売価格〔円〕
耐水溶性切削油・熱帯処理品	標準品に対して　＋125

1 概要
2 フラットコマンド
3 φ16シリーズ
4 φ22 AR,DR
5 φ22 AM,DM
6 φ22 AH225
7 φ22 XB4
8 φ22 XB5
9 φ22 XAL
10 φ25 AH25
11 φ30 AR,DR
12 P板用コマンド
13 角コマンド
14 分電盤用
15 角形表示灯
16 多窓集合表示灯
17 ロータリー
18 始動・操作
19 カムスイッチ
20 コマンドボックス
21 ワイヤレスクレーン制御システム
22 各種規格認証取得一覧
23 生産中止機種，代替機種
24 形式索引

AR22・DR22シリーズ　特殊対応品

〈端子部IP2X対応品〉

■特長

●EN規格，EN60204-1（電撃に対する保護）に適合。
端子部がIEC60529による保護構造；IP2Xのフィンガープロテクション（人の指を模した試験指が導通部に接触しない）を確保しています。
●充電部カバー装着状態にて，簡単に接点ユニット・ランプターミナルの着脱を行うことができます。

■形式（＝商品コード）

●本体

●AR22 □ ZB　　●DR22 □

（注）標準品形式の末尾に，「ZB」とご指定ください。

●アクセサリ

・接点ユニット（＋充電部保護カバー）
〈a接点〉 AR9B290-D
〈b接点〉 AR9B291-D
・トランスユニット（＋充電部保護カバー）
AR9T511-□D

■外形寸法図〔単位：mm〕

●本体（例）

〈AR22/押しボタンスイッチ〉

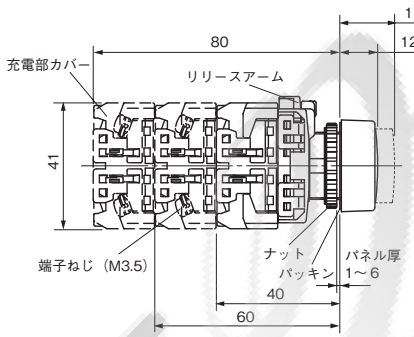

〈DR22/全電圧式〉

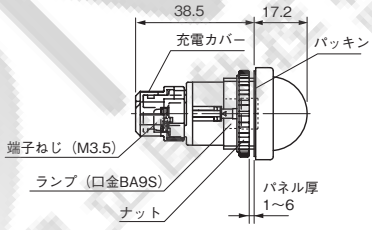

〈DR22/トランス式〉

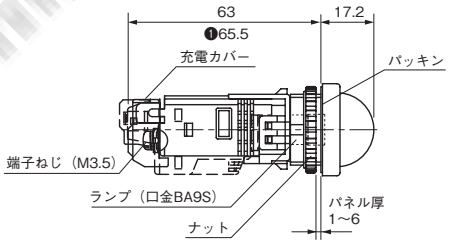

❶ランプ使用電圧が，トランス式でAC100V・AC127V・AC220V品以外の場合です。

■定格・仕様

●端子部保護構造はIP2Xです。
●端子ねじはM3.5プラスマイナスねじです。
単線および先開形圧着端子にて配線できます。
（注）丸形圧着端子はご使用になれません。
●その他の定格・仕様は標準品と同一です。

■対象機種

●〈AR22，DR22シリーズ〉
・AR22（多方向スイッチは除く）❶
・DR22標準タイプ：全電圧，トランス付品
（ブザー，短胴形全電圧を除く）
❶VG□形は標準品が端子部IP2X仕様品です。

■希望小売価格（税抜き）

機種	希望小売価格〔円〕
接点部IP2X対応品	お問い合わせください。

〈硫化ガス対策品〉

■特長

●硫化水素ガス濃度0.5ppm以下の環境に対応できます。
●金属部には腐食対策を施しています。（注）
●ARシリーズの接点は金メッキ仕様です。
（注）本体は樹脂性ですので，樹脂（プラスチック）に影響を与えるガスにはご使用になれません。

■形式（＝商品コード）

●AR22 □ Z4　　●DR22 □ Z4

（備考）標準品形式の末尾に，「　」とご指定ください。

■ご使用に際して

●この仕様品は軽度の腐食性ガスに対応するものです。
●基本的にはスイッチ全体をボックスで覆うなど、盤の保護構造も考慮願います。

■定格・仕様

●硫化水素ガス濃度；0.5ppm以下
●保存時，周囲温度；8～37℃
●相対湿度；62～81％
●その他の定格・仕様は標準品と同一です。

■外形寸法

●標準品と同一です。

■対象機種

●〈AR22，DR22シリーズ〉
・AR22（多方向スイッチ，VG□形を除く）
・DR22（抵抗ユニット付表示灯，ブザーを除く）

■希望小売価格（税抜き）

機種	希望小売価格〔円〕
硫化ガス対策品	お問い合わせください。

1 概要
2 フラットコマンド
3 φ16シリーズ
4 φ22 AR,DR
5 φ22 AM,DM
6 φ22 AH225
7 φ22 XB4
8 φ22 XB5
9 φ22 XAL
10 φ25 AH25
11 φ30 AR,DR
12 P板用コマンド
13 角コマンド
14 分電盤用
15 角形表示灯
16 多窓集合表示灯
17 ロータリー
18 始動・操作
19 カムスイッチ
20 コマンドボックス
21 ワイヤレスクレーン制御システム
22 各種規格認証取得一覧
23 生産中止機種，代替機種
24 形式索引

AR22・DR22シリーズ SEMI規格対応品

1 概要
2 フラットコマンド
3 φ16シリーズ
4 φ22 AR,DR
5 φ22 AM,DM
6 φ22 AH225
7 φ22 XB4
8 φ22 XB5
9 φ22 XAL
10 φ25 AH25
11 φ30 AR,DR
12 P板用コマンド
13 角コマンド
14 分電盤用
15 角形表示灯
16 多窓集合表示灯
17 ロータリー
18 始動・操作
19 カムスイッチ
20 コマンドボックス
21 ワイヤレスクレーン制御システム
22 各種規格認証取得一覧
23 生産中止機種,代替機種
24 形式索引

■特長

●当社非常停止用押しボタンスイッチと組み合わせることにより半導体製造装置に要求されるSEMI規格に準拠可能
（SEMI-S2, SEMATECH Application Guide for SEMI S2-93）
●EMERGENCY OFF銘板を用意
●『EMO』記号付 非常停止用押しボタンスイッチを用意

取付例

非常停止用押しボタンスイッチ
AR22V3R（EMO記号付）形との組合せ

非常停止用押しボタンスイッチ
AR22V2R形との組合せ

■形式（商品コード）・希望小売価格（税抜き）・納期

●アクセサリ

名称・外観	形式（＝商品コード）	希望小売価格〔円〕	納期	本体色
ガードリング （写No.KKD05-263）	**AR9R008**	1,060	○	黄
EMERGENCY OFF銘板 （写No.KKD05-262）	**AR9P721-5C**	475	○	黄（文字；黒）

●非常停止用押しボタンスイッチ

フレーム	機種	外観	接点構成 ❶	形式（＝商品コード）	希望小売価格〔円〕	納期	ボタンの色
丸フレーム	プッシュロック大形（φ40）EMO記号付	AR22V3R-□□RZ286形 （写No.KKD05-261）	1b	**AR22V3R-01RZ286**	1,930		赤［R］（文字；白）
			1a1b	**AR22V3R-11RZ286**	2,215		
			2b	**AR22V3R-02RZ286**	2,215		
			1a2b	**AR22V3R-12RZ286**	2,500		
			3b	**AR22V3R-03RZ286**	2,500		
			1a3b	**AR22V3R-13RZ286**	2,790		
			2a2b	**AR22V3R-22RZ286**	2,790		
			4b	**AR22V3R-04RZ286**	2,790		

❶ **接点構成**
接点構成は表中のみ製作できます。

◎	標準品	○	準標準品		受注品	K

AR22・DR22シリーズ 特殊対応品

■外形寸法図〔単位：mm〕

●ガードリング（AR9R008形）

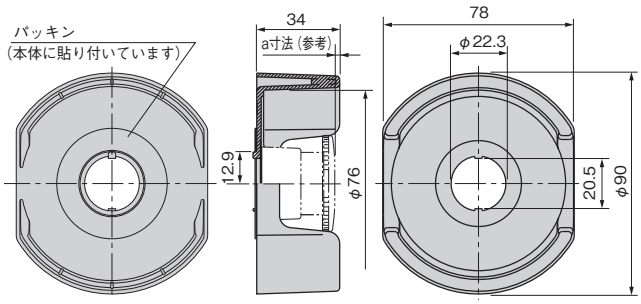

（注）ガードリングには，スイッチ本体，EMERGENCY OFF銘板は付属していません。

・取付例（EMERGENCY OFF銘板を併用する場合）

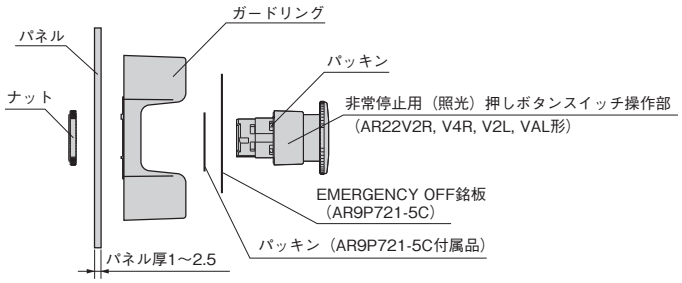

・a寸法（スイッチとガードリングの段差）は，ご使用する非常停止用（照光）押しボタンスイッチにより異なります。詳細は，下表をご参照ください。

適用スイッチ形式	適用パネル厚	a寸法（参考）	
AR22V2R形	1～2.5	2	EMERGENCY OFF銘板併用
AR22V4R形	1～2.5	2	EMERGENCY OFF銘板併用
AR22V2L形	1～2.5	2	EMERGENCY OFF銘板併用
AR22VAL形	1～2.5	2	EMERGENCY OFF銘板併用
AR22V3R形（EMO記号付）	1～3.6	3	EMERGENCY OFF銘板なし

・パネルカット寸法

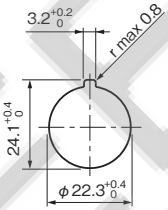

●EMERGENCY OFF銘板（AR9P721-5C形）

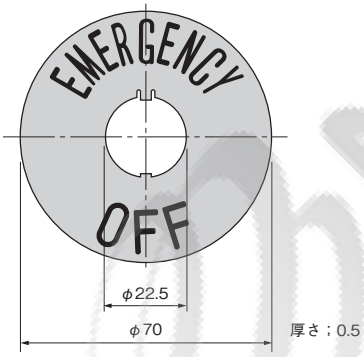

・AR9P721形はアルミ製（パッキン付）で，本体色は黄色，文字は黒色です。また，彫刻はできません。
・文字高さは13mmです。

●『EMO』記号付 非常停止用押しボタンスイッチ（AR22V3R-□□RZ286形）

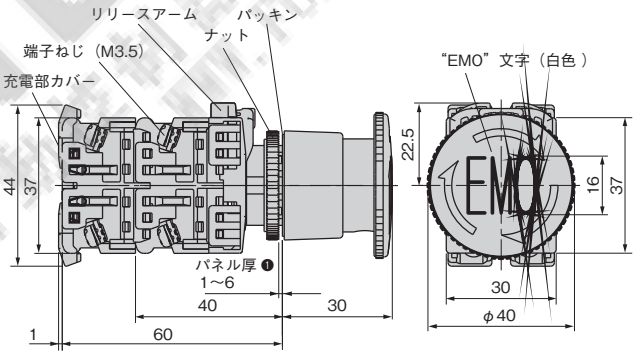

❶スイッチ単体でのパネル厚になります。

■ご使用に際して

●このガードリングは，半導体製造装置専用品です。工作機械・印刷機械・産業用機械などの機械装置の非常停止用スイッチには使用しないでください。
●このガードリングは，以下の当社非常停止用（照光）押しボタンスイッチとの組み合わせのみ適用できます。
適用機種：AR22V2R, V4R, V2L, VAL, V3R（EMO記号付）形
また，AR22V0R, VSR, V7R, Q2R, VGE, V0L, VDL, VSL, VGF形との組み合わせには適用できませんので，使用しないでください。
●非常停止用（照光）押しボタンスイッチの仕様・接点定格などについては，4-2，4-3ページをご参照ください。

1 概要
2 フラットコマンド
3 φ16シリーズ
4 φ22 AR,DR
5 φ22 AM,DM
6 φ22 AH225
7 φ22 XB4
8 φ22 XB5
9 φ22 XAL
10 φ25 AH25
11 φ30 AR,DR
12 P板用コマンド
13 角コマンド
14 分電盤用
15 角形表示灯
16 多窓集合表示灯
17 ロータリー
18 始動・操作
19 カムスイッチ
20 コマンドボックス
21 ワイヤレスクレーン制御システム
22 各種規格認証取得一覧
23 生産中止機種，代替機種
24 形式索引

AR22・DR22シリーズ 製品質量一覧

1 概要
2 フラットコマンド
3 φ16シリーズ
4 φ22 AR,DR
5 φ22 AM,DM
6 φ22 AH225
7 φ22 XB4
8 φ22 XB5
9 φ22 XAL
10 φ25 AH25
11 φ30 AR,DR
12 P板用コマンド
13 角コマンド
14 分電盤用
15 角形表示灯
16 多窓集合表示灯
17 ロータリー
18 始動・操作
19 カムスイッチ
20 コマンドボックス
21 ワイヤレスクレーン制御システム
22 各種規格認証取得一覧
23 生産中止機種,代替機種
24 形式索引

●φ22シリーズ

1. 照光押しボタンスイッチ

〔単位:g〕

機種	全電圧式			トランス付 ❶	
	1接点	2接点	4接点	1接点	2接点
F0L	39	48	67	85	94
F5L	39	48	—	85	94
F0M,F0P	40	49	68	86	95
F5M,F5P	40	49	—	86	95
E0L	41	50	69	87	96
E5L	41	50	—	87	96
E0M, E0P, M4L, G1L, G2L, G4L	42	51	70	88	97
E5M, E5P, M9L, G6L, G7L, G9L	42	51	—	88	97
M4P	43	52	71	89	98
M0L	44	53	72	90	99
M5L	44	53	—	90	99
V5L	48	57	—	94	103

2. 押しボタンスイッチ

機種	1接点	2接点	4接点
F0R, FAR F5R, FBR	27	36	55
E0R, EAR, F0S, F0Y, G0R E5R, EBR, F5S, F5Y, G5R	28	37	56
E0S, E0Y, M4R, G2R E5S, E5Y, M9R, G7R	29	38	57
G3R, G8R, M4Y	30	39	58
M0R M5R	31	40	59
S1R, S2R, S3R, S6R	—	43	62
M3R M8R	44	53	72
V5R	49	58	77

3. 非常停止用押しボタンスイッチ

機種	1接点	2接点	4接点
VSR	34	43	62
V0R, V4R	36	45	64
Q2R	36	45	—
V2R, V3R Z286	38	47	66
V7R	61	70	89
VGE	61	65	—

4. 非常停止用照光押しボタンスイッチ

機種	全電圧式		トランス付 ❶	
	1接点	2接点	1接点	2接点
VSL, VDL	48	57	94	103
V0L	49	58	95	104
VAL	50	59	96	105
V2L	51	60	97	106
VGF	66	70	—	—

5. 表示灯

機種	全電圧式		トランス付		抵抗
	標準	短胴	標準 ❶	短胴	ユニット付
D0L, K0L	18	23	70	68	32
E3L, E3P, F3M, F4M	19	24	71	69	33
F5M	20	25	72	70	34
E3M	21	26	73	71	35
E3N	23	28	75	73	37

❶230V以上品は+17gです。

FONLEE 昇立自動控制器材有限公司 WWW.FONLEE.COM.TW

AR22・DR22シリーズ 製品質量一覧

6. セレクタスイッチ

〔単位:g〕

機種	1接点	2接点	4接点
PR	30	39	58
PCR	—	39	58
WR	31	40	59
WCR	—	40	59
RR, PY, WY	32	41	60
RCR, PCY, WCY	—	41	60
RY	33	42	61
RCY	—	42	61
JR, JAR	56	65	83
JCR	—	65	83
JY	57	66	84
JCY	—	66	84

7. 照光セレクタスイッチ

機種	全電圧式			トランス付 ❶	
	1接点	2接点	4接点	1接点	2接点
PL	42	51	70	88	97
PP	43	52	71	89	98

8. 多方向スイッチ

①ねじ端子品

機種	1a×2	1a1b×2	1a×4	1a1b×4
A2N, A7N	89	99	116	136
A0N, A5N	99	109	126	146
A1N, A6N	112	122	139	159

②はんだ兼タブ端子品

機種	1a1b×2	2a2b×2	1a1b×4	2a2b×4
A2H, A7H	72	75	82	88
A0H, A5H	82	85	92	98
A1H, A6H	95	98	105	111

9. ブザー

機種	全電圧式	トランス付	抵抗ユニット付
B5	50	105	52
B8	53	108	55

❶230V以上品は+17gです。

FONLEE 宏利自動化科技有限公司 WWW.FONLEE.COM.TW

1 概要
2 フラットコマンド
3 φ16シリーズ
4 φ22 AR,DR
5 φ22 AM,DM
6 φ22 AH225
7 φ22 XB4
8 φ22 XB5
9 φ22 XAL
10 φ25 AH25
11 φ30 AR,DR
12 P板用コマンド
13 角コマンド
14 分電盤用
15 角形表示灯
16 多窓集合表示灯
17 ロータリー
18 始動・操作
19 カムスイッチ
20 コマンドボックス
21 ワイヤレスクレーン制御システム
22 各種規格認証取得一覧
23 生産中止機種,代替機種
24 形式索引

AR22・DR22シリーズ AR, DR←AH形式対応一覧

外形寸法,取付寸法,定格・性能・仕様の点で互換性のない機種もありますので,十分ご注意ください。

1 概要
2 フラットコマンド
3 φ16シリーズ
4 φ22 AR,DR
5 φ22 AM,DM
6 φ22 AH225
7 φ22 XB4
8 φ22 XB5
9 φ22 XAL
10 φ25 AH25
11 φ30 AR,DR
12 P板用コマンド
13 角コマンド
14 分電盤用
15 角形表示灯
16 多窓集合表示灯
17 ロータリー
18 始動・操作
19 カムスイッチ
20 コマンドボックス
21 ワイヤレスクレーン制御システム
22 各種規格認証取得一覧
23 生産中止機種,代替機種
24 形式索引

●φ22(φ25)シリーズ

1. 照光押しボタンスイッチ

フレーム	形状	動作種類	光源	AR22シリーズ	AH22シリーズ	AH25シリーズ
丸フレーム	平形(φ24)	モメンタリ	LED	AR22F0L-①②3③	—	—
			白熱	AR22F0L-①②4③	—	—
		オルタネイト	LED	AR22F5L-①②3③	—	—
			白熱	AR22F5L-①②4③	—	—
	突形(φ24)	モメンタリ	LED	AR22E0L-①②3③	AH22-EL③①②3	AH25-L③①②3
			白熱	AR22E0L-①②4③	AH22-EL③①②	AH25-L③①②
		オルタネイト	LED	AR22E5L-①②3③	AH22-EL5③①②3	AH25-L5③①②3
			白熱	AR22E5L-①②4③	AH22-EL5③①②	AH25-L5③①②
	大形(φ40)	モメンタリ	LED	AR22M0L-①②3③	AH22-ML③①②3	—
			白熱	AR22M0L-①②4③	AH22-ML③①②	—
		オルタネイト	LED	AR22M5L-①②3③	AH22-ML5③①②3	—
			白熱	AR22M5L-①②4③	AH22-ML5③①②	—
	中形(φ29)	モメンタリ	LED	AR22M4L-①②3③	AH22-MSL③①②3	—
			白熱	AR22M4L-①②4③	AH22-MSL③①②	—
		オルタネイト	LED	AR22M9L-①②3③	AH22-MSL5③①②3	—
			白熱	AR22M9L-①②4③	AH22-MSL5③①②	—
	透明フルガード形(φ24)	モメンタリ	LED	AR22G4L-①②3③	—	AH25-L4③①②3
			白熱	AR22G4L-①②4③	—	AH25-L4③①②
		オルタネイト	LED	AR22G9L-①②3③	—	AH25-L8③①②3
			白熱	AR22G9L-①②4③	—	AH25-L8③①②
	穴付フルガード形(φ24)	モメンタリ	LED	AR22G2L-①②3③	AH22-GL1③①②3	AH25-L2③①②3
			白熱	AR22G2L-①②4③	AH22-GL1③①②	AH25-L2③①②
		オルタネイト	LED	AR22G7L-①②3③	AH22-GL6③①②3	AH25-L6③①②3
			白熱	AR22G7L-①②4③	AH22-GL6③①②	AH25-L6③①②
	フルガード形(φ24)	モメンタリ	LED	AR22G1L-①②3③	—	AH25-L3③①②3
			白熱	AR22G1L-①②4③	—	AH25-L3③①②
		オルタネイト	LED	AR22G6L-①②3③	—	AH25-L7③①②3
			白熱	AR22G6L-①②4③	—	AH25-L7③①②
	プッシュロック大形(φ40) ❶	ターンリセット	LED	AR22V5L-①②3③	(AH22-VL③①②3)	(AH25-VL③①②3)
			白熱	AR22V5L-①②4③	(AH22-VL③①②)	(AH25-VL③①②)
角フレーム	平形(□24)	モメンタリ	LED	AR22F0M-①②3③	AH22-SFL③①②3	—
			白熱	AR22F0M-①②4③	AH22-SFL③①②	—
		オルタネイト	LED	AR22F5M-①②3③	AH22-SFL5③①②3	—
			白熱	AR22F5M-①②4③	AH22-SFL5③①②	—
	突形(□24)	モメンタリ	LED	AR22E0M-①②3③	AH22-SEL③①②3	AH25-SL③①②3
			白熱	AR22E0M-①②4③	AH22-SEL③①②	AH25-SL③①②
		オルタネイト	LED	AR22E5M-①②3③	AH22-SEL5③①②3	AH25-SL5③①②3
			白熱	AR22E5M-①②4③	AH22-SEL5③①②	AH25-SL5③①②
角丸フレーム	平形(φ24)	モメンタリ	LED	AR22F0P-①②3③	—	—
			白熱	AR22F0P-①②4③	—	—
		オルタネイト	LED	AR22F5P-①②3③	—	—
			白熱	AR22F5P-①②4③	—	—
	突形(φ24)	モメンタリ	LED	AR22E0P-①②3③	AH22-YEL③①②3	—
			白熱	AR22E0P-①②4③	AH22-YEL③①②	—
		オルタネイト	LED	AR22E5P-①②3③	AH22-YEL5③①②3	—
			白熱	AR22E5P-①②4③	AH22-YEL5③①②	—
	中形(φ29)	モメンタリ	LED	AR22M4P-①②3③	—	—
			白熱	AR22M4P-①②4③	—	—

❶プッシュロック大形は, トリガーアクション機構なし品です。非常停止用スイッチとしてご使用される場合は,4項の非常停止用照光押しボタンスイッチをご使用ください。

(注1) ①は接点構成を示します。
〈1a(10),1b(01),1a1b(11),2a(20),2b(02),3a(30),3b(03),2a2b(22),4a(40),4b(04),5a(50),5b(05)〉
(注2) ②はランプ使用電圧を示します。
〈AC/DC24V(E),AC110V(H),AC220V(M)〉
(注3) ③はボタンの色を示します。
〈緑(G),赤(R),乳白(W),黄(Y),橙(A),青(S)〉
AH22,25シリーズの場合は橙の色コードは(O)となります。
(注4) 機種により製作範囲が異なります。
詳細は「形式・価格・納期・外形寸法図」をご参照ください。

AR22・DR22シリーズ AR, DR←AH形式対応一覧

2. 押しボタンスイッチ

フレーム	形状	動作種類	AR22シリーズ	AH22シリーズ	AH25シリーズ
丸フレーム	平形（φ24）	モメンタリ	AR22F0R-①②	AH22-F②①	AH25-F②①
		オルタネイト	AR22F5R-①②	AH22-F5②①	AH25-F5②①
	突形（φ24）	モメンタリ	AR22E0R-①②	AH22-E②①	AH25-E②①
		オルタネイト	AR22E5R-①②	AH22-E5②①	AH25-E5②①
	平形（φ24）MAS対応品	モメンタリ	AR22FAR-①②	—	—
		オルタネイト	AR22FBR-①②	—	—
	突形（φ24）MAS対応品	モメンタリ	AR22EAR-①②	—	—
		オルタネイト	AR22EBR-①②	—	—
	大形（φ40）	モメンタリ	AR22M0R-①②	AH22-M②①	—
		オルタネイト	AR22M5R-①②	AH22-M5②①	—
	中形（φ29）	モメンタリ	AR22M4R-①②	AH22-MS②①	AH25-M②①
		オルタネイト	AR22M9R-①②	AH22-MS5②①	AH25-M5②①
	フルガード形（Eボタンφ24）	モメンタリ	AR22G3R-①②	AH22-G1②①	AH25-G1②①
		オルタネイト	AR22G8R-①②	AH22-G6②①	AH25-G6②①
	フルガード形（Fボタンφ24）	モメンタリ	AR22G2R-①②	（AH22-G2②①）	—
		オルタネイト	AR22G7R-①②	（AH22-G7②①）	
	ハーフガード形（φ24）	モメンタリ	AR22G0R-①②	—	AH25-G②①
		オルタネイト	AR22G5R-①②	—	AH25-G5②①
	フルガード大形（φ40）	モメンタリ	AR22M3R-①②	AH22-M2②①	—
		オルタネイト	AR22M8R-①②	AH22-M7②①	—
	リングセレクト形（φ24）	モメンタリ	AR22S1R-①② AR22S2R-①② AR22S3R-①② AR22S6R-①②	AH22-S1②① AH22-S2②① AH22-S3②① AH22-S6②①	AH25-S1②① AH25-S2②① AH25-S3②① AH25-S6②①
	プッシュロック大形（φ40） ❶	ターンリセット	AR22V5R-①②	（AH22-V②①）	（AH25-V②①）
角フレーム	平形（□24）	モメンタリ	AR22F0S-①②	AH22-SF②①	AH25-SF②①
		オルタネイト	AR22F5S-①②	AH22-SF5②①	AH25-SF5②①
	突形（□24）	モメンタリ	AR22E0S-①②	AH22-SE②①	AH25-SE②①
		オルタネイト	AR22E5S-①②	AH22-SE5②①	AH25-SE5②①
角丸フレーム	平形（φ24）	モメンタリ	AR22F0Y-①②	AH22-YF②①	—
		オルタネイト	AR22F5Y-①②	AH22-YF5②①	—
	突形（φ24）	モメンタリ	AR22E0Y-①②	AH22-YE②①	—
		オルタネイト	AR22E5Y-①②	AH22-YE5②①	—
	中形（φ29）	モメンタリ	AR22M4Y-①②	AH22-YMS②①	—

❶プッシュロック大形は、トリガーアクション機構なし品です。非常停止用スイッチとしてご使用される場合は,3項の非常停止用押しボタンスイッチをご使用ください。

（注1） ①は接点構成を示します。
〈1a(10),1b(01),1a1b(11),2a(20),2b(02),3a(30),3b(03),2a2b(22),4a(40),4b(04),5a(50),5b(05),3a3b(33)〉
（注2） ②はボタンの色を示します。
〈緑(G),赤(R),乳白(W),黄(Y),橙(A),青(S),黒(B)〉
AH22,25シリーズの場合は橙の色コードは(O)となります。

3. 非常停止用押しボタンスイッチ

フレーム	形状	動作種類、仕様	AR22シリーズ	AH22シリーズ ❶	AH25シリーズ ❶
丸フレーム	プッシュロック大形（φ40） 白矢印なし	ターンリセット 軽荷重品	AR22V0R-①R	AH22-VR① ❷	AH25-VR① ❷
		ターンリセット	AR22V2R-①R	AH22-VR① ❷	AH25-VR① ❷
	プッシュロック中形（φ29） 白矢印なし	ターンリセット 軽荷重品	AR22VSR-①R	AH22-VSR① ❷	—
		ターンリセット	AR22V4R-①R	AH22-VSR① ❷	—
	キー付プッシュロック大形（φ40）	ターンリセット	AR22V7R-①R	AH22-VJR①	—
	プッシュ・プル中形（φ35）	プルリセット（手動）	AR22Q2R-①R	—	—

❶AH22, 25シリーズはトリガーアクション機構なし品のため,AR22シリーズとは,動作特性が異なります。
❷AH22, 25のボタンは白矢印付です。

（注1） ①は接点構成を示します。
〈1b(01),1a1b(11),2b(02),3b(03),2a2b(22),4b(04)〉
（注2） 機種により製作範囲が異なります。
詳細は「形式・価格・納期・外形寸法図」をご参照ください。

1 概要
2 フラットコマンド
3 φ16シリーズ
4 φ22 AR,DR
5 φ22 AM,DM
6 φ22 AH225
7 φ22 XB4
8 φ22 XB5
9 φ22 XAL
10 φ25 AH25
11 φ30 AR,DR
12 P板用コマンド
13 角コマンド
14 分電盤用
15 角形表示灯
16 多窓集合表示灯
17 ロータリー
18 始動・操作
19 カムスイッチ
20 コマンドボックス
21 ワイヤレスクレーン制御システム
22 各種規格認証取得一覧
23 生産中止機種,代替機種
24 形式索引

AR22・DR22シリーズ AR, DR←AH形式対応一覧

1 概要
2 フラットコマンド
3 φ16シリーズ
4 φ22 AR,DR
5 φ22 AM,DM
6 φ22 AH225
7 φ22 XB4
8 φ22 XB5
9 φ22 XAL
10 φ25 AH25
11 φ30 AR,DR
12 P板用コマンド
13 角コマンド
14 分電盤用
15 角形表示灯
16 多窓集合表示灯
17 ロータリー
18 始動・操作
19 カムスイッチ
20 コマンドボックス
21 ワイヤレスクレーン制御システム
22 各種規格認証取得一覧
23 生産中止機種,代替機種
24 形式索引

4. 非常停止用照光押しボタンスイッチ

フレーム	形状	動作、仕様	光源	AR22シリーズ	AH22シリーズ ❶	AH25シリーズ ❶
丸フレーム	プッシュロック大形（φ40） 白矢印なし	ターンリセット 軽荷重品	LED	AR22V0L-①②3R	AH22-VLR①②3	AH25-VLR①②3
			白熱	AR22V0L-①②4R	AH22-VLR①②	AH25-VLR①②
		ターンリセット	LED	AR22V2L-①②3R	AH22-VLR①②3	AH25-VLR①②3
			白熱	AR22V2L-①②4R	AH22-VLR①②	AH25-VLR①②
	プッシュロック大形（φ40） 白矢印なし 全着色透明	ターンリセット 軽荷重品	LED	AR22VDL-①②3R	AH22-VL1R①②3	—
			白熱	AR22VDL-①②4R	AH22-VL1R①②	—
		ターンリセット	LED	AR22VAL-①②3R	AH22-VL1R①②3	—
			白熱	AR22VAL-①②4R	AH22-VL1R①②	—
	プッシュロック中形（φ29） 白矢印なし	ターンリセット 軽荷重品	LED	AR22VSL-①②3R	AH22-VSLR①②3	—
			白熱	AR22VSL-①②4R	AH22-VSLR①②	—

❶AH22, 25シリーズはトリガーアクション機構なし品のため,AR22シリーズとは,動作特性が異なります。
AH22, 25のボタンは白矢印付です。

（注1） ①は接点構成を示します。
〈1b(01),1a1b(11),2b(02),3b(03)〉

（注2） ②はランプ使用電圧を示します。
〈AC/DC24V(E),AC110V(H),AC220V(M)〉

5. 表示灯

フレーム	形状	仕様	光源	AR22シリーズ	AH22シリーズ	AH25シリーズ
丸フレーム	ドーム形（φ24）	標準タイプ	LED	DR22D0L-①3②	AH22-ZM②①3	AH25-ZM②①3
			白熱	DR22D0L-①4②	AH22-ZM②①	AH25-ZM②①
			LED	DR22D0L-H7②	AH22-ZM②H7	AH25-ZM②H7
		短胴タイプ	LED	DR22D0L-①9②	—	AH25-ZM②①9
			白熱	DR22D0L-①8②	—	AH25-ZM②①8
	突形（φ24）	標準タイプ	LED	DR22E3L-①3②	AH22-Z②①3	—
			白熱	DR22E3L-①4②	AH22-Z②①	—
			LED	DR22E3L-H7②	AH22-Z②H7	—
		短胴タイプ	LED	DR22E3L-①9②	—	—
			白熱	DR22E3L-①8②	—	—
	ダイヤカット形（φ24）	標準タイプ	LED	DR22K0L-①3②	—	AH25-ZK②①3
			白熱	DR22K0L-①4②	—	AH25-ZK②①
			LED	DR22K0L-H7②	—	AH25-ZK②H7
		短胴タイプ	LED	DR22K0L-①9②	—	AH25-ZK②①9
			白熱	DR22K0L-①8②	—	AH25-ZK②①8
角フレーム	平形（□24）	標準タイプ	LED	DR22F3M-①3②	AH22-SZ②①3	—
			白熱	DR22F3M-①4②	AH22-SZ②①	—
			LED	DR22F3M-H7②	AH22-SZ②H7	—
		短胴タイプ	LED	DR22F3M-①9②	—	—
			白熱	DR22F3M-①8②	—	—
	平形（□24） 透明グローブ	標準タイプ	LED	DR22F4M-①3②	—	—
			白熱	DR22F4M-①4②	—	AH25-ZN②①
			LED	DR22F4M-H7②	—	—
		短胴タイプ	LED	DR22F4M-①9②	—	—
			白熱	DR22F4M-①8②	—	AH25-ZN②①8
	平形（□24） 12mm高フレーム	標準タイプ	LED	DR22F5M-①3②	—	—
			白熱	DR22F5M-①4②	—	—
			LED	DR22F5M-H7②	—	—
		短胴タイプ	LED	DR22F5M-①9②	—	—
			白熱	DR22F5M-①8②	—	—
	突形（□24）	標準タイプ	LED	DR22E3M-①3②	—	—
			白熱	DR22E3M-①4②	—	AH25-ZS②①
			LED	DR22E3M-H7②	—	—
		短胴タイプ	LED	DR22E3M-①9②	—	—
			白熱	DR22E3M-①8②	—	AH25-ZS②①8
	長角形（24×31）	標準タイプ	LED	DR22E3N-①3②	AH22-TZ②①3	—
			白熱	DR22E3N-①4②	AH22-TZ②①	—
			LED	DR22E3N-H7②	AH22-TZ②H7	—
		短胴タイプ	LED	DR22E3N-①9②	—	—
			白熱	DR22E3N-①8②	—	—
角丸フレーム	突形（φ24）	標準タイプ	LED	DR22E3P-①3②	AH22-YZ②①3	—
			白熱	DR22E3P-①4②	AH22-YZ②①	—
			LED	DR22E3P-H7②	AH22-YZ②H7	—
		短胴タイプ	LED	DR22E3P-①9②	—	—
			白熱	DR22E3P-①8②	—	—

（注1） ①はランプ使用電圧を示します。
〈AC/DC24V(E),AC110V(H),AC220V(M)〉

（注2） ②はグローブの色を示します。
〈緑(G),赤(R),乳白(W),黄(Y),橙(A),青(S)〉
AH22, 25シリーズは橙の色コードは(O)となります。

（注3） 機種により製作範囲が異なります。
詳細は「形式・価格・納期・外形寸法図」をご参照ください。

AR22・DR22シリーズ AR, DR←AH形式対応一覧

6. セレクタスイッチ

フレーム	形状	ノッチ、仕様	復帰	AR22シリーズ	AH22シリーズ	AH25シリーズ
丸フレーム	ツマミ形	2	手動	AR22PR-2①B	AH22-P2B①	AH25-P2B①
			自動	AR22PR-0①B	AH22-P0B①	AH25-P0B①
		3	手動	AR22PR-3①B	AH22-P3B①	AH25-P3B①
			混合	AR22PR-6①B	AH22-P6B①	AH25-P5B①
			混合	AR22PR-7①B	AH22-P7B①	AH25-P6B①
			自動	AR22PR-1①B	AH22-P1B①	AH25-P1B①
		4	手動	AR22PCR-441CB	AH22-PC4B412	—
		5	手動	AR22PCR-551CB	AH22-PC5B512	—
	長ツマミ形	2	手動	AR22WR-2①B	AH22-PW2B①	AH25-PW2B①
			自動	AR22WR-0①B	AH22-PW0B①	AH25-PW0B①
		3	手動	AR22WR-3①B	AH22-PW3B①	AH25-PW3B①
			混合	AR22WR-6①B	AH22-PW6B①	AH25-PW5B①
			混合	AR22WR-7①B	AH22-PW7B①	AH25-PW6B①
			自動	AR22WR-1①B	AH22-PW1B①	AH25-PW1B①
		4	手動	AR22WCR-441CB	AH22-PWC4B412	—
		5	手動	AR22WCR-551CB	AH22-PWC5B512	—
	丸ツマミ形	2	手動	AR22RR-2①B	AH22-PR2B①	—
			自動	AR22RR-0①B	AH22-PR0B①	—
		3	手動	AR22RR-3①B	AH22-PR3B①	—
			混合	AR22RR-6①B	AH22-PR6B①	—
			混合	AR22RR-7①B	AH22-PR7B①	—
			自動	AR22RR-1①B	AH22-PR1B①	—
		4	手動	AR22RCR-441CB	AH22-PRC4B412	—
		5	手動	AR22RCR-551CB	AH22-PRC5B512	—
	キー形	2	手動	AR22JR-2②①③	AH22-J2②①③	AH25-J2②①③
			自動	AR22JR-0②①③	AH22-J0②①③	AH25-J0②①③
		3	手動	AR22JR-3②①③	AH22-J3②①③	AH25-J3②①③
			混合	AR22JR-6②①③	AH22-J6②①③	AH25-J5②①③
			混合	AR22JR-7②①③	AH22-J7②①③	AH25-J6②①③
			自動	AR22JR-1②①③	AH22-J1②①③	—
	キー形（キー長寿命）	2	手動	AR22JAR-2②①③	—	—
			自動	AR22JAR-0②①③	—	—
		3	手動	AR22JAR-3②①③	—	—
			混合	AR22JAR-6②①③	—	—
			混合	AR22JAR-7②①③	—	—
			自動	AR22JAR-1②①③	—	—
角丸フレームの各形状および仕様品〈キー形（長寿命）は除く。〉				上記形式のハイフン前「R→Y」	上記形式のハイフン後「Y追加」	上記形式のハイフン後「S追加」❶

❶混合復帰，自動復帰は除く。

（注1）①は接点構成を示します。
〈1a（10），1b（01），1a1b（11），2a（20），2b（02），3a（30），3b（03），2a2b（22），4a（40），4b（04），5a（50），5b（05），3a3b（33）〉
（注2）②はキーの抜ける位置を示します。
〈左（A），左・右（B），左・中・右（C），右（D），中（E），中・右（F），左・中（G）〉
（注3）③はキーの種類を示します。
〈A，B，C，D，E，F，〉

（注）機種により製作範囲が異なります。
詳細は「形式・価格・納期・外形寸法図」をご参照ください。

1 概要
2 フラットコマンド
3 φ16シリーズ
4 φ22 AR,DR
5 φ22 AM,DM
6 φ22 AH225
7 φ22 XB4
8 φ22 XB5
9 φ22 XAL
10 φ25 AH25
11 φ30 AR,DR
12 P板用コマンド
13 角コマンド
14 分電盤用
15 角形表示灯
16 多窓集合表示灯
17 ロータリー
18 始動・操作
19 カムスイッチ
20 コマンドボックス
21 ワイヤレスクレーン制御システム
22 各種規格認証取得一覧
23 生産中止機種，代替機種
24 形式索引

AR22・DR22シリーズ AR, DR←AH形式対応一覧

1 概要
2 フラットコマンド
3 φ16シリーズ
4 φ22 AR,DR
5 φ22 AM,DM
6 φ22 AH225
7 φ22 XB4
8 φ22 XB5
9 φ22 XAL
10 φ25 AH25
11 φ30 AR,DR
12 P板用コマンド
13 角コマンド
14 分電盤用
15 角形表示灯
16 多窓集合表示灯
17 ロータリー
18 始動・操作
19 カムスイッチ
20 コマンドボックス
21 ワイヤレスクレーン制御システム
22 各種規格認証取得一覧
23 生産中止機種,代替機種
24 形式索引

7. 照光セレクタスイッチ

フレーム	形状	ノッチ	復帰	光源	AR22シリーズ	AH22シリーズ	AH25シリーズ
丸フレーム	ツマミ形	2	手動	LED	AR22PL-2①②3③	AH22-PL2③①②3	AH25-PL2③①②3
				白熱	AR22PL-2①②4③	AH22-PL2③①②	AH25-PL2③①②
			自動	LED	AR22PL-0①②3③	AH22-PL0③①②3	AH25-PL0③①②3
				白熱	AR22PL-0①②4③	AH22-PL0③①②	AH25-PL0③①②
		3	手動	LED	AR22PL-3①②3③	AH22-PL3③①②3	AH25-PL3③①②3
				白熱	AR22PL-3①②4③	AH22-PL3③①②	AH25-PL3③①②
			混合	LED	AR22PL-6①②3③	AH22-PL6③①②3	AH25-PL6③①②3
				白熱	AR22PL-6①②4③	AH22-PL6③①②	AH25-PL6③①②
			混合	LED	AR22PL-7①②3③	AH22-PL7③①②3	AH25-PL7③①②3
				白熱	AR22PL-7①②4③	AH22-PL7③①②	AH25-PL7③①②
角丸フレームの各形状および仕様品					上記形式のハイフン前「L→P」	上記形式のハイフン後「Y追加」	ー

(注1) ①は接点構成を示します。
〈1b(01), 1a1b(11), 2b(02), 3b(03)〉
(注2) ②はランプ使用電圧を示します。
〈AC/DC24V(E), AC110V(H), AC220V(M)〉
(注3) ③はツマミの色を示します。
〈緑(G), 赤(R), 乳白(W), 黄(Y), 橙(A), 青(S)〉
AH22,25シリーズは橙の色コードは(O)となります。

8. 多方向スイッチ

フレーム	形状、仕様	端子	操作方向	接点構成、復帰方式	AR22シリーズ	AH22シリーズ
丸フレーム	ボール形	ねじ	上下	1a×2、手動	AR22A0N-A0A0B	AH22-AM10,00,10,00
				1a×2、自動	AR22A5N-A0A0B	AH22-AA10,00,10,00
			上下左右	1a×4、手動	AR22A0N-AAAAB	AH22-AM10,10,10,10
				1a×4、自動	AR22A5N-AAAAB	AH22-AA10,10,10,10
		はんだ兼タブ	上下	1a1b×2、手動	AR22A0H-1010B	AH22-AM11,00,11,00-S
				1a1b×2、自動	AR22A5H-1010B	AH22-AA11,00,11,00-S
			上下左右	1a1b×4、手動	AR22A0H-1111B	AH22-AM11,11,11,11-S
				1a1b×4、自動	AR22A5H-1111B	AH22-AA11,11,11,11-S
	ボール形ロック付	ねじ	上下	1a×2、手動	AR22A1N-A0A0B	AH22-ALM10,00,10,00
				1a×2、自動	AR22A6N-A0A0B	AH22-ALA10,00,10,00
			上下左右	1a×4、手動	AR22A1N-AAAAB	AH22-ALM10,10,10,10
				1a×4、自動	AR22A6N-AAAAB	AH22-ALA10,10,10,10
		はんだ兼タブ	上下	1a1b×2、手動	AR22A1H-1010B	AH22-ALM11,00,11,00-S
				1a1b×2、自動	AR22A6H-1010B	AH22-ALA11,00,11,00-S
			上下左右	1a1b×4、手動	AR22A1H-1111B	AH22-ALM11,11,11,11-S
				1a1b×4、自動	AR22A6H-1111B	AH22-ALA11,11,11,11-S
	ゴムキャップ形	ねじ	上下	1a×2、手動	AR22A2N-A0A0B	AH22-AM10,00,10,00/0151
				1a×2、自動	AR22A7N-A0A0B	AH22-AA10,00,10,00/0151
			上下左右	1a×4、手動	AR22A2N-AAAAB	AH22-AM10,10,10,10/0151
				1a×4、自動	AR22A7N-AAAAB	AH22-AA10,10,10,10/0151
		はんだ兼タブ	上下	1a1b×2、手動	AR22A2H-1010B	AH22-AM11,00,11,00-S/0151
				1a1b×2、自動	AR22A7H-1010B	AH22-AA11,00,11,00-S/0151
			上下左右	1a1b×4、手動	AR22A2H-1111B	AH22-AM11,11,11,11-S/0151
				1a1b×4、自動	AR22A7H-1111B	AH22-AA11,11,11,11-S/0151

9. ブザー

フレーム	機種	仕様	DR22シリーズ	AH22シリーズ
丸フレーム	標準形	全電圧, トランス式	DR22B5-①B	AH22-XB①
		抵抗器ユニット付	DR22B5-1B	AH22-XBHDC
	防まつ形	全電圧, トランス式	DR22B8-①B	ー
		抵抗器ユニット付	DR22B8-1B	ー

(注) ①は使用電圧を示します。
・標準形、防まつ形;
〈AC/DC12～24V(E), AC110V(H), AC220V(M)〉

(注)機種により製作範囲が異なります。
詳細は「形式・価格・納期・外形寸法図」をご参照ください。

シンクロセーフコンタクト搭載 非常停止用押しボタンスイッチ

■特長

●新安全機能：シンクロセーフコンタクトを搭載。万一，操作部から接点部が外れても,メイン接点（b接点）は開路（接点OFF）状態となり安全です。
●接点部の取付けはワンタッチ。着脱時に配線の捩れは発生しません。
●パネル奥行き寸法を47.5mmに縮小，最大6接点まで搭載可能です。
●各接点配置は接点数に関わらず固定となり，誤配線を防止します。
●サイドインジケータを標準採用，接点動作状態を機械的な表示により確認でき，誤認識による事故を防止します。
●回り止めはフレームへ一体化，回り止めをアクセサリとして別途用意する必要がありません。
●人や物が誤って押しボタンに当たった場合でも接点が動作した場合のみロックするセーフティ・トリガーアクション機構を採用しています。
●b接点は万一の接点微溶着などの異常時でも回路を確実に遮断する直接開路動作機能付きです。
（EN60947-5-1付属書K/EN60947-5-5に準拠）
●操作部保護構造IP65，端子部保護構造IP2X（EN60204-1準拠）に標準対応しています。
●リセット方式はプルおよびターンリセットのどちらでも可能です。
●照光品はランプ回路連動品も用意しています。
●取付穴φ30用に専用アダプタ（AR9Y958）を用意しています。
●RoHS（EU指令2002/95/EC）に標準で準拠しています。
●UL/CSA規格，中国強制認証CCC❶およびTÜV(EN規格)を認証取得。
●CEマークを表示しています。
●UL非常停止カテゴリ（EMERGENCY STOP DEVICE）の認証取得。
❶標準品にてCCCマークを表示していますが，梱包箱(袋)への合格証の貼付が必要な場合は22-28ページをご参照ください。

AR22VQL形

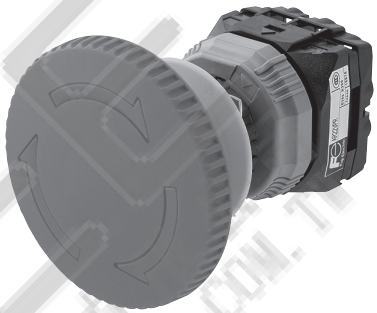
AR22VPR形

■接点定格

● TÜV 認証取得品（EN60947-5-1），CCC 認証取得品（GB14048.5）および JIS C 8201-5-1

開放熱電流（定格通電電流）Ith	定格使用電圧 Ue	定格使用電流 Ie			
		交流		直流	
		AC-15（コイル負荷）	AC-12（抵抗負荷）	DC-13（コイル負荷）	DC-12（抵抗負荷）
5A	24V	—	—	1.0A	2.0A
	120V	3.0A	5.0A	—	—
	125V	—	—	0.22A	0.4A
	240V	1.5A	3.0A	0.1A	0.2A

● UL/CSA 規格認証取得品

・交流（cosφ ＝0.35）

コンタクト定格コード	開放熱電流（定格通電電流）	120V		240V	
		閉路電流	しゃ断電流	閉路電流	しゃ断電流
B300	5A	30A	3A	15A	1.5A

・直流（$T_{0.95}$ ＝6P，ただし最大 300ms）

コンタクト定格コード	開放熱電流（定格通電電流）	閉路電流・しゃ断電流	
		125V	250V
R300	1A	0.22A	0.11A

● NECA C 4521

開放熱電流（定格通電電流）Ith	定格使用電圧 Ue	定格使用電流 Ie			
		交流		直流	
		AC-15（コイル負荷）	AC-12（抵抗負荷）	DC-13（コイル負荷）	DC-12（抵抗負荷）
5A	24V	—	—	1.0A	2.0A
	110V	3.0A	5.0A	0.22A	0.4A
	220V	1.5A	3.0A	0.1A	0.2A

1 概要
2 フラットコマンド
3 φ16シリーズ
4 φ22 AR,DR
5 φ22 AM,DM
6 φ22 AH225
7 φ22 XB4
8 φ22 XB5
9 φ22 XAL
10 φ25 AH25
11 φ30 AR,DR
12 P板用コマンド
13 角コマンド
14 分電盤用
15 角形表示灯
16 多窓集合表示灯
17 ロータリー
18 始動・操作
19 カムスイッチ
20 コマンドボックス
21 ワイヤレスクレーン制御システム
22 各種規格認証取得一覧
23 生産中止機種，代替機種
24 形式索引

■仕様(屋内用)

項目		性能
定格絶縁電圧 Ui		AC/DC250V
耐久性	機械的	25 万回以上
	電気的	10 万回以上(AC-12, DC-13, DC-12)
開閉頻度		900 回/時(使用率 40%)
耐電圧		充電部対アース間・異極充電部間;AC2000V 1 分間
絶縁抵抗		充電部対アース間・異極充電部間;100MΩ 以上(DC500V メガーにて)
定格インパルス耐電圧 Uimp		2.5kV
条件付き短絡電流		1000A
短絡保護装置		gG10A(IEC60269 ヒューズ)
汚染度		3(盤内:2)
振動		誤動作;複振幅最大 0.7mm(最大:50m/s²)・周波数 10 ~ 500Hz
		耐久性;複振幅最大 0.7mm(最大:50m/s²)・周波数 10 ~ 500Hz ❶
衝撃		誤動作;150m/s²
		耐久性;1000m/s² ❷
使用周囲温度		非照光品:− 20 ~+ 60℃, 照光品:− 20 ~+ 50℃ ただし, 氷結, 結露なきこと
保存温度		− 40 ~+ 80℃ ただし, 氷結, 結露なきこと
相対湿度		45 ~ 85%RH(− 5 ~+ 40℃にて) ただし, 氷結, 結露なきこと
操作部保護構造		IP65(耐じん形・防噴流形):IEC 60529〈IP65F(耐じん形・防噴流形・防油形):JIS C 0920〉
端子部保護構造		IP2X(配線時)
適合電線		より線:最大 1.25mm², 24 ~ 16AWG-CU
		単線:最大 φ1.2mm, 24 ~ 16AWG-CU

❶ EN60947-5-5(1998)の試験条件により判定しております。
❷逆さ取付の場合を除きます。

■接触信頼性

AC および DC5V 1mA の回路条件で使用できることを確認しております。
ただし, 使用周囲条件・負荷の種類によって使用可能領域は変動することがあります。

■主要海外規格の認証取得

規格		対象	認証番号
UL 規格	c UL us LISTED	UL508	cUL File No. E44592
CSA 規格		CSA C22.2 No.14	
UL 規格 (NISD)	UL EMERGENCY STOP DEVICE LISTED	UL508 IEC60947-5-5	File No.E466359
EN 規格 (TÜV)	TÜV Rheinland	EN60947-5-1 EN60947-5-5	R50274068
GB 規格 (CCC)	CCC ❶	GB14048.5	2013010305647311

❶標準品にて CCC マークを表示していますが, 梱包箱(袋)への合格証の貼付が必要な場合は 22-28 ページをご参照ください。

■ランプの仕様・定格・消費電力

光源の種類	ランプ発光色	ランプ使用電圧	消費電流
LED ランプ	赤	AC/DC 24V	AC7.5mA, DC7.5mA

(注)本製品の LED の交換はできません。

1 概要
2 フラットコマンド
3 φ16 シリーズ
4 φ22 AR,DR
5 φ22 AM,DM
6 φ22 AH225
7 φ22 XB4
8 φ22 XB5
9 φ22 XAL
10 φ25 AH25
11 φ30 AR,DR
12 P板用コマンド
13 角コマンド
14 分電盤用
15 角形表示灯
16 多窓集合表示灯
17 ロータリー
18 始動・操作
19 カムスイッチ
20 コマンドボックス
21 ワイヤレスクレーン制御システム
22 各種規格認証取得一覧
23 生産中止機種,代替機種
24 形式索引

形式（=商品コード）・価格・外形寸法図

■シンクロセーフコンタクト搭載　非常停止用押しボタンスイッチ

IEC60947-5-5に準拠

● 形式（=商品コード）体系

AR22 VQ R - 01 R

- 取付寸法（φ22.3mm）
- 操作部形状・復帰方式
- 非照光・フレーム形状
- 接点構成
- ボタンの色

● 形式（=商品コード）および希望小売価格（税抜き）

機種	外観	接点構成	形式	希望小売価格(円)	ボタンの色
プッシュロック大形（φ40）❶	AR22VQR (写 No.KKD16-067)	1b	AR22VQR-01R	2,200	赤〔R〕
		1a1b	AR22VQR-11R	2,500	
		2b	AR22VQR-02R	2,500	
		1a2b	AR22VQR-12R	2,800	
		2a1b	AR22VQR-21R	2,800	
		3b	AR22VQR-03R	2,800	
		1a3b	AR22VQR-13R	3,100	
		2a2b	AR22VQR-22R	3,100	
		4b	AR22VQR-04R	3,100	
		1a4b	AR22VQR-14R	3,400	
		2a3b	AR22VQR-23R	3,400	
		2a4b	AR22VQR-24R	3,700	
プッシュロック超大形（φ65）❶	AR22VPR (写 No.KKD16-065)	1b	AR22VPR-01R	2,800	
		1a1b	AR22VPR-11R	3,100	
		2b	AR22VPR-02R	3,100	
		1a2b	AR22VPR-12R	3,400	
		2a1b	AR22VPR-21R	3,400	
		3b	AR22VPR-03R	3,400	
		1a3b	AR22VPR-13R	3,700	
		2a2b	AR22VPR-22R	3,700	
		4b	AR22VPR-04R	3,700	
		1a4b	AR22VPR-14R	4,000	
		2a3b	AR22VPR-23R	4,000	
		2a4b	AR22VPR-24R	4,300	

（注）b 接点配置を任意に指定可能です（1b ～ 3b 接点仕様のみ，特殊対応）。詳細は 4-90 ページの端子配置指定を参照ください。
❶白矢印付品を製作いたします。形式末尾に「Z399」を付けてご注文ください。ただし，IEC 規格に準拠しておりませんのでご注意ください。

● 外形寸法図〔単位：mm〕

・AR22VQR 形

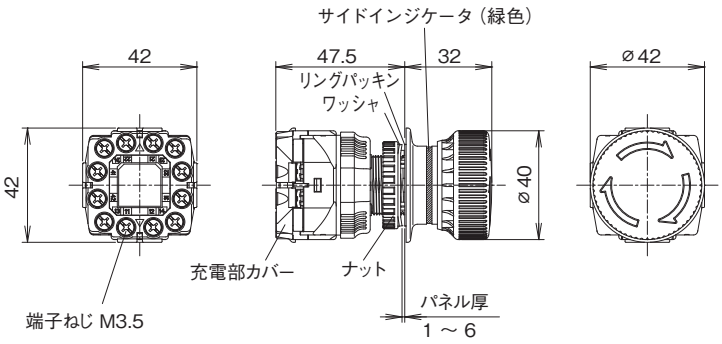

・AR22VPR 形

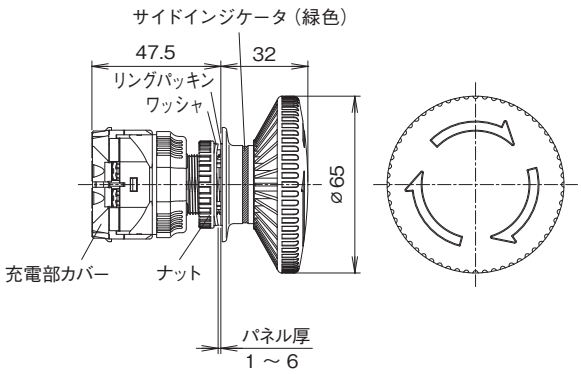

1 概要
2 フラットコマンド
3 φ16シリーズ
4 φ22 AR,DR
5 φ22 AM,DM
6 φ22 AH225
7 φ22 XB4
8 φ22 XB5
9 φ22 XAL
10 φ25 AH25
11 φ30 AR,DR
12 P板用コマンド
13 角コマンド
14 分電盤用
15 角形表示灯
16 多窓集合表示灯
17 ロータリー
18 始動・操作
19 カムスイッチ
20 コマンドボックス
21 ワイヤレスクレーン制御システム
22 各種規格認証取得一覧
23 生産中止機種，代替機種
24 形式索引

形式（=商品コード）・価格・外形寸法図

■シンクロセーフコンタクト搭載　非常停止用照光押しボタンスイッチ

IEC60947-5-5に準拠

1 概要
2 フラットコマンド
3 φ16シリーズ
4 φ22 AR,DR
5 φ22 AM,DM
6 φ22 AH225
7 φ22 XB4
8 φ22 XB5
9 φ22 XAL
10 φ25 AH25
11 φ30 AR,DR
12 P板用コマンド
13 角コマンド
14 分電盤用
15 角形表示灯
16 多窓集合表示灯
17 ロータリー
18 始動・操作
19 カムスイッチ
20 コマンドボックス
21 ワイヤレスクレーン制御システム
22 各種規格認証取得一覧
23 生産中止機種,代替機種
24 形式索引

● 形式（=商品コード）体系

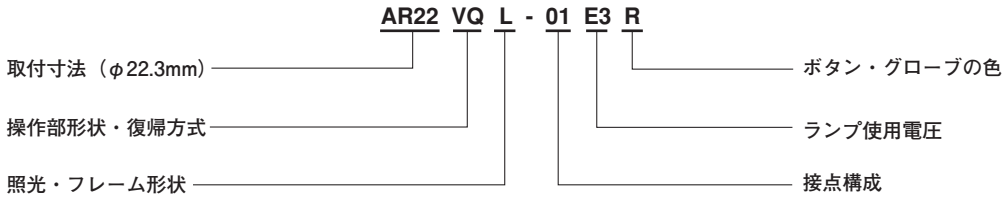

● 形式（=商品コード）および希望小売価格（税抜き）

機種	外観	ランプ使用電圧／点灯方式	接点構成	形式	希望小売価格(円)	ボタンの色
プッシュロック大形（φ40）❶	AR22VQL	LED ランプ AC/DC 24V	1b	**AR22VQL-01E3R**	3,000	赤〔R〕
			1a1b	**AR22VQL-11E3R**	3,300	
			2b	**AR22VQL-02E3R**	3,300	
			1a2b	**AR22VQL-12E3R**	3,600	
			3b	**AR22VQL-03E3R**	3,600	
			1a3b	**AR22VQL-13E3R**	3,900	
			4b	**AR22VQL-04E3R**	3,900	
			1a4b	**AR22VQL-14E3R**	4,200	
		LED ランプ AC/DC 24V ランプ回路連動	1b	**AR22VQL-01EAR**	3,600	
			1a1b	**AR22VQL-11EAR**	3,900	
			2b	**AR22VQL-02EAR**	3,900	
			1a2b	**AR22VQL-12EAR**	4,200	
			3b	**AR22VQL-03EAR**	4,200	
			1a3b	**AR22VQL-13EAR**	4,500	
			4b	**AR22VQL-04EAR**	4,500	
			1a4b	**AR22VQL-14EAR**	4,800	

（写 No.KKD16-066）

（注）b 接点配置を任意に指定可能です（1b ～ 3b 接点仕様のみ，特殊対応）。詳細は 4-90 ページの端子配置指定を参照ください。

❶白矢印付品を製作いたします。形式末尾に「Z399」を付けてご注文ください。ただし，IEC 規格に準拠しておりませんのでご注意ください。

● 外形寸法図〔単位：mm〕

・AR22VQL 形

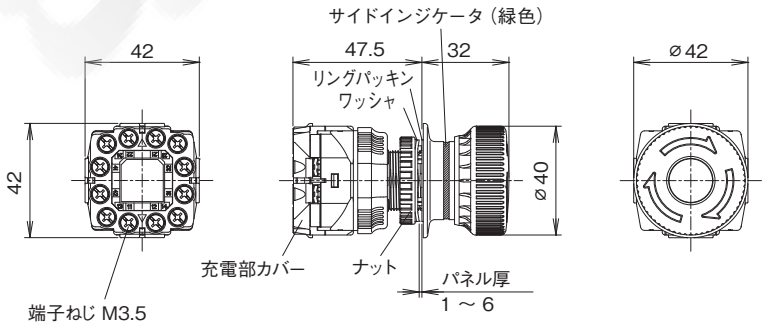

パネルカット寸法とパネル取付け

安全上のご注意

取付け，配線工事，操作および保守・点検を行う前に，取扱説明書などを良くお読みの上，正しくご使用ください。また，取扱説明書などが最終の使用責任者の元に届くよう，ご配慮願います。

● ここでは，安全上の注意事項のレベルを「警告」および「注意」として区別してあります。

⚠警告 ：回避しないと，死亡または重傷を招くおそれがある危険な状況を示します。

⚠注意 ：回避しないと，軽傷または中程度の傷害を招くおそれがある危険な状況および物的損害のみの発生するおそれがある場合を示します。

なお，⚠注意 の記載した事項でも，状況によっては重大な結果に結びつく可能性があります。

⚠警告

● 通電中は充電部に触れたり,近づいたりしないでください。感電・火傷のおそれがあります。
● 取付け,取外し,配線および点検作業の際は必ず電源を切ってから行ってください。感電および短絡による火傷のおそれがあります。

⚠注意

● 配線は印加電圧・通電電流に適した電線サイズを使用し取扱説明書に規定されたトルクで締付けてください。焼損のおそれがあります。
● 製品を廃棄する場合は,産業廃棄物として扱ってください。

■パネルカット寸法

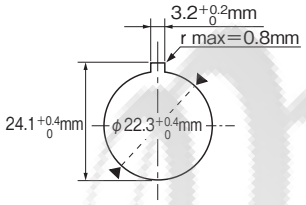

■適用パネル厚

適用可能なパネル厚寸法は，1～6mm です。ただし，φ30 用アダプタ装着品で 1～4.5mm です。なお，文字板などの部品を使用しますと，その部品の厚さ分だけパネルを薄くする必要があります。

(注1) 文字板などを使用する場合は，文字板などの厚さを1.6mm以下としてください。本体の回り止めが効かず，スイッチが回転する恐れがあります。

■パネルへの取付け手順

● 操作部と接点部の分離方法
接点部のリリースカバーを引き下げ①，左（反時計方向）に約 15 度回転②した状態で接点部を軽く引いてください。その後，リリースカバーから指を離して接点部を引く③と取り外せます。

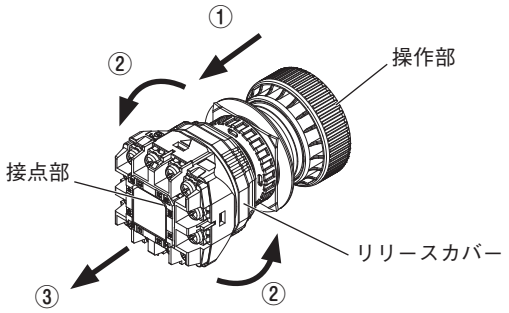

● 接点部取外し時のご注意
(1) 操作部から接点部を取外すとａ接点が導通状態となりますのでご注意ください。
(2) 接点部の取外しについては，強引な取り扱いは避けてください。スイッチの破損や誤動作するおそれがあります。
(3) 接点部を取外す途中で，操作部の動作位置に関係なく一時的にｂ接点が導通状態（ａ接点は開離状態）となりますのでご注意ください。

● 操作部のパネル取付方法
操作部から締付ナット，ワッシャを外し，パッキンが正常に取り付けられていることを確認のうえ，パネル前面より操作部の「▼」表示側（TOP位置）を上側にしてパネル取付穴へ挿入してください。操作部を挿入したら，パネル裏面から締付レンチにより締付ナットで固定してください。

(注1) 適正締付トルクは1.0～1.5N･mです。
(注2) 締付ナットの向きにご注意ください。締付ナットの凹面をパネル側にして締付けてください。逆向きに取付けると固定できない場合があります。
(注3) 締付ナットは締付けが確実に行われていることを定期的に確認してください。もし緩んでいるようでしたら増し締めを行ってください。
(注4) ペンチなどでの締付けや必要以上の締付けは締付ナットの破損や故障の原因となりますので行わないでください。

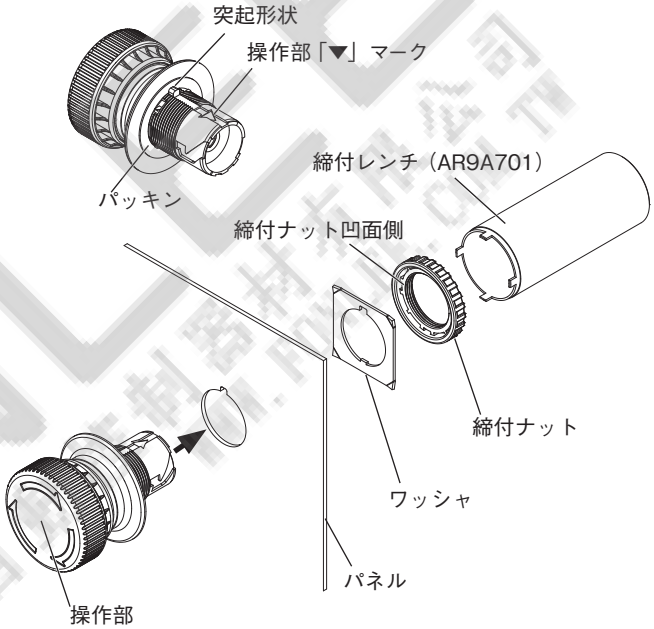

● 接点部の取付方法
操作部の「▼」マークと接点部の「▲」マークの向きを合わせて，接点部が「カチッ」と音が出るまで完全に押し込んでください。
取付後，動作の確認（シーケンスチェック）を行ってください。

● 接点部取付後のご注意
(1) 取付後，接点部のリリースカバーの位置が取り外し時と異なっていますが正常です。
(2) 接点部の取付方向にご注意ください。正しい向きで取付しないと破損する可能性があります。破損が確認されたスイッチは使用しないでください。
(3) 接点部を取付ける途中で，操作部の動作位置に関係なく一時的にb接点が導通状態（a接点は開離状態）となりますのでご注意ください。

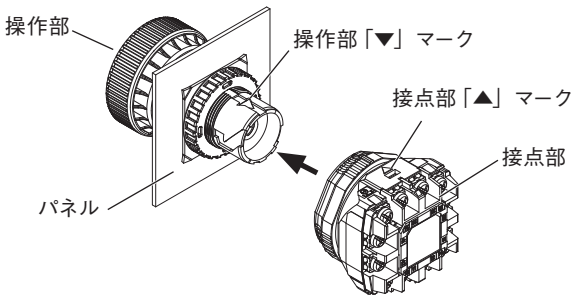

1 概要
2 フラットコマンド
3 φ16シリーズ
4 φ22 AR,DR
5 φ22 AM,DM
6 φ22 AH225
7 φ22 XB4
8 φ22 XB5
9 φ22 XAL
10 φ25 AH25
11 φ30 AR,DR
12 P板用コマンド
13 角コマンド
14 分電盤用
15 角形表示灯
16 多窓集合表示灯
17 ロータリー
18 始動・操作
19 カムスイッチ
20 コマンドボックス
21 ワイヤレスクレーン制御システム
22 各種規格認証取得一覧
23 生産中止機種,代替機種
24 形式索引

ご使用に際して

1 概要
2 フラットコマンド
3 φ16シリーズ
4 φ22 AR,DR
5 φ22 AM,DM
6 φ22 AH225
7 φ22 XB4
8 φ22 XB5
9 φ22 XAL
10 φ25 AH25
11 φ30 AR,DR
12 P板用コマンド
13 角コマンド
14 分電盤用
15 角形表示灯
16 多窓集合表示灯
17 ロータリー
18 始動・操作
19 カムスイッチ
20 コマンドボックス
21 ワイヤレスクレーン制御システム
22 各種規格認証取得一覧
23 生産中止機種,代替機種
24 形式索引

安全上のご注意

取付け，配線工事，操作および保守・点検を行う前に，取扱説明書などを良くお読みの上，正しくご使用ください。また，取扱説明書などが最終の使用責任者の元に届くよう，ご配慮願います。

● ここでは，安全上の注意事項のレベルを「警告」および「注意」として区別してあります。

⚠警告 ：回避しないと，死亡または重傷を招くおそれがある危険な状況を示します。

⚠注意 ：回避しないと，軽傷または中程度の傷害を招くおそれがある危険な状況および物的損害のみの発生するおそれがある場合を示します。

なお，⚠注意 の記載した事項でも，状況によっては重大な結果に結びつく可能性があります。

⚠警告

● 通電中は充電部に触れたり,近づいたりしないでください。感電・火傷のおそれがあります。
● 取付け,取外し,配線および点検作業の際は必ず電源を切ってから行ってください。感電および短絡による火傷のおそれがあります。

⚠注意

● 配線は印加電圧・通電電流に適した電線サイズを使用し取扱説明書に規定されたトルクで締付けてください。焼損のおそれがあります。
● 製品を廃棄する場合は,産業廃棄物として扱ってください。

■配線

⚠警告 必ず上位遮断器を切ってから行ってください。

● 端子ねじは，M3.5のプラスマイナスねじです。
下記に示す銅線の単線，より線をご使用ください。また，圧着端子を使用して配線できます。
単線 ：φ0.5mm～φ1.5mm，24-16AWG-CU
より線：0.2mm²～1.5mm²，24-16AWG-CU

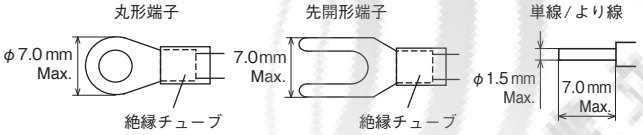

● 圧着端子を２枚重ねて配線できます。また，単線，より線を1端子に２本配線する場合は同種類，同サイズを使用し配線してください。なお，直接単線，より線を配線する場合，被覆剥き取り長さは最大で7mmとしてください。
● 端子用ワッシャはセルフアップです。
● 0.8～1.0N･mの締付トルクで端子ねじを締め付けてください。
● 圧着端子には，必ず絶縁チューブを取り付けてください。
● 配線作業時や配線後に接点部に，外力が掛からないようにしてください。動作不良などの原因となる可能性があります。
● 単線やより線を直接配線する場合，電線の挿入位置に注意してください。電線同士が近すぎますと短絡のおそれがあります。
● 付属されている端子ねじ以外は使用しないでください。動作不良や導通不良などの原因となる可能性があります。

● 端子配列

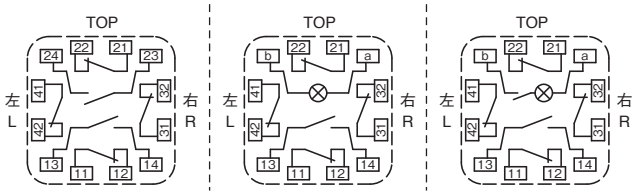

・b接点端子位置 1b：11-12
2b：11-12，21-22
3b：11-12，21-22，31-32
4b：11-12，21-22，31-32，41-42

■端子配置指定

b 接点位置を指定する場合の形式指定方法（特殊対応）

例） **AR22VQL-01E3R** - **0001**
標準形式　　指定記号

1b 接点仕様の場合		2b 接点仕様の場合		3b 接点仕様の場合	
指定記号	接点配置位置	指定記号	接点配置位置	指定記号	接点配置位置
指定無（標準品）	下	指定無（標準品）	上・下	指定無（標準品）	上・右・下
1000	上	1100	上・右	1101	上・右・左
0100	右	1001	上・左	1011	上・下・左
0001	左	0110	右・下	0111	右・下・左
―	―	0101	右・左	―	―
―	―	0011	下・左	―	―

（注）a 接点端子およびランプ端子の位置は固定となります。

■は b 接点端子

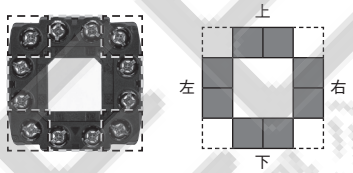

端子配置位置図
（端子部背面側から見る）

■充電部カバーの取付方法

接点部の「▲」マークと充電部カバーの「▲」マークの方向を合わせ,押し込む事により取り付けできます。

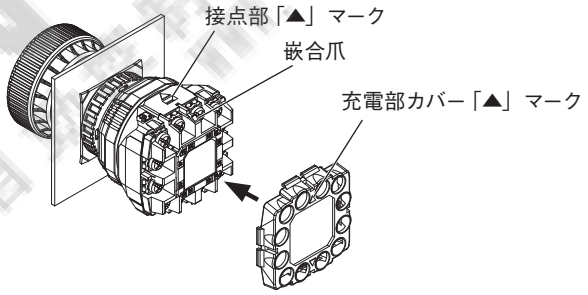

■LEDランプ

● 本スイッチはLEDの取外しや交換はできません。
● LEDランプの誤点灯について
LEDランプは，誤点灯防止回路を搭載し，従来品に比べ誤点灯に強くなっていますが，完全な対策品ではありません。
LEDは，微小電流で点灯しますので，サージ吸収回路や無接点による漏れ電流あるいは，ケーブル間の漂遊静電容量などにより，誤点灯する可能性があります。この場合，LEDランプと並列に抵抗器を取付けるなどの対策が必要です。
・誤点灯対策について
分流抵抗Rを並列に接続していただくことで誤点灯を防ぐことができます。
ただし，その場合の抵抗の選定は機種や使用条件などにより異なります。
● 定格使用電圧の範囲は±10%です。なお，常時＋10%で使用する場合は，電流を定格電流以下になるよう抵抗値を選定し，外部抵抗をLEDランプへ直列に取付けてください。
● 外部抵抗の計算
（例）48Ｖ回路に24ＶのLEDを接続する場合･･･

$$\text{外部抵抗〔Ω〕}\ \frac{\text{回路電圧〔V〕} - \text{定格電圧〔V〕}}{\text{定格電流〔A〕}} = \frac{48-24}{7.5\times10^{-3}} = 3200\text{〔Ω〕}$$

⇒ したがって，3.3kΩ 1W品を使用いたします。
（抵抗器の容量は，十分に余裕のあるものを選定ください。）
● サージについて
高輝度LED製品は静電気に敏感な素子を使用しておりサージなどの異常電圧によって不点灯となる場合がありますので，ご注意願います。

■その他

● 操作について

・ロックを解除するにはボタンを右回り，矢印の方向(約45度)に回すか，ボタンを引っ張ってください。なお,過大な力で操作および取扱いをしないでください。
・ボタンなどの叩き操作や，弾き操作は破損する場合がありますので行わないでください。また，操作は必ず手で行ってください。手以外(ハンマーその他の工具など)で叩くなどの操作をすると破損するおそれがありますので絶対に行わないでください。

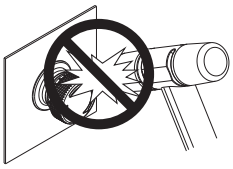

● 衝撃について

・非常停止スイッチに過大な衝撃が加わらないようご配慮願います。非常停止スイッチに過大・非常停止スイッチに過大な衝撃が加わりますと，接点バウンスが発生し，電気回路に支障をきたすおそれがあります。
・取付方向についてご配慮願います。下図の↓方向に衝撃が加わると，ボタンの質量の影響を受けるため，他の取付方向に対して誤動作しやすくなります。

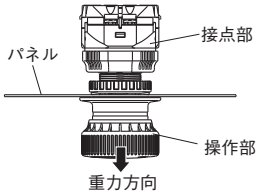

● 接点部について

・接点部は防塵，防水および防油形になっておりませんので，液体などがかからないように注意してください。また，切り粉などが入らないようご注意ください。
・接点部に対して過大な荷重や衝撃を加えないでください。破損・故障が発生し接点開閉機能が損なわれるおそれがあります。
・接点部単体でリリースカバーを捻回させると接点が切替りますのでご注意ください。

● 保管および使用場所

・定格表示の使用周囲温度，湿度範囲内で保管および使用してください。
・一般的に使用されている切削油や冷却油については評価しておりますが，特殊な油については使用できない場合がありますのでお問合せください。
・ボタン，フレームの隙間へ，粉塵や切り粉が堆積すると，正常な操作ができなくなるおそれがありますのでご注意ください。
・本スイッチは屋内用です。屋外では使用しないでください。また，直射日光が当たらないようにしてください。
・オゾン,腐食性ガスの影響を受ける場所では使用しないでください。

■アクセサリー

締付レンチ

形式	価格〔円〕	備考
AR9A701	1,380	φ22 用

用途： コマンドスイッチをパネルへ取付する際，締付リングを確実に締付けることができます。

外形寸法：φ28mm×60mm

銘板

形式	価格〔円〕	適用形式
AR9P722- ①②	200	AR22VQR，VQL 用
AR9P723- ①②	200	AR22VPR 用

(注1)①②内，表示文字指定

表示文字		記号①②	備考
無記入		00	
和文	非常停止	08	文字高さ 5mm
英文	EMERGENCY STOP	5A	

(注2)本銘板は貼付け方式です。
(注3)本体色は黄色，文字は黒色です。

〔単位：mm〕

厚さ：0.35

❶ AR9P723：φ80

AR22VQ□，VPR 形 φ30 取付用アダプタ

形式	価格〔円〕
AR9Y958	425

用途：AR22VQ□，VPR形操作部と組み合せることにより，パネルカット寸法φ30.5mmへの取付を可能にするアダプタです(樹脂製，リングパッキン・締付ナット付)。

● 適用パネル厚：1 ～ 4.5mm
● 適用パネルカット寸法

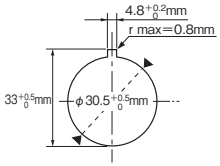

● 取付け方法

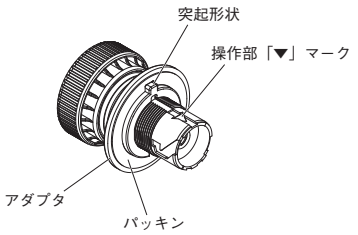

〔単位：mm〕

φ30 取付用アダプタ　φ30 用パッキン　φ30 締付用ナット

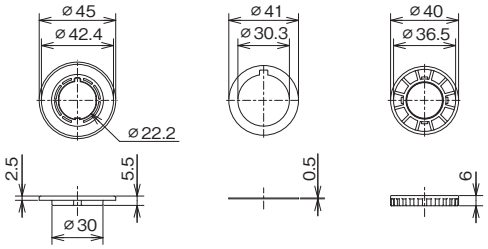

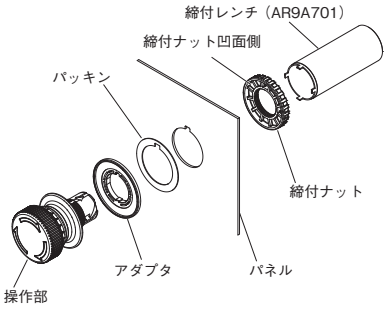

1 概要
2 フラットコマンド
3 φ16シリーズ
4 φ22 AR,DR
5 φ22 AM,DM
6 φ22 AH225
7 φ22 XB4
8 φ22 XB5
9 φ22 XAL
10 φ25 AH25
11 φ30 AR,DR
12 P板用コマンド
13 角コマンド
14 分電盤用
15 角形表示灯
16 多窓集合表示灯
17 ロータリー
18 始動・操作
19 カムスイッチ
20 コマンドボックス
21 ワイヤレスクレーン制御システム
22 各種規格認証取得一覧
23 生産中止機種,代替機種
24 形式索引

■非常停止用押しボタンスイッチ専用コントロールボックス

● 特長

・非常停止用押しボタンスイッチＡＲ２２ＶＱＲ／ＶＱＬ，ＶＰＲを取付可能なコントロールボックス。
・操作盤から離れた場所で設置，増設したい場合に簡単に取付可能。
・保護構造はＩＰ６５（適合コネクタ使用時）。
・アース配線不要の二重絶縁構造。(IEC536 class Ⅱ準拠)
・ボックス本体は強化プラスチック製。
・リードホールは上下，裏面に用意。
・非常停止銘板（AR9P722）も取付可能。

● 適合コネクタ

・上下リードホール　：　M20 または Ｐｇ 13.5 または G1/2
　推奨コネクタ　　：　ハギテック製　MG20 シリーズ，MS13.5，MS-M20×1.5
・裏面リードホール　：　M14 または G1/4
　推奨コネクタ　　：　ハギテック製　SCL-B6A

名称・外観	形式・概要	外形寸法
コントロールボックス	形式 / 価格〔円〕 AR9Y920 / 1,130 用途：非常停止用押しボタンスイッチを単独設置可能なプラスチック製ボックス。 ・取付ピッチ 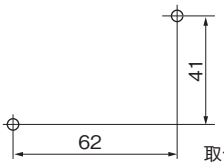 取付ねじサイズ:M4	〔単位：mm〕 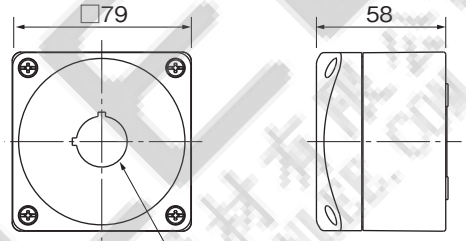 φ22.3（回り止め付き） 質量：126g

1 概要
2 フラットコマンド
3 φ16シリーズ
4 φ22 AR,DR
5 φ22 AM,DM
6 φ22 AH225
7 φ22 XB4
8 φ22 XB5
9 φ22 XAL
10 φ25 AH25
11 φ30 AR,DR
12 P板用コマンド
13 角コマンド
14 分電盤用
15 角形表示灯
16 多窓集合表示灯
17 ロータリー
18 始動・操作
19 カムスイッチ
20 コマンドボックス
21 ワイヤレスクレーン制御システム
22 各種規格認証取得一覧
23 生産中止機種,代替機種
24 形式索引