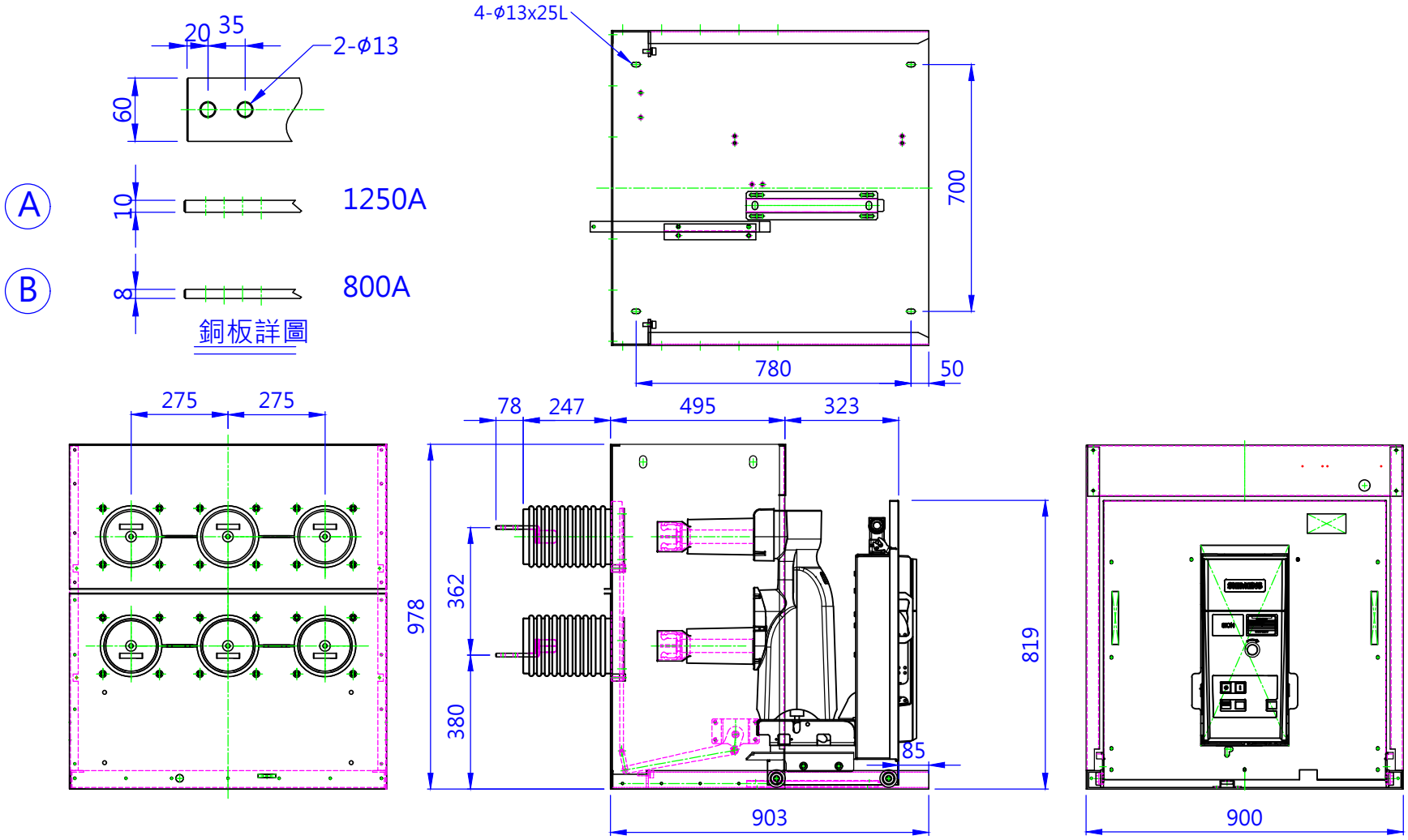項 ITEM	品　名 ARTICLENAME	圖　號 DRAWING NO	數　量 AMOUNT	材　質 MATERIAL	處　理 DISPOSE OF
A		SM1M013-A	mm		
B		SM1M013-B	mm