电机一览

电机			额定功率容量 (kW)	额定转速 (最高转速) (r/min)	旋转编码器 23 bit 绝对式	保护构造 (*1)	电机引出部构造	特点	用途
低惯性（低惯量）	MSMF	 □80 mm 以下	0.05 0.1 0.2 0.4 0.75 1.0	3000 (6000)	○	IP65	导线	· 小容量 · 最适合需要高转速的用途 · 大多数用途都可使用	· 固晶机 · 半导体制造装置 · 包装机 等
		 □80 mm 以下	0.05 0.1 0.2 0.4 0.75 1.0	3000 (6000)	○	IP67	连接器		
		 □100 mm 以上	1.0 1.5 2.0 3.0	3000 (5000)	○	IP67	连接器	· 中容量 · 最适合用于直连丝杆且机械刚性高的高频运转	· 焊线机 · 食品机械 · 液晶制造装置 等
			4.0 5.0	3000 (4500)					
中惯性（中惯量）	MQMF (扁平型)	 □80 mm 以下	0.1 0.2 0.4	3000 (6500)	○	IP65	导线	· 小容量 · 扁平型最适合用于皮带直连等机械刚性较低的用途 · 商品阵容中含带减速机电机 (P.269 ～) 近期上市	· 焊线机 · 插件机 · 皮带驱动 · 抓取机器人
		 □80 mm 以下	0.1 0.2 0.4	3000 (6500)	○	IP67	连接器		
	MDMF	 □130 mm 以上	1.0 1.5 2.0 3.0 4.0 5.0	2000 (3000)	○	IP67	连接器	· 中容量 · 最适合用于皮带直连等机械刚性较低的用途	· 搬送装置 · 机器人 · 工作机械 等
	MGMF (低速大转矩)	 □130 mm 以上	0.85 1.3 1.8 2.4 2.9 4.4	1500 (3000)	○	IP67	连接器	· 中容量 · 最适合用于需要低速大转矩的用途	· 搬送装置 · 机器人 · 纤维机械 等
高惯性（高惯量）	MHMF	 □80 mm 以下	0.05 0.1 0.2 0.4	3000 (6500)	○	IP65	导线	· 小容量 · 最适合用于皮带直连等机械刚性较低的用途 · 商品阵容中含带减速机电机 (P.269 ～) 近期上市	· 搬送装置 · 机器人 等
			0.75 1.0	3000 (6000)					
		 □80 mm 以下	0.05 0.1 0.2 0.4	3000 (6500)	○	IP67	连接器		
			0.75 1.0	3000 (6000)					
		 □130 mm 以上	1.0 1.5 2.0 3.0 4.0 5.0	2000 (3000)	○	IP67	连接器	· 中容量 · 最适合用于大惯性，特别是负载惯量大的皮带直连等机械刚性较低的用途	· 搬送装置 · 机器人 · 液晶制造装置 等

（*1）IP65 电机 (MSMF, MQMF, MHMF 的导线型)
（输出轴旋转部、导线前段除外）
IP67 电机 (输出轴旋转部、电机连接器・编码器连接器的连接引脚部除外)

· 旋转编码器作为绝对式系统使用时（使用多圈数据），请连接绝对式编码器用电池。
· 作为增量式系统使用时（不使用多圈数据），请不要连接绝对式编码器用电池。

※驱动器与电机的匹配请参照 P.25 ～ P.38。

*有关型号的匹配请参照索引 P.381 ～。

■伺服电机

M S M F 5 A Z L 1 A 1 *　——特殊规格
① ② ③ ④ ⑤ ⑥ ⑦

① 类型

符号	类型
MSM	低惯性（低惯量）50 W ～ 5.0 kW
MQM	中惯性（中惯量 / 扁平型）100 W ～ 400 W
MDM	中惯性（中惯量）1.0 kW ～ 5.0 kW
MGM	中惯性（中惯量 / 低速大转矩）0.85 kW ～ 4.4 kW
MHM	高惯性（高惯量）50 W ～ 5.0 kW

② 系列

符号	系列名
F	A6 家族

③ 电机额定功率

符号	额定功率	符号	额定功率
5A	50 W	15	1.5 kW
01	100 W	18	1.8 kW
02	200 W	20	2.0 kW
04	400 W	24	2.4 kW
08	750 W	29	2.9 kW
09	0.85 kW, 1000 W (□130) (□80)	30	3.0 kW
		40	4.0 kW
10	1.0 kW	44	4.4 kW
13	1.3 kW	50	5.0 kW

④ 电压规格

符号	规格
1	100 V
2	200 V
Z	100 V /200 V共用 (仅限 50 W)

⑥ 设计顺序

符号	规格
1	标准品

<提示>
作为增量式系统使用时（不使用多圈数据），请不要连接绝对式编码器用电池。

⑤ 旋转编码器规格

符号	方式	脉冲数	分辨率	导线
L	绝对式	23bit	8388608	7 线

⑦ 电机构造：IP67　□100 mm～□220 mm MSMF, MHMF, MDMF, MGMF

符号		轴规格 直轴	轴规格 带键	保持制动器 无	保持制动器 有	油封 有	油封 有 带保护唇	编码器端子 连接器 JN2 (小型)	编码器端子 连接器 JL10 (大型) ※2
C	5	●		●		●		●	
C	6	●		●		●			●
C	7	●		●			●	●	
C	8	●		●			●		●
D	5	●			●	●		●	
D	6	●			●	●			●
D	7	●			●		●	●	
D	8	●			●		●		●
G	5		●	●		●		●	
G	6		●	●		●			●
G	7		●	●			●	●	
G	8		●	●			●		●
H	5		●		●	●		●	
H	6		●		●	●			●
H	7		●		●		●	●	
H	8		●		●		●		●

⑦ 电机构造：□80 mm以下　MSMF 50 W～1000 W

符号		轴规格 直轴	轴规格 带键 带螺纹	保持制动器 无	保持制动器 有	油封 无	油封 有	电机・编码器端子 ※1 连接器 JN	电机・编码器端子 ※1 导线
A	1	●		●		●		●	
A	2	●		●		●			●
B	1	●			●	●		●	
B	2	●			●	●			●
C	1	●		●			●	●	
C	2	●		●			●		●
D	1	●			●		●	●	
D	2	●			●		●		●
S	1		●	●		●		●	
S	2		●	●		●			●
T	1		●		●	●		●	
T	2		●		●	●			●
U	1		●	●			●	●	
U	2		●	●			●		●
V	1		●		●		●	●	
V	2		●		●		●		●

⑦ 电机构造：□80 mm以下　MHMF 50 W～1000 W, MQMF 100 W～400 W

符号		轴规格 直轴	轴规格 带键 带螺纹	保持制动器 无	保持制动器 有	油封 无	油封 有	油封 有 带保护唇	电机・编码器端子 ※1 连接器 JN	电机・编码器端子 ※1 导线
A	1	●		●		●			●	
A	2	●		●		●				●
B	1	●			●	●			●	
B	2	●			●	●				●
C	1	●		●			●		●	
C	2	●		●			●			●
C	3	●		●				●	●	
C	4	●		●				●		●
D	1	●			●		●		●	
D	2	●			●		●			●
D	3	●			●			●	●	
D	4	●			●			●		●
S	1		●	●		●			●	
S	2		●	●		●				●
T	1		●		●	●			●	
T	2		●		●	●				●
U	1		●	●			●		●	
U	2		●	●			●			●
U	3		●	●				●	●	
U	4		●	●				●		●
V	1		●		●		●		●	
V	2		●		●		●			●
V	3		●		●			●	●	
V	4		●		●			●		●

※1　连接器型：IP67　导线型：IP65
※2　电机侧编码器的连接器。（也适用于锁紧式。）

■伺服驱动器

M A D L N 1 5 S E * * *　——特殊规格
① ② ③ ④ ⑤ ⑥ ⑦

① 外形型号符号

符号	型号名	符号	型号名
MAD	A 型	MDD	D 型
MBD	B 型	MED	E 型
MCD	C 型	MFD	F 型

② 系列

符号	系列名
L	A6 家族

③ 安全功能

符号	规格
N	无安全功能
T	有安全功能

④ 驱动器输出的额定最大电流

符号	额定电流	符号	额定电流
0	6 A	5	40 A
1	8 A	8	60 A
2	12 A	9	80 A
3	22 A	A	100 A
4	24 A	B	120 A

⑤ 电源电压规格

符号	规格
1	单相　100 V
3	三相　200 V
5	单相 / 三相　200 V

⑥ I/F 规格

符号	规格
S	模拟 / 脉冲

⑦ 功能区分

符号	规格
E	位置控制型（脉冲列专用）
F	多功能型（脉冲、模拟、全闭环）
G	通用通信型（脉冲列专用、RS232/RS485）

外围设备构成

<A6 SF 系列（驱动器：A 型　电机 200 W）>

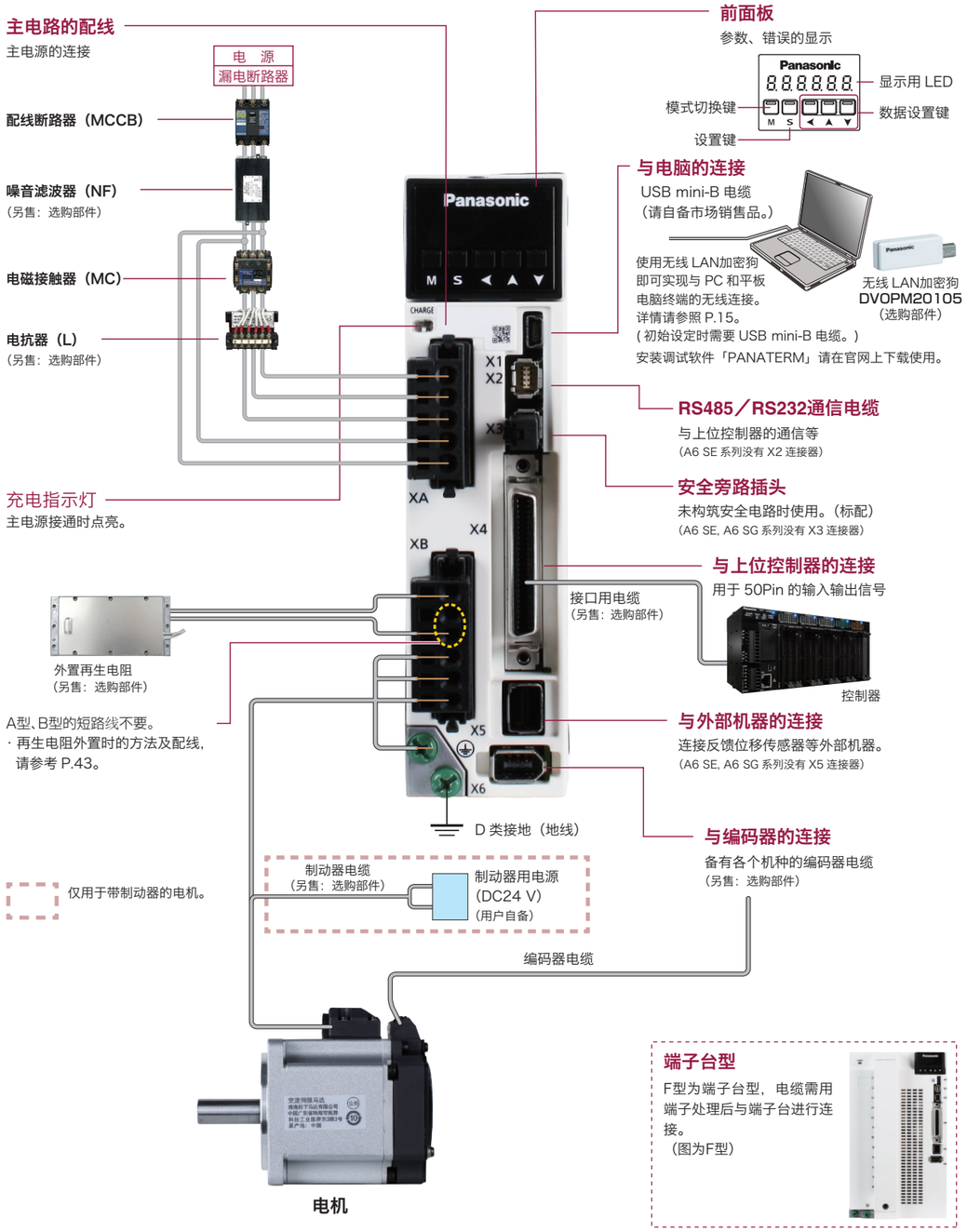

<A6 SG 系列 / A6 SE 系列（驱动器：D 型　电机 1.0 kW）>

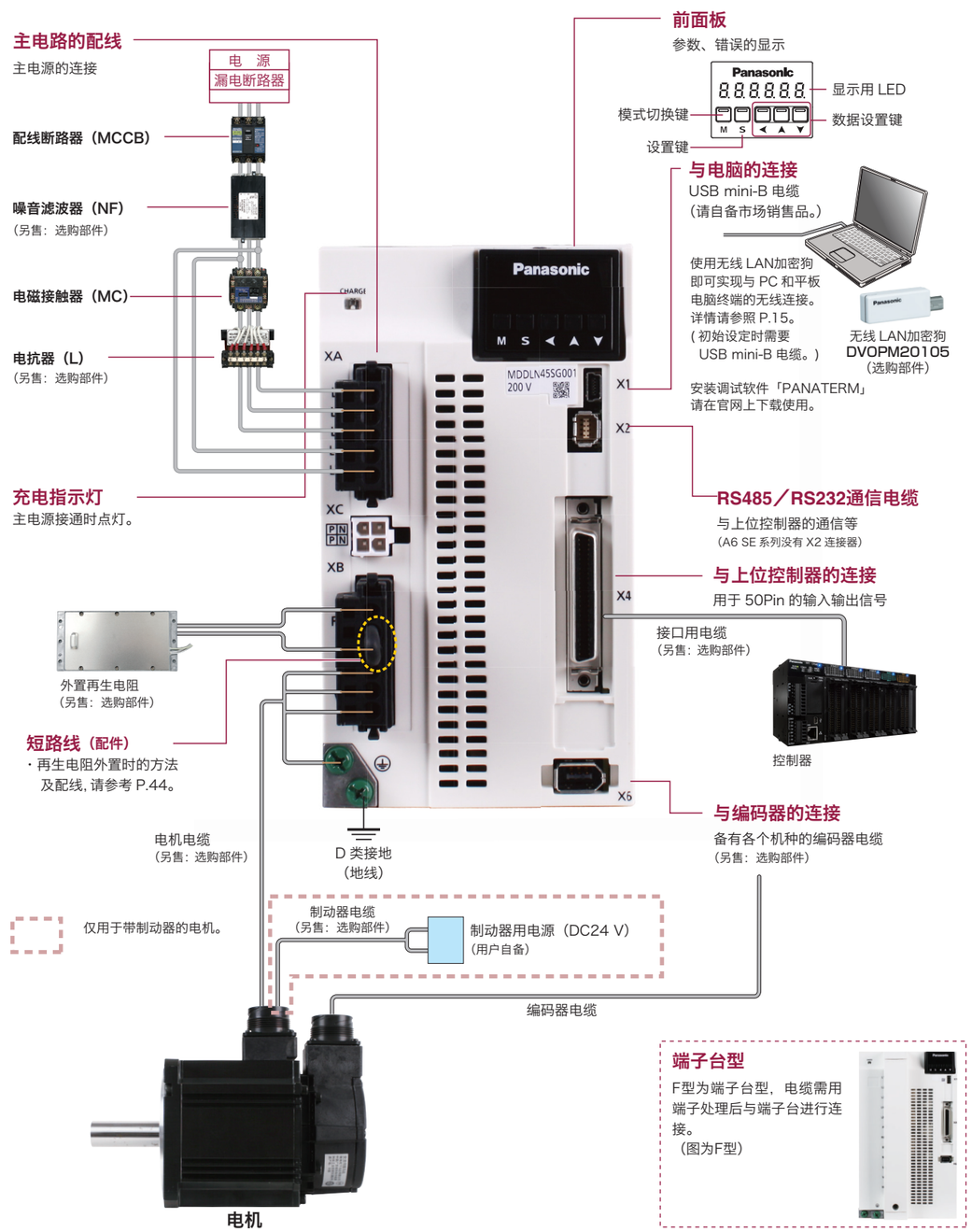

<注意>

对于产品安装螺钉的紧固转矩，请在考虑所用螺钉的强度、安装位置材质的基础上，适当选择不会造成松动和破损的转矩。

例）用钢制螺钉（M5）紧固于钢材上的转矩为 2.7 N·m～3.3 N·m。

<提示>

请注意旋转方向的初始设置定义为正方向（CCW），负方向（CW）。

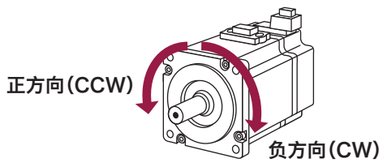

适用外围设备一览

驱动器	适用电机	电压规格（V）＊1	额定功率（kW）	电源容量（额定负载时）（kVA）	配线断路器（额定电流）（A）	噪音滤波器（单相/三相）	浪涌吸收器（单相/三相）	铁氧体磁环	电磁接触器	主电路用电缆线径耐电压	主电路用端子台压着端子＊2	控制电源用电缆线径耐电压	控制电源用端子台压着端子	电机用电缆线径耐电压＊3	制动器用电缆线径耐电压
MADL	MSMF MHMF	单相 100	0.05	约 0.4	10	DV0P4170	DV0P4190	DV0P1460	20 A (3P+1a)	0.75 mm²/ AWG18 600 VAC ～ 2.0 mm²/ AWG14 600 VAC	专用 连接器 的连接	0.75 mm²/ AWG18 600 VAC 以上	专用 连接器 的连接	0.75 mm²/ AWG18 600 VAC ～ 2.0 mm²/ AWG14 600 VAC	0.28 mm² ～ 0.75 mm²/ AWG22 ～ AWG18 100 VAC
	MSMF MQMF MHMF		0.1												
	MSMF MHMF	单相/ 三相 200	0.05	约 0.5		DV0P4170 DV0PM20042	DV0P4190 DV0P1450								
	MSMF MQMF MHMF		0.1, 0.2												
MBDL	MSMF MQMF MHMF	单相 100	0.2			DV0P4170	DV0P4190								
		单相/ 三相 200	0.4	约 0.9		DV0P4170 DV0PM20042	DV0P4190 DV0P1450								
MCDL	MSMF MQMF MHMF	单相 100	0.4	约 0.9	15	DV0PM20042	DV0P4190								
	MSMF MHMF	单相/ 三相 200	0.75	约 1.3			DV0P4190 DV0P1450								
MDDL	MGMF	单相/ 三相 200	0.85	约 1.8	20	DV0P4220	DV0P4190 DV0P1450		30 A (3P+1a)						0.75 mm²/ AWG18 100 VAC
	MSMF		1.0 (□80 mm)												
	MDMF MHMF		1.0												
	MHMF		1.0 (□80 mm)	约 2.3											
	MSMF		1.0												
	MGMF		1.3												
	MSMF MDMF MHMF		1.5												
MEDL	MGMF	三相 200	1.8	约 3.8	30	DV0PM20043	DV0P1450		60 A (3P+1a)	2.0 mm²/ AWG14 600 VAC ～ 3.5 mm²/ AWG12 600 VAC				2.0 mm²/ AWG14 600 VAC ～ 3.5 mm²/ AWG12 600 VAC	
	MSMF MDMF MHMF		2.0												
	MGMF		2.4	约 4.5											
MFDL	MSMF MDMF MHMF	三相 200	3.0	约 4.5	50	DV0P3410	DV0P1450			3.5 mm²/ AWG12 600 VAC	11 mm以下 φ5.3 端子台 M5		11 mm以下 φ5.3 端子台 M5	3.5 mm²/ AWG12 600 VAC	
	MGMF		2.9	约 7.5					100 A (3P+1a)						
	MSMF MDMF MHMF		4.0												
	MGMF		4.4												
	MSMF MDMF MHMF		5.0												

＊1　请对应单相 / 三相 200 V 共用规格使用的电源选择外围设备。
＊2　请选择与接地螺钉用压着端子相同的主电路用端子台压着端子。
＊3　地线用电缆线径请使用与电机用电缆线径相同规格以上的电缆。

● 关联页面

・噪音滤波器.....P.346「外围设备构成」
・浪涌吸收器 .....P.347「外围设备构成」
・铁氧体磁环 .....P.348「外围设备构成」
・电机・制动器用连接器 .....P.284「电机连接器规格」

● 配线断路器、电磁接触器相关

符合欧洲 EU 指令时，请务必在电源和噪音滤波器之间连接 IEC 规格以及 UL 认证（LISTED、带Ⓤ标注）的配线断路器。
当所用电源的短路电流低于产品的最大输出电压时，请设定在堆成电流 5000 Arms 以下。
当电源短路电流超过该电流时，请设置限流装置（限流保险或限流制动器、变压器等）限制短路电流后再使用。

＜注意＞

・请选择与电源容量（考虑负载条件）匹配的配线断路器、噪音滤波器。

● 端子台及保护接地端子

・配线请使用额定温度 75 ℃以上的铜导体电缆。
・请使用 A 型到 E 型附带的专用连接器。此时导线长度需保持 8 mm ～ 9 mm。

■紧固转矩一览（端子台・端子盖固定螺钉）

驱动器		端子台螺钉		端子盖固定螺钉	
型	端子名	品名	紧固转矩 (N·m) 注1)	品名	紧固转矩 (N·m) 注1)
F	L1, L2, L 3 , L1C, L2C, P, RB, B, N, U, V, W	M5	1.0～1.7	M3	0.19～0.21

■紧固转矩一览（接地螺钉・与上位控制器连接的连接器（X4））

驱动器外形型号符号	接地螺钉		与上位控制器连接的连接器（X4）	
	品名	紧固转矩 (N·m) 注1)	品名	紧固转矩 (N·m) 注1)
MADL, MBDL, MCDL, MEDL	M4	0.7～0.8	M2.6	0.3～0.35
MFDL	M5	1.4～1.6		

注1)＜注意＞

・若超过紧固转矩的最大值有可能造成损坏。
・请勿在端子台的螺钉松动的状态下投入电源。
・若在螺钉松动的状态下通电，可能会导致冒烟或着火。

＜要求＞

・请按照 1 年 1 次的频度，定期点检紧固转矩是否有松动。

电机						驱动器			电源设备容量额定(负载时)(kVA)	选购部件									
电机系列		电源电压	功率(W)	型号 注1)	规格外形尺寸图(页)	A6 SF系列 多功能型 (速度·位置·转矩 全闭环类型)	A6 SG系列 R485通信型 /A6 SE系列 位置控制型 (脉冲信号输入) 注2) 注4)	尺寸图外形型号		编码器电缆 注3) 23bit 绝对式 使用绝对式系统时(带电池盒) 注5)	编码器电缆 注3) 23bit 绝对式 使用增量式系统时(无电池盒)		电机电缆 注3) 无制动器	电机电缆 注3) 带制动器	制动器电缆 注3)	外置再生电阻	电抗器(单相/三相)	噪音滤波器(单相/三相)
低惯量	MSMF (导线型) 3000 r/min IP65	单相 100 V	50	MSMF5AZL1 □ 2	57·107	MADLT01SF	MADLN01S ◇	A型★	约0.4	MFECA 0＊＊0EAE (固定电缆)	MFECA 0＊＊0EAD (固定电缆)	MFMCA 0＊＊0EED			MFMCB 0＊＊0GET 注 6)	DV0P4280	DV0P227	DV0P4170
			100	MSMF011L1 □ 2	59·108	MADLT11SF	MADLN11S ◇											
			200	MSMF021L1 □ 2	61·109	MBDLT21SF	MBDLN21S ◇	B型★	约0.5							DV0P4283	DV0P228	
			400	MSMF041L1 □ 2	63·111	MCDLT31SF	MCDLN31S ◇	C型	约0.9							DV0P4282		DV0PM20042
		单相/三相 200 V	50	MSMF5AZL1 □ 2	58·107	MADLT05SF	MADLN05S ◇	A型★	约0.5							DV0P4281	DV0P227/DV0P220	DV0P4170/DV0PM20042
			100	MSMF012L1 □ 2	60·108	MADLT05SF	MADLN05S ◇											
			200	MSMF022L1 □ 2	62·109	MADLT15SF	MADLN15S ◇									DV0P4283		
			400	MSMF042L1 □ 2	64·111	MBDLT25SF	MBDLN25S ◇	B型★	约0.9								DV0P228/DV0P220	
			750	MSMF082L1 □ 2	65·112	MCDLT35SF	MCDLN35S ◇	C型	约1.3									DV0PM20042
			1000	MSMF092L1 □ 2	66·113	MDDLT45SF	MDDLN45S ◇	D型	约1.8							DV0P4284	DV0P228/DV0P222	DV0P4220
中惯量 扁平型	MQMF (导线型) 3000 r/min IP65	单相 100 V	100	MQMF011L1 □ 2 MQMF011L1 □ 4	73·123	MADLT11SF	MADLN11S ◇	A型★	约0.4	MFECA 0＊＊0EAE (固定电缆)	MFECA 0＊＊0EAD (固定电缆)	MFMCA 0＊＊0EED			MFMCB 0＊＊0GET 注 6)	DV0P4280	DV0P227	DV0P4170
			200	MQMF021L1 □ 2 MQMF021L1 □ 4	75·127	MBDLT21SF	MBDLN21S ◇	B型★	约0.5							DV0P4283	DV0P228	
			400	MQMF041L1 □ 2 MQMF041L1 □ 4	77·131	MCDLT31SF	MCDLN31S ◇	C型	约0.9							DV0P4282		DV0PM20042
		单相/三相 200 V	100	MQMF012L1 □ 2 MQMF012L1 □ 4	74·123	MADLT05SF	MADLN05S ◇	A型★	约0.5							DV0P4281	DV0P227/DV0P220	DV0P4170/DV0PM20042
			200	MQMF022L1 □ 2 MQMF022L1 □ 4	76·127	MADLT15SF	MADLN15S ◇									DV0P4283		
			400	MQMF042L1 □ 2 MQMF042L1 □ 4	78·131	MBDLT25SF	MBDLN25S ◇	B型★	约0.9								DV0P228/DV0P220	
高惯量	MHMF (导线型) 3000 r/min IP65	单相 100 V	50	MHMF5AZL1 □ 2 MHMF5AZL1 □ 4	79·135	MADLT01SF	MADLN01S ◇	A型★	约0.4	MFECA 0＊＊0EAE (固定电缆)	MFECA 0＊＊0EAD (固定电缆)	MFMCA 0＊＊0EED			MFMCB 0＊＊0GET 注 6)	DV0P4280	DV0P227	DV0P4170
			100	MHMF011L1 □ 2 MHMF011L1 □ 4	81·139	MADLT11SF	MADLN11S ◇											
			200	MHMF021L1 □ 2 MHMF021L1 □ 4	83·143	MBDLT21SF	MBDLN21S ◇	B型★	约0.5							DV0P4283	DV0P228	
			400	MHMF041L1 □ 2 MHMF041L1 □ 4	85·147	MCDLT31SF	MCDLN31S ◇	C型	约0.9							DV0P4282		DV0PM20042
		单相/三相 200 V	50	MHMF5AZL1 □ 2 MHMF5AZL1 □ 4	80·135	MADLT05SF	MADLN05S ◇	A型★	约0.5							DV0P4281	DV0P227/DV0P220	DV0P4170/DV0PM20042
			100	MHMF012L1 □ 2 MHMF012L1 □ 4	82·139	MADLT05SF	MADLN05S ◇											
			200	MHMF022L1 □ 2 MHMF022L1 □ 4	84·143	MADLT15SF	MADLN15S ◇									DV0P4283		
			400	MHMF042L1 □ 2 MHMF042L1 □ 4	86·147	MBDLT25SF	MBDLN25S ◇	B型★	约0.9								DV0P228/DV0P220	
			750	MHMF082L1 □ 2 MHMF082L1 □ 4	87·151	MCDLT35SF	MCDLN35S ◇	C型	约1.3									DV0PM20042
			1000	MHMF092L1 □ 2 MHMF092L1 □ 4	88·155	MDDLT55SF	MDDLN55S ◇	D型	约2.3							DV0P4284	DV0P228/DV0P222	DV0P4220

★A、B型驱动器无内置再生电阻。若发生再生时，请准备选购部件的外置再生电阻。
注 1） □表示电机构造。（详情请参照 P.20「型号的识别方法」）
注 2） ◇表示驱动器构造。（详情请参照 P.20「型号的识别方法」）
注 3） ＊＊表示电缆长度（03/3 m,05/ 5 m,10/10 m,20/20 m）。
（例：3 m 时为「MFECA0030EAE」。）
注 4） A6 SE 系列（位置控制专用型）不对应绝对式系统，只与增量式系统匹配。
注 5） 23bit绝对式编码器用电缆（有电池盒）没有附带电池，必须使用绝对式编码器用电池「DV0P2990」。
注 6） 带制动器的电机需要制动器电缆和电机电缆。

■选购部件登载页

名称	构成部件名称		型号	刊载页码
I/O接口用电缆			DV0P4360	298
I/O接口用转换电缆			DV0P4120	298
			DV0P4121	298
			DV0P4130	298
			DV0P4131	298
			DV0P4132	298
电源输入用连接器套件	A～D型用	单列型	DV0PM20032	301
		双列型	DV0PM20033	301
电机连接用连接器套件	A～D型用（只限驱动器侧）		DV0PM20034	302
电机・编码器连接用连接器套件			DV0P4290	302
连接器套件	通信(RS485, 232)用		DV0PM20102	299
	Safety用		DV0PM20103	299
	I/O接口连接用		DV0P4350	300
	外部位移传感器用		DV0PM20026	300
	编码器用		DV0PM20010	300
绝对式编码器用电池			DV0P2990	310
绝对式编码器用电池盒 注5)			DV0P4430	310
安装支架	A, B 型用		DV0PM20100	313
	C, D 型用		DV0PM20101	313
编码器电缆	有电池盒 注5)		MFECA0＊＊0EAE	285
	无电池盒		MFECA0＊＊0EAD	285
电机电缆	无制动器		MFMCA0＊＊0EED	289
制动器电缆			MFMCB0＊＊0GET	297
外置再生电阻	50 Ω 25 W		DV0P4280	315
	100 Ω 25 W		DV0P4281	315
	25 Ω 50 W		DV0P4282	315
	50 Ω 50 W		DV0P4283	315
	30 Ω 100 W		DV0P4284	315
电抗器			DV0P220	314
			DV0P222	314
			DV0P227	314
			DV0P228	314
噪音滤波器			DV0P4170	346
			DV0PM20042	346
			DV0P4220	346
浪涌吸收器			DV0P4190	347
			DV0P1450	347
铁氧体磁环			DV0P1460	348
无线 LAN 加密狗			DV0PM20105	312
菊花链连接电缆			DV0PM24610	317

电机						驱动器			电源设备容量（额定负载时）(kVA)	选购部件									
电机系列		电源电压	功率 (W)	型 号 注1)	规格外形尺寸图（页）	A6 SF系列 多功能型（速度·位置·转矩 全闭环类型）	A6 SG系列 RS485 通信型 /A6 SE系列 位置控制型（脉冲信号输入）注2）注5）	尺寸图外形型号		编码器电缆 注3) 23bit 绝对式 使用绝对式系统时（带电池盒）注6)	编码器电缆 注3) 23bit 绝对式 使用增量式系统时（无电池盒）		电机电缆 注3) 无制动器	电机电缆 注3) 带制动器	制动器电缆 注3)	外置再生电阻	电抗器（单相/三相）	噪音滤波器（单相/三相）
低惯量	MSMF（连接器型）3000 r/min IP67	单相 100 V	50	MSMF5AZL1 □ 1	57·107	MADLT01SF	MADLN01S ◇	A型★	约0.4	MFECA 0＊＊0MJE（可动用·输出轴方向）	MFECA 0＊＊0MJD（可动用·输出轴方向）	MFMCA 0＊＊0NJD（可动用·输出轴方向）	MFMCA 0＊＊0NJD（可动用·输出轴方向）	MFMCB 0＊＊0PJT（可动用·输出轴方向）	DV0P4280	DV0P227	DV0P4170
			100	MSMF011L1 □ 1	59·109	MADLT11SF	MADLN11S ◇										
			200	MSMF021L1 □ 1	61·110	MBDLT21SF	MBDLN21S ◇	B型★	约0.5						DV0P4283	DV0P228	
			400	MSMF041L1 □ 1	63·111	MCDLT31SF	MCDLN31S ◇	C型	约0.9						DV0P4282		DV0PM20042
		单相/三相 200 V	50	MSMF5AZL1 □ 1	58·107	MADLT05SF	MADLN05S ◇	A型	约0.5	MFECA 0＊＊0MKE（可动用·反输出轴方向）	MFECA 0＊＊0MKD（可动用·反输出轴方向）	MFMCA 0＊＊0NKD（可动用·反输出轴方向）	MFMCA 0＊＊0NKD（可动用·反输出轴方向）	MFMCB 0＊＊0PKT（可动用·反输出轴方向）	DV0P4281	DV0P227 / DV0P220	DV0P4170 / DV0PM20042
			100	MSMF012L1 □ 1	60·109	MADLT05SF	MADLN05S ◇			MFECA 0＊＊0TJE（固定用·输出轴方向）	MFECA 0＊＊0TJD（固定用·输出轴方向）	MFMCA 0＊＊0RJD（固定用·输出轴方向）	MFMCA 0＊＊0RJD（固定用·输出轴方向）	MFMCB 0＊＊0SJT（固定用·输出轴方向）			
			200	MSMF022L1 □ 1	62·110	MADLT15SF	MADLN15S ◇			MFECA 0＊＊0TKE（固定用·反输出轴方向）	MFECA 0＊＊0TKD（固定用·反输出轴方向）	MFMCA 0＊＊0RKD（固定用·反输出轴方向） 注4）	MFMCA 0＊＊0RKD（固定用·反输出轴方向） 注4）	MFMCB 0＊＊0SKT（固定用·反输出轴方向） 注7）	DV0P4283	DV0P228 / DV0P220	
			400	MSMF042L1 □ 1	64·111	MBDLT25SF	MBDLN25S ◇	B型★	约0.9								
			750	MSMF082L1 □ 1	65·113	MCDLT35SF	MCDLN35S ◇	C型	约1.3								DV0PM20042
			1000	MSMF092L1 □ 1	66·114	MDDLT45SF	MDDLN45S ◇	D型	约1.8						DV0P4284	DV0P228 / DV0P222	DV0P4220
中惯量 扁平型	MQMF（连接器型）3000 r/min IP67	单相 100 V	100	MQMF011L1 □ 1 MQMF011L1 □ 3	73·125	MADLT11SF	MADLN11S ◇	A型★	约0.4	MFECA 0＊＊0MJE（可动用·输出轴方向）	MFECA 0＊＊0MJD（可动用·输出轴方向）	MFMCA 0＊＊0UFD（可动用·反输出轴方向）	MFMCA 0＊＊0VFD（可动用·输出轴方向）	—	DV0P4280	DV0P227	DV0P4170
			200	MQMF021L1 □ 1 MQMF021L1 □ 3	75·129	MBDLT21SF	MBDLN21S ◇	B型★	约0.5						DV0P4283	DV0P228	
			400	MQMF041L1 □ 1 MQMF041L1 □ 3	77·133	MCDLT31SF	MCDLN31S ◇	C型	约0.9	MFECA 0＊＊0MKE（可动用·反输出轴方向）	MFECA 0＊＊0MKD（可动用·反输出轴方向）	MFMCA 0＊＊0UGD（可动用·反输出轴方向）	MFMCA 0＊＊0VGD（可动用·反输出轴方向）		DV0P4282		DV0PM20042
		单相/三相 200 V	100	MQMF012L1 □ 1 MQMF012L1 □ 3	74·125	MADLT05SF	MADLN05S ◇	A型★	约0.5	MFECA 0＊＊0TJE（固定用·输出轴方向）	MFECA 0＊＊0TJD（固定用·输出轴方向）	MFMCA 0＊＊0WFD（固定用·输出轴方向）	MFMCA 0＊＊0XFD（固定用·输出轴方向）		DV0P4281	DV0P227 / DV0P220	DV0P4170 / DV0PM20042
			200	MQMF022L1 □ 1 MQMF022L1 □ 3	76·129	MADLT15SF	MADLN15S ◇			MFECA 0＊＊0TKE（固定用·反输出轴方向）	MFECA 0＊＊0TKD（固定用·反输出轴方向）	MFMCA 0＊＊0WGD（固定用·反输出轴方向）	MFMCA 0＊＊0XGD（固定用·反输出轴方向）		DV0P4283	DV0P228 / DV0P220	
			400	MQMF042L1 □ 1 MQMF042L1 □ 3	78·133	MBDLT25SF	MBDLN25S ◇	B型	约0.9								

★A、B型驱动器无内置再生电阻。若发生再生时，请准备选购部件的外置再生电阻。

注 1） □表示电机构造。（详情请参照 P.20「型号的识别方法」）

注 2） ◇表示驱动器构造。（详情请参照 P.20「型号的识别方法」）

注 3） ＊＊表示电缆长度（03/3 m,05/ 5 m,10/10 m,20/20 m）。（例：3 m 时为「MFECA0030MJE」。）

注 4） 反输出轴侧电缆不适用于 50 W 或 100 W 电机(仅限 MSMF 连接器类型)。

注 5） A6 SE 系列（位置控制专用型）不对应绝对式系统，只与增量式系统匹配。

注 6） 23bit绝对式编码器用电缆(有电池盒)没有附带电池，必须使用绝对式编码器用电池「DV0P2990」。

「可动用：使用于移动电缆的情况下
固定用：使用于不移动电缆的情况下
输出轴侧、反输出轴侧：电缆的导出方向」

注 7） 带制动器的电机需要制动电缆和电机电缆。

■选购部件登载页

名 称	构成部件名称		型 号	刊载页码
I/O接口用电缆			DV0P4360	298
I/O接口用转换电缆			DV0P4120	298
			DV0P4121	298
			DV0P4130	298
			DV0P4131	298
			DV0P4132	298
电源输入用连接器套件	A 型～D 型用	单列型	DV0PM20032	301
		双列型	DV0PM20033	301
电机连接用连接器套件	A 型～D 型用（只限驱动器侧）		DV0PM20034	302
电机・编码器连接用连接器套件	MSMF		DV0PM20035	303
	MQMF, MHMF 200 W～1.0 kW		DV0PM24582	304
	MHMF 50 W, 100 W		DV0PM24581	304
制动器连接用连接器套件			DV0PM20040	309
连接器套件	通信(RS485, 232)用		DV0PM20102	299
	Safety用		DV0PM20103	299
	I/O 接口连接用		DV0P4350	300
	外部位移传感器用		DV0PM20026	300
	编码器用		DV0PM20010	300
绝对式编码器用电池			DV0P2990	310
绝对式编码器用电池盒 注6)			DV0P4430	310
安装支架	A, B 型用		DV0PM20100	313
	C, D 型用		DV0PM20101	313
编码器电缆（有电池盒）注6)	可动用·输出轴方向		MFECA0＊＊0MJE	286
	可动用·反输出轴方向		MFECA0＊＊0MKE	286
	固定用·输出轴方向		MFECA0＊＊0TJE	286
	固定用·反输出轴方向		MFECA0＊＊0TKE	286
编码器电缆（无电池盒）	可动用·输出轴方向		MFECA0＊＊0MJD	286
	可动用·反输出轴方向		MFECA0＊＊0MKD	286
	固定用·输出轴方向		MFECA0＊＊0TJD	286
	固定用·反输出轴方向		MFECA0＊＊0TKD	286
电机电缆（MSMF 类型用）	可动用·输出轴方向		MFMCA0＊＊0NJD	289
	可动用·反输出轴方向		MFMCA0＊＊0NKD	289
	固定用·输出轴方向		MFMCA0＊＊0RJD	289
	固定用·反输出轴方向		MFMCA0＊＊0RKD	289
电机电缆（MQMF，MHMF 200 W～1.0 kW 用）（无制动器）	可动用·输出轴方向		MFMCA0＊＊0UFD	290
	可动用·反输出轴方向		MFMCA0＊＊0UGD	290
	固定用·输出轴方向		MFMCA0＊＊0WFD	290
	固定用·反输出轴方向		MFMCA0＊＊0WGD	290
电机电缆（MQMF，MHMF 200 W～1.0 kW 用）（有制动器）	可动用·输出轴方向		MFMCA0＊＊0VFD	293
	可动用·反输出轴方向		MFMCA0＊＊0VGD	293
	固定用·输出轴方向		MFMCA0＊＊0XFD	293
	固定用·反输出轴方向		MFMCA0＊＊0XGD	293
电机电缆（MHMF 50 W, 100 W 用）（无制动器）	可动·固定共用·输出轴方向		MFMCA0＊＊7UFD	289
	可动·固定共用·反输出轴方向		MFMCA0＊＊7UGD	289
电机电缆（MHMF 50 W, 100 W 用）（有制动器）	可动·固定共用·输出轴方向		MFMCA0＊＊7VFD	293
	可动·固定共用·反输出轴方向		MFMCA0＊＊7VGD	293
制动器电缆	可动用·输出轴方向		MFMCB0＊＊0PJT	297
	可动用·反输出轴方向		MFMCB0＊＊0PKT	297
	固定用·输出轴方向		MFMCB0＊＊0SJT	297
	固定用·反输出轴方向		MFMCB0＊＊0SKT	297
外置再生电阻	50 Ω 25 W		DV0P4280	315
	100 Ω 25 W		DV0P4281	315
	25 Ω 50 W		DV0P4282	315
	50 Ω 50 W		DV0P4283	315
	30 Ω 100 W		DV0P4284	315
电抗器			DV0P220	314
			DV0P222	314
			DV0P227	314
			DV0P228	314
噪音滤波器			DV0P4170	346
			DV0PM20042	346
			DV0P4220	346
浪涌吸收器			DV0P4190	347
			DV0P1450	347
铁氧体磁环			DV0P1460	348
无线 LAN 加密狗			DV0PM20105	312
菊花链连接电缆			DV0PM24610	317

□80 mm 以下　50 W～1000 W

MHMF：连接器型 IP67

电机						驱动器			电源设备容量（额定负载时）(kVA)	选购部件								
电机系列		电源电压	功率 (W)	型 号 注1)	规格外形尺寸图（页）	A6 SF系列 多功能型（速度·位置·转矩 全闭环类型）	A6 SG系列 RS485 通信型 /A6 SE系列 位置控制型（脉冲信号输入）注2）注5）	尺寸图外形型号		编码器电缆 注3）23bit 绝对式：使用绝对式系统时（带电池盒）注6）	编码器电缆 注3）23bit 绝对式：使用增量式系统时（无电池盒）		电机电缆 注3）无制动器	电机电缆 注3）带制动器	制动器电缆 注3）	外置再生电阻	电抗器（单相/三相）	噪音滤波器（单相/三相）
高惯量	MHMF（连接器型）3000 r/min IP67	单相 100 V	50	MHMF5AZL1 □ 1 MHMF5AZL1 □ 3	79·137	MADLT01SF	MADLN01S ◇	A型★	约0.4	MFECA 0＊＊0MJE（可动用·输出轴方向） MFECA 0＊＊0MKE（可动用·反输出轴方向） MFECA 0＊＊0TJE（固定用·输出轴方向） MFECA 0＊＊0TKE（固定用·反输出轴方向）	MFECA 0＊＊0MJD（可动用·输出轴方向） MFECA 0＊＊0MKD（可动用·反输出轴方向） MFECA 0＊＊0TJD（固定用·输出轴方向） MFECA 0＊＊0TKD（固定用·反输出轴方向）		MFMCA 0＊＊7UFD（可动·固定共用·输出轴方向） MFMCA 0＊＊7UGD（可动·固定共用·反输出轴方向）	MFMCA 0＊＊7VFD（可动·固定共用·输出轴方向） MFMCA 0＊＊7VGD（可动·固定共用·反输出轴方向）	—	DV0P4280	DV0P227	DV0PM20042
			100	MHMF011L1 □ 1 MHMF011L1 □ 3	81·141	MADLT11SF	MADLN11S ◇											
			200	MHMF021L1 □ 1 MHMF021L1 □ 3	83·145	MBDLT21SF	MBDLN21S ◇	B型★	约0.5				MFMCA 0＊＊0UFD（可动用·输出轴方向） MFMCA 0＊＊0UGD（可动用·反输出轴方向） MFMCA 0＊＊0WFD（固定用·输出轴方向） MFMCA 0＊＊0WGD（固定用·反输出轴方向）	MFMCA 0＊＊0VFD（可动用·输出轴方向） MFMCA 0＊＊0VGD（可动用·反输出轴方向） MFMCA 0＊＊0XFD（固定用·输出轴方向） MFMCA 0＊＊0XGD（固定用·反输出轴方向）		DV0P4283	DV0P228		
			400	MHMF041L1 □ 1 MHMF041L1 □ 3	85·149	MCDLT31SF	MCDLN31S ◇	C型	约0.9							DV0P4282		DV0PM20042
		单相/三相 200 V	50	MHMF5AZL1 □ 1 MHMF5AZL1 □ 3	80·137	MADLT05SF	MADLN05S ◇	A型★	约0.5				MFMCA 0＊＊7UFD（可动·固定共用·输出轴方向） MFMCA 0＊＊7UGD（可动·固定共用·反输出轴方向）	MFMCA 0＊＊7VFD（可动·固定共用·输出轴方向） MFMCA 0＊＊7VGD（可动·固定共用·反输出轴方向）		DV0P4281	DV0P227 DV0P220	DV0P4170 DV0PM20042
			100	MHMF012L1 □ 1 MHMF012L1 □ 3	82·141	MADLT05SF	MADLN05S ◇											
			200	MHMF022L1 □ 1 MHMF022L1 □ 3	84·145	MADLT15SF	MADLN15S ◇						MFMCA 0＊＊0UFD（可动用·输出轴方向） MFMCA 0＊＊0UGD（可动用·反输出轴方向） MFMCA 0＊＊0WFD（固定用·输出轴方向） MFMCA 0＊＊0WGD（固定用·反输出轴方向）	MFMCA 0＊＊0VFD（可动用·输出轴方向） MFMCA 0＊＊0VGD（可动用·反输出轴方向） MFMCA 0＊＊0XFD（固定用·输出轴方向） MFMCA 0＊＊0XGD（固定用·反输出轴方向）		DV0P4283			
			400	MHMF042L1 □ 1 MHMF042L1 □ 3	86·149	MBDLT25SF	MBDLN25S ◇	B型★	约0.9								DV0P228 DV0P220	DV0PM20042
			750	MHMF082L1 □ 1 MHMF082L1 □ 3	87·153	MCDLT35SF	MCDLN35S ◇	C型	约1.3									
			1000	MHMF092L1 □ 1 MHMF092L1 □ 3	88·157	MCDLT55SF	MCDLN55S ◇	D型	约2.3							DV0P4284	DV0P228 DV0P222	DV0P4220

★A、B型驱动器无内置再生电阻。若发生再生时，请准备选购部件的外置再生电阻。

注 1）□表示电机构造。（详情请参照 P.20「型号的识别方法」）

注 2）◇表示驱动器构造。（详情请参照 P.20「型号的识别方法」）

注 3）＊＊表示电缆长度（03/3 m,05/ 5 m,10/10 m,20/20 m）。（例：3 m 时为「MFECA0030MJE」。）

注 4）反输出轴侧电缆不适用于 50 W 或 100 W 电机（仅限 MSMF 连接器类型）。

注 5）A6 SE 系列（位置控制专用型）不对应绝对式系统，只与增量式系统匹配。

注 6）23bit绝对式编码器用电缆（有电池盒）没有附带电池，必须使用绝对式编码器用电池「DV0P2990」。

可动用：使用于移动电缆的情况下
固定用：使用于不移动电缆的情况下
输出轴侧、反输出轴侧：电缆的导出方向

■选购部件登载页

名 称	构成部件名称	型 号	刊载页码
I/O接口用电缆		DV0P4360	298
I/O接口用转换电缆		DV0P4120	298
		DV0P4121	298
		DV0P4130	298
		DV0P4131	298
		DV0P4132	298
电源输入用连接器套件	A 型～D 型用 单列型	DV0PM20032	301
	A 型～D 型用 双列型	DV0PM20033	301
电机连接用连接器套件	A 型～D 型用（只限驱动器侧）	DV0PM20034	302
电机・编码器连接用连接器套件	MSMF	DV0PM20035	303
	MQMF, MHMF 200 W～1.0 kW	DV0PM24582	304
	MHMF 50 W, 100 W	DV0PM24581	304
制动器连接用连接器套件		DV0PM20040	309
连接器套件	通信(RS485, 232)用	DV0PM20102	299
	Safety用	DV0PM20103	299
	I/O 接口连接用	DV0P4350	300
	外部位移传感器用	DV0PM20026	300
	编码器用	DV0PM20010	300
绝对式编码器用电池		DV0P2990	310
绝对式编码器用电池盒 注6)		DV0P4430	310
安装支架	A, B 型用	DV0PM20100	313
	C, D 型用	DV0PM20101	313
编码器电缆（有电池盒）注6)	可动用·输出轴方向	MFECA0＊＊0MJE	286
	可动用·反输出轴方向	MFECA0＊＊0MKE	286
	固定用·输出轴方向	MFECA0＊＊0TJE	286
	固定用·反输出轴方向	MFECA0＊＊0TKE	286
编码器电缆（无电池盒）	可动用·输出轴方向	MFECA0＊＊0MJD	286
	可动用·反输出轴方向	MFECA ＊＊0MKD	286
	固定用·输出轴方向	MFECA0＊＊0TJD	286
	固定用·反输出轴方向	MFECA0＊＊0TKD	286
电机电缆（MSMF 类型用）	可动用·输出轴方向	MFMCA0＊＊0NJD	289
	可动用·反输出轴方向	MFMCA0＊＊0NKD	289
	固定用·输出轴方向	MFMCA0＊＊0RJD	289
	固定用·反输出轴方向	MFMCA0＊＊0RKD	289
电机电缆（MQMF、MHMF 200 W～1.0 kW 用）（无制动器）	可动用·输出轴方向	MFMCA0＊＊0UFD	290
	可动用·反输出轴方向	MFMCA0＊＊0UGD	290
	固定用·输出轴方向	MFMCA0＊＊0WFD	290
	固定用·反输出轴方向	MFMCA0＊＊0WGD	290
电机电缆（MQMF、MHMF 200 W～1.0 kW 用）（有制动器）	可动用·输出轴方向	MFMCA0＊＊0VFD	293
	可动用·反输出轴方向	MFMCA0＊＊0VGD	293
	固定用·输出轴方向	MFMCA0＊＊0XFD	293
	固定用·反输出轴方向	MFMCA0＊＊0XGD	293
电机电缆（MHMF 50 W, 100 W 用）（无制动器）	可动·固定共用·输出轴方向	MFMCA0＊＊7UFD	289
	可动·固定共用·反输出轴方向	MFMCA0＊＊7UGD	289
电机电缆（MHMF 50 W, 100 W 用）（有制动器）	可动·固定共用·输出轴方向	MFMCA0＊＊7VFD	293
	可动·固定共用·反输出轴方向	MFMCA0＊＊7VGD	293
制动器电缆	可动用·输出轴方向	MFMCB0＊＊0PJT	297
	可动用·反输出轴方向	MFMCB0＊＊0PKT	297
	固定用·输出轴方向	MFMCB0＊＊0SJT	297
	固定用·反输出轴方向	MFMCB0＊＊0SKT	297
外置再生电阻	50 Ω 25 W	DV0P4280	315
	100 Ω 25 W	DV0P4281	315
	25 Ω 50 W	DV0P4282	315
	50 Ω 50 W	DV0P4283	315
	30 Ω 100 W	DV0P4284	315
电抗器		DV0P220	314
		DV0P222	314
		DV0P227	314
		DV0P228	314
噪音滤波器		DV0P4170	346
		DV0PM20042	346
		DV0P4220	346
浪涌吸收器		DV0P4190	347
		DV0P1450	347
铁氧体磁环		DV0P1460	348
无线 LAN 加密狗		DV0PM20105	312
菊花链连接电缆		DV0PM24610	317

□100 mm 以上 0.85 kW～5.0 kW

IP67 电机 编码器连接器（大型 JL10）型

电机系列		电源电压	功率（W）	型号 注1）	规格外形尺寸图（页）	驱动器 A6 SF系列 多功能型（速度·位置·转矩全闭环类型）	驱动器 A6 SG系列 RS485 通信型 /A6 SE系列 位置控制型（脉冲信号输入）注2）注4）	尺寸图外形型号	电源设备容量额定（负载时）(kVA	选购部件 编码器电缆 注 3,5） JL10（大型）卡扣式 / N/MS 锁紧式 23bit 绝对式 使用绝对式系统时（带电池盒）注7）	编码器电缆 使用增量式系统时（无电池盒）	电机电缆 注 3,5） JL10 卡扣式 / JL04 锁紧式 无制动器	带制动器	外置再生电阻	电抗器（单相 /三相）	噪音滤波器
低惯量	MSMF（大型 JL10）3000 r/min IP67	单相/三相 200 V	1000	MSMF102 L1 □ 6 MSMF102 L1 □ 8	67·115	MDDLT55SF	MDDLN55S ◇	D型	约2.3	MFECA 0＊＊0EPE / MFECA 0＊＊0ESE	MFECA 0＊＊0EPD / MFECA 0＊＊0ESD	MFMCD 0＊＊2EUD / MFMCD 0＊＊2ECD	MFMCA 0＊＊2FUD / MFMCA 0＊＊2FCD	DV0P4284	DV0P228 / DV0P222	DV0P4220
			1500	MSMF152 L1 □ 6 MSMF152 L1 □ 8	68·116	MDDLT55SF	MDDLN55S ◇								DV0PM20047 / DV0P222	
		三相 200 V	2000	MSMF202 L1 □ 6 MSMF202 L1 □ 8	69·117	MEDLT83SF	MEDLN83S ◇	E型	约3.8					DV0P4285 注6）	DV0P223	DV0PM20043
			3000	MSMF302 L1 □ 6 MSMF302 L1 □ 8	70·119	MFDLTA3SF	MFDLNA3S ◇	F型	约4.5			MFMCA 0＊＊3EUT / MFMCA 0＊＊3ECT	MFMCA 0＊＊3FUD / MFMCA 0＊＊3FCD	DV0P4285 2根并联	DV0P224	DV0P3410
			4000	MSMF402 L1 □ 6 MSMF402 L1 □ 8	71·120	MFDLTB3SF	MFDLNB3S ◇		约7.5						DV0P225	
			5000	MSMF502 L1 □ 6 MSMF502 L1 □ 8	72·121	MFDLTB3SF	MFDLNB3S ◇									
中惯量	MDMF（大型 JL10）2000 r/min IP67	单相/三相 200 V	1000	MDMF102 L1 □ 6 MDMF102 L1 □ 8	95·167	MDDLT45SF	MDDLN45S ◇	D型	约1.8	MFECA 0＊＊0EPE / MFECA 0＊＊0ESE	MFECA 0＊＊0EPD / MFECA 0＊＊0ESD	MFMCD 0＊＊2EUD / MFMCD 0＊＊2ECD	MFMCA 0＊＊2FUD / MFMCA 0＊＊2FCD	DV0P4284	DV0P228 / DV0P222	DV0P4220
			1500	MDMF152 L1 □ 6 MDMF152 L1 □ 8	96·168	MDDLT55SF	MDDLN55S ◇		约2.3						DV0PM20047 / DV0P222	
		三相 200 V	2000	MDMF202 L1 □ 6 MDMF202 L1 □ 8	97·169	MEDLT83SF	MEDLN83S ◇	E型	约3.8					DV0P4285 注6）	DV0P223	DV0PM20043
			3000	MDMF302 L1 □ 6 MDMF302 L1 □ 8	98·171	MFDLTA3SF	MFDLNA3S ◇	F型	约4.5			MFMCA 0＊＊3EUT / MFMCA 0＊＊3ECT	MFMCA 0＊＊3FUD / MFMCA 0＊＊3FCD	DV0P4285 2根并联	DV0P224	DV0P3410
			4000	MDMF402 L1 □ 6 MDMF402 L1 □ 8	99·172	MFDLTB3SF	MFDLNB3S ◇		约7.5						DV0P225	
			5000	MDMF502 L1 □ 6 MDMF502 L1 □ 8	100·173	MFDLTB3SF	MFDLNB3S ◇									

注 1） □表示电机构造。（详情请参照 P.20「型号的识别方法」）
注 2） ◇表示驱动器构造。（详情请参照 P.20「型号的识别方法」）
注 3） ＊＊表示电缆长度（03/3 m,05/ 5 m,10/10 m,20/20 m）。（例：3 m 时为「MFECA0030EPE」。）
注 4）A6 SE 系列（位置控制专用型）不对应绝对式系统，只与增量式系统匹配。
注 5）由于使用 JL10 类型，编码器电缆、电机电缆对应一触锁紧式。另外，也可使用以前的扭紧式 N/MS、JL04V 类型。
注 6）也有其它组合，详情请参照 P.315。
注 7） 23 bit绝对式编码器用电缆（有电池盒）没有附带电池，必须使用绝对式编码器用电池「DV0P2990」。

■选购部件登载页

名称	构成部件名称	型号	刊载页码
I/O接口用电缆		DV0P4360	298
I/O接口用转换电缆		DV0P4120	298
		DV0P4121	298
		DV0P4130	298
		DV0P4131	298
		DV0P4132	298
电源输入用连接器套件	A 型～D 型用 单列型	DV0PM20032	301
	A 型～D 型用 双列型	DV0PM20033	301
	E 型用	DV0PM20044	301
电机连接用连接器套件（只限驱动器侧）	A 型～D 型用	DV0PM20034	302
	E 型用	DV0PM20046	302
再生电阻连接用连接器套件	E 型用	DV0PM20045	301
电机·编码器连接用连接器套件	无制动器	DV0PM24587 MSMF 1.0 kW～2.0 kW MDMF 1.0 kW～2.0 kW MGMF 0.85 kW～1.8 kW MHMF 1.0 kW, 1.5 kW	305
		DV0PM24588 MSMF 3.0 kW～5.0 kW MDMF 3.0 kW～5.0 kW MGMF 2.4 kW, 4.4 kW MHMF 2.0 kW～5.0 kW	306
	有制动器	DV0PM24589 MSMF 1.0 kW～2.0 kW MDMF 1.0 kW～2.0 kW MGMF 0.85 kW～1.8 kW MHMF 1.0 kW, 1.5 kW	305
		DV0PM24590 MSMF 3.0 kW～5.0 kW MDMF 3.0 kW～5.0 kW MGMF 2.4 kW, 4.4 kW MHMF 2.0 kW～5.0 kW	306
连接器套件	通信(RS485, 232)用	DV0PM20102	299
	Safety用	DV0PM20103	299
	I/O 接口连接用	DV0P4350	300
	外部位移传感器	DV0PM20026	300
	编码器用	DV0PM20010	300
绝对式编码器用电池		DV0P2990	310
绝对式编码器用电池盒 注7)		DV0P4430	310
安装支架	D 型用	DV0PM20101	313
编码器电缆（有电池盒）注7)	卡扣式	MFECA0＊＊0EPE	287
	锁紧式	MFECA0＊＊0ESE	288
编码器电缆（无电池盒）	卡扣式	MFECA0＊＊0EPD	287
	锁紧式	MFECA0＊＊0ESD	287
电机电缆（无制动器）	卡扣式	MFMCD0＊＊2EUD	290
	锁紧式	MFMCD0＊＊2ECD	290
	卡扣式	MFMCE0＊＊2EUD	291
	锁紧式	MFMCE0＊＊2ECD	291
	卡扣式	MFMCA0＊＊3EUT	291
	锁紧式	MFMCA0＊＊3ECT	292
电机电缆（有制动器）	卡扣式	MFMCA0＊＊2FUD	294
	锁紧式	MFMCA0＊＊2FCD	294
	卡扣式	MFMCE0＊＊2FUD	294
	锁紧式	MFMCE0＊＊2FCD	295
	卡扣式	MFMCA0＊＊3FUT	295
	锁紧式	MFMCA0＊＊3FCT	295
外置再生电阻	30 Ω 100 W 20 Ω 130 W	DV0P4284 DV0P4285	316
电抗器		DV0P222	314
		DV0P223	314
		DV0P224	314
		DV0P225	314
		DV0P228	314
		DV0PM20047	314
噪音滤波器		DV0P4220	346
		DV0PM20043	346
		DV0P3410	346
浪涌吸收器		DV0P4190	347
		DV0P1450	347
铁氧体磁环		DV0P1460	348
无线 LAN 加密狗		DV0PM20105	312
菊花链连接电缆		DV0PM24610	317

□100 mm 以上 0.85 kW～5.0 kW

IP67 电机 编码器连接器（大型 JL10）型

电机系列		电源电压	功率（W）	型 号 注1）	规格外形尺寸图（页）	驱动器 A6 SF系列 多功能型（速度·位置·转矩全闭环类型）	驱动器 A6 SG系列 RS485 通信型 /A6 SE系列 位置控制型（脉冲信号输入）注2）注4）	尺寸图外形型号	电源设备容量（额定负载时）(kVA	选购部件 编码器电缆 注 3,5） JL10（大型）卡扣式 / N/MS 锁紧式 23bit 绝对式 使用绝对式系统时（带电池盒）注7）	编码器电缆 注 3,5） 使用增量式系统时（无电池盒）	电机电缆 注 3,5） JL10 卡扣式 / JL04 锁紧式 无制动器	带制动器	外置再生电阻	电抗器（单相 /三相）	噪音滤波器
中惯量	MGMF（大型 JL10）（低速大转矩）1500 r/min IP67	单相/三相 200 V	850	MGMF092 L1 □ 6 MGMF092 L1 □ 8	101·175	MDDLT45SF	MDDLN45S ◇	D型	约1.8	MFECA 0＊＊0EPE / MFECA 0＊＊0ESE	MFECA 0＊＊0EPD / MFECA 0＊＊0ESD	MFMCD 0＊＊2EUD / MFMCD 0＊＊2ECD	MFMCA 0＊＊2FUD / MFMCA 0＊＊2FCD	DV0P4284	DV0P228 / DV0P221	DV0P4220
			1300	MGMF132 L1 □ 6 MGMF132 L1 □ 8	102·176	MDDLT55SF	MDDLN55S ◇		约2.3						DV0PM20047 / DV0P222	
		三相 200 V	1800	MGMF182 L1 □ 6 MGMF182 L1 □ 8	103·177	MEDLT83SF	MEDLN83S ◇	E型	约3.8					DV0P4285	DV0P223	DV0PM20043
			2400	MGMF242 L1 □ 6 MGMF242 L1 □ 8	104·179	MEDLT93SF	MEDLN93S ◇		约4.5			MFMCE 0＊＊3EUT / MFMCE 0＊＊3ECT	MFMCD 0＊＊3FUT / MFMCD 0＊＊3FCT		DV0P224	
			2900	MGMF292 L1 □ 6 MGMF292 L1 □ 8	105·180	MFDLTB3SF	MFDLNB3S ◇	F型	约7.5			MFMCA 0＊＊3EUT / MFMCA 0＊＊3ECT	MFMCA 0＊＊3FUT / MFMCA 0＊＊3FCT	DV0P4285 2根并联		DV0P3410
			4400	MGMF442 L1 □ 6 MGMF442 L1 □ 8	106·181	MFDLTB3SF	MFDLNB3S ◇								DV0P225	
高惯量	MHMF（大型 JL10）2000 r/min IP67	单相/三相 200 V	1000	MHMF102 L1 □ 6 MHMF102 L1 □ 8	89·159	MDDLT45SF	MDDLN45S ◇	D型	约1.8	MFECA 0＊＊0EPE / MFECA 0＊＊0ESE	MFECA 0＊＊0EPD / MFECA 0＊＊0ESD	MFMCD 0＊＊2EUD / MFMCD 0＊＊2ECD	MFMCA 0＊＊2FUD / MFMCA 0＊＊2FCD	DV0P4284	DV0P228 / DV0P222	DV0P4220
			1500	MHMF152 L1 □ 6 MHMF152 L1 □ 8	90·160	MDDLT55SF	MDDLN55S ◇		约2.3						DV0PM20047 / DV0P222	
		三相 200 V	2000	MHMF202 L1 □ 6 MHMF202 L1 □ 8	91·161	MEDLT83SF	MEDLN83S ◇	E型	约3.8			MFMCE 0＊＊2EUD / MFMCE 0＊＊2ECD	MFMCE 0＊＊2FUD / MFMCE 0＊＊2FCD	DV0P4285 注6）	DV0P223	DV0PM20043
			3000	MHMF302 L1 □ 6 MHMF302 L1 □ 8	92·163	MFDLTA3SF	MFDLNA3S ◇	F型	约4.5			MFMCA 0＊＊3EUT / MFMCA 0＊＊3ECT	MFMCA 0＊＊3FUT / MFMCA 0＊＊3FCT	DV0P4285 2根并联	DV0P224	DV0P3410
			4000	MHMF402 L1 □ 6 MHMF402 L1 □ 8	93·164	MFDLTB3SF	MFDLNB3S ◇		约7.5						DV0P225	
			5000	MHMF502 L1 □ 6 MHMF502 L1 □ 8	94·165	MFDLTB3SF	MFDLNB3S ◇									

注 1） □表示电机构造。（详情请参照 P.20「型号的识别方法」）
注 2） ◇表示驱动器构造。（详情请参照 P.20「型号的识别方法」）
注 3） ＊＊表示电缆长度（03/3 m,05/ 5 m,10/10 m,20/20 m）。（例：3 m 时为「MFECA0030EPE」。）
注 4） A6 SE 系列（位置控制专用型）不对应绝对式系统，只与增量式系统匹配。
注 5） 由于使用 JL10 类型，编码器电缆、电机电缆对应一触锁紧式。另外，也可使用以前的扭紧式 N/MS、JL04V 类型。
注 6） 也有其它组合，详情请参照 P.315。
注 7） 23 bit绝对式编码器用电缆（有电池盒）没有附带电池，必须使用绝对式编码器用电池「DV0P2990」。

■选购部件登载页

名 称	构成部件名称		型 号	刊载页码
I/O接口用电缆			DV0P4360	298
I/O接口用转换电缆			DV0P4120	298
			DV0P4121	298
			DV0P4130	298
			DV0P4131	298
			DV0P4132	298
电源输入用连接器套件	A 型～D 型用	单列型	DV0PM20032	301
		双列型	DV0PM20033	301
	E 型用		DV0PM20044	301
电机连接用连接器套件（只限驱动器侧）	A 型～D 型用		DV0PM20034	302
	E 型用		DV0PM20046	302
再生电阻连接用连接器套件	E 型用		DV0PM20045	301
电机·编码器连接用连接器套件	无制动器		DV0PM24587 MSMF 1.0 kW～2.0 kW MDMF 1.0 kW～2.0 kW MGMF 0.85 kW～1.8 kW MHMF 1.0 kW, 1.5 kW	305
			DV0PM24588 MSMF 3.0 kW～5.0 kW MDMF 3.0 kW～5.0 kW MGMF 2.4 kW, 4.4 kW MHMF 2.0 kW～5.0 kW	306
	有制动器		DV0PM24589 MSMF 1.0 kW～2.0 kW MDMF 1.0 kW～2.0 kW MGMF 0.85 kW～1.8 kW MHMF 1.0 kW, 1.5 kW	305
			DV0PM24590 MSMF 3.0 kW～5.0 kW MDMF 3.0 kW～5.0 kW MGMF 2.4 kW, 4.4 kW MHMF 2.0 kW～5.0 kW	306
连接器套件	通信(RS485, 232)用		DV0PM20102	299
	Safety用		DV0PM20103	299
	I/O 接口连接用		DV0P4350	300
	外部位移传感器		DV0PM20026	300
	编码器用		DV0PM20010	300
绝对式编码器用电池			DV0P2990	310
绝对式编码器用电池盒 注7)			DV0P4430	310
安装支架	D 型用		DV0PM20101	313
编码器电缆（有电池盒）注7)	卡扣式		MFECA0＊＊0EPE	287
	锁紧式		MFECA0＊＊0ESE	288
编码器电缆（无电池盒）	卡扣式		MFECA0＊＊0EPD	287
	锁紧式		MFECA0＊＊0ESD	287
电机电缆（无制动器）	卡扣式		MFMCD0＊＊2EUD	290
	锁紧式		MFMCD0＊＊2ECD	290
	卡扣式		MFMCE0＊＊2EUD	291
	锁紧式		MFMCE0＊＊2ECD	291
	卡扣式		MFMCA0＊＊3EUT	291
	锁紧式		MFMCA0＊＊3ECT	292
电机电缆（有制动器）	卡扣式		MFMCA0＊＊2FUD	294
	锁紧式		MFMCA0＊＊2FCD	294
	卡扣式		MFMCE0＊＊2FUD	294
	锁紧式		MFMCE0＊＊2FCD	295
	卡扣式		MFMCA0＊＊3FUT	295
	锁紧式		MFMCA0＊＊3FCT	295
外置再生电阻	30 Ω 100 W 20 Ω 130 W		DV0P4284 DV0P4285	316
电抗器			DV0P222	314
			DV0P223	314
			DV0P224	314
			DV0P225	314
			DV0P228	314
			DV0PM20047	314
噪音滤波器			DV0P4220	346
			DV0PM20043	346
			DV0P3410	346
浪涌吸收器			DV0P4190	347
			DV0P1450	347
铁氧体磁环			DV0P1460	348
无线 LAN 加密狗			DVOPM20105	312
菊花链连接电缆			DVOPM24610	317

□100 mm 以上 0.85 kW～5.0 kW

IP67 电机 编码器连接器（小型 JN2）型

电机系列		电源电压	功率（W）	型 号 注1）	规格外形尺寸图（页）	驱动器 A6 SF系列 多功能型（速度·位置·转矩 全闭环类型）	驱动器 A6 SG系列 RS485 通信型 /A6 SE系列 位置控制型（脉冲信号输入）注2）注4）	尺寸图外形型号	电源设备容量（额定负载时）（kVA	选购部件 编码器电缆 注 3） JN2（小型）（卡扣式） 23bit 绝对式 使用绝对式系统时（带电池盒）注7）	选购部件 编码器电缆 注 3） 23bit 绝对式 使用增量式系统时（无电池盒）	选购部件 电机电缆 注 3,5） JL10（卡扣式）/ JL04 锁紧式 无制动器	选购部件 电机电缆 注 3,5） JL10（卡扣式）/ JL04 锁紧式 带制动器	选购部件 外置再生电阻	选购部件 电抗器（单相 / 三相）	选购部件 噪音滤波器
低惯量	MSMF（小型 JN2）3000 r/min IP67	单相/三相 200 V	1000	MSMF102 L1 □ 5 MSMF102 L1 □ 7	67·115	MDDLT55SF	MDDLN55S ◇	D型	约2.3	MFECA 0＊＊0ETE	MFECA 0＊＊0ETD	MFMCD 0＊＊2EUD / MFMCD 0＊＊2ECD	MFMCA 0＊＊2FUD / MFMCA 0＊＊2FCD	DV0P4284	DV0P228 / DV0P222	DV0P4220
			1500	MSMF152 L1 □ 5 MSMF152 L1 □ 7	68·117	MDDLT55SF	MDDLN55S ◇								DV0PM20047 / DV0P222	
		三相 200 V	2000	MSMF202 L1 □ 5 MSMF202 L1 □ 7	69·118	MEDLT83SF	MEDLN83S ◇	E型	约3.8					DV0P4285 注6）	DV0P223	DV0PM20043
			3000	MSMF302 L1 □ 5 MSMF302 L1 □ 7	70·119	MFDLTA3SF	MFDLNA3S ◇	F型	约4.5			MFMCA 0＊＊3EUT / MFMCA 0＊＊3ECT	MFMCA 0＊＊3FUT / MFMCA 0＊＊3FCT	DV0P4285 2根并联	DV0P224	DV0P3410
			4000	MSMF402 L1 □ 5 MSMF402 L1 □ 7	71·121	MFDLTB3SF	MFDLNB3S ◇		约7.5						DV0P225	
			5000	MSMF502 L1 □ 5 MSMF502 L1 □ 7	72·122	MFDLTB3SF	MFDLNB3S ◇									
中惯量	MDMF（小型 JN2）2000 r/min IP67	单相/三相 200 V	1000	MDMF102 L1 □ 5 MDMF102 L1 □ 7	95·167	MDDLT45SF	MDDLN45S ◇	D型	约1.8	MFECA 0＊＊0ETE	MFECA 0＊＊0ETD	MFMCD 0＊＊2EUD / MFMCD 0＊＊2ECD	MFMCA 0＊＊2FUD / MFMCA 0＊＊2FCD	DV0P4284	DV0P228 / DV0P222	DV0P4220
			1500	MDMF152 L1 □ 5 MDMF152 L1 □ 7	96·169	MDDLT55SF	MDDLN55S ◇		约2.3						DV0PM20047 / DV0P222	
		三相 200 V	2000	MDMF202 L1 □ 5 MDMF202 L1 □ 7	97·170	MEDLT83SF	MEDLN83S ◇	E型	约3.8					DV0P4285 注6）	DV0P223	DV0PM20043
			3000	MDMF302 L1 □ 5 MDMF302 L1 □ 7	98·171	MFDLTA3SF	MFDLNA3S ◇	F型	约4.5			MFMCA 0＊＊3EUT / MFMCA 0＊＊3ECT	MFMCA 0＊＊3FUT / MFMCA 0＊＊3FCT	DV0P4285 2根并联	DV0P224	DV0P3410
			4000	MDMF402 L1 □ 5 MDMF402 L1 □ 7	99·173	MFDLTB3SF	MFDLNB3S ◇		约7.5						DV0P225	
			5000	MDMF502 L1 □ 5 MDMF502 L1 □ 7	100·174	MFDLTB3SF	MFDLNB3S ◇									

注 1） □表示电机构造。（详情请参照 P.20「型号的识别方法」）
注 2） ◇表示驱动器构造。（详情请参照 P.20「型号的识别方法」）
注 3） ＊＊表示电缆长度（03/3 m,05/ 5 m,10/10 m,20/20 m）。（例 : 3 m 时为「MFECA0030ETE」。）
注 4） A6 SE 系列（位置控制专用型）不对应绝对式系统，只与增量式系统匹配。
注 5）由于使用 JL10 类型，编码器电缆、电机电缆对应一触锁紧式。另外，也可使用以前的扭紧式 N/MS、JL04V 类型。
注 6） 也有其它组合，详情请参照 P.315。
注 7） 23bit绝对式编码器用电缆（有电池盒）没有附带电池，必须使用绝对式编码器用电池「DV0P2990」。

■选购部件登载页

名 称	构成部件名称		型 号	刊载页码
I/O接口用电缆			DV0P4360	298
I/O接口用转换电缆			DV0P4120	298
			DV0P4121	298
			DV0P4130	298
			DV0P4131	298
			DV0P4132	298
电源输入用连接器套件	A 型～D 型用	单列型	DV0PM20032	301
		双列型	DV0PM20033	301
	E 型用		DV0PM20044	301
电机连接用连接器套件（只限驱动器侧）	A 型～D 型用		DV0PM20034	302
	E 型用		DV0PM20046	302
再生电阻连接用连接器套件	E 型用		DV0PM20045	301
电机·编码器连接用连接器套件	无制动器		DV0PM24583 MSMF 1.0 kW～2.0 kW MDMF 1.0 kW～2.0 kW MGMF 0.85 kW～1.8 kW MHMF 1.0 kW, 1.5 kW	305
			DV0PM24584 MSMF 3.0 kW～5.0 kW MDMF 3.0 kW～5.0 kW MGMF 2.4 kW, 4.4 kW MHMF 2.0 kW～5.0 kW	306
	有制动器		DV0PM24585 MSMF 1.0 kW～2.0 kW MDMF 1.0 kW～2.0 kW MGMF 0.85 kW～1.8 kW MHMF 1.0 kW, 1.5 kW	305
			DV0PM24586 MSMF 3.0 kW～5.0 kW MDMF 3.0 kW～5.0 kW MGMF 2.4 kW, 4.4 kW MHMF 2.0 kW～5.0 kW	306
连接器套件	通信(RS485, 232)用		DV0PM20102	299
	Safety用		DV0PM20103	299
	I/O 接口连接用		DV0P4350	300
	外部位移传感器		DV0PM20026	300
	编码器用		DV0PM20010	300
绝对式编码器用电池			DV0P2990	310
绝对式编码器用电池盒 注7)			DV0P4430	310
安装支架	D 型用		DV0PM20101	313
编码器电缆（有电池盒）注7)	卡扣式		MFECA0＊＊0ETE	288
编码器电缆（无电池盒）			MFECA0＊＊0ETD	288
电机电缆（无制动器）	卡扣式		MFMCD0＊＊2EUD	290
	锁紧式		MFMCD0＊＊2ECD	290
	卡扣式		MFMCE0＊＊2EUD	291
	锁紧式		MFMCE0＊＊2ECD	291
	卡扣式		MFMCE0＊＊3EUT	291
	锁紧式		MFMCE0＊＊3ECT	291
	卡扣式		MFMCA0＊＊3EUT	291
	锁紧式		MFMCA0＊＊3ECT	292
电机电缆（有制动器）	卡扣式		MFMCA0＊＊2FUD	294
	锁紧式		MFMCA0＊＊2FCD	294
	卡扣式		MFMCE0＊＊2FUD	294
	锁紧式		MFMCE0＊＊2FCD	295
	卡扣式		MFMCD0＊＊3FUT	295
	锁紧式		MFMCD0＊＊3FCT	295
	卡扣式		MFMCA0＊＊3FUT	296
	锁紧式		MFMCA0＊＊3FCT	296
外置再生电阻	30 Ω 100 W 20 Ω 130 W		DV0P4284 DV0P4285	315
电抗器			DV0P222	314
			DV0P223	314
			DV0P224	314
			DV0P225	314
			DV0P228	314
			DV0PM20047	314
噪音滤波器			DV0P4220	346
			DV0PM20043	346
			DV0P3410	346
浪涌吸收器			DV0P4190	347
			DV0P1450	347
铁氧体磁环			DV0P1460	348
无线 LAN 加密狗			DV0PM20105	312
菊花链连接电缆			DV0PM24610	317

□100 mm 以上 0.85 kW～5.0 kW

IP67 电机 编码器连接器（小型 JN2）型

电机						驱动器			电源设备容量额定负载时(kVA)	选购部件							
电机系列		电源电压	功率(W)	型 号 注1)	规格外形尺寸图(页)	A6 SF系列多功能型(速度·位置·转矩全闭环类型)	A6 SG系列 RS485通信型/A6 SE系列位置控制型(脉冲信号输入)注2) 注4)	尺寸图外形型号		编码器电缆 注 3) JN2（小型）(卡扣式) 23bit 绝对式 使用绝对式系统时(带电池盒) 注7)	编码器电缆 注 3) JN2（小型）(卡扣式) 23bit 绝对式 使用增量式系统时(无电池盒)		电机电缆 注 3,5) JL10 卡扣式 / JL04 锁紧式 无制动器	电机电缆 注 3,5) JL10 卡扣式 / JL04 锁紧式 带制动器	外置再生电阻	电抗器(单相 / 三相)	噪音滤波器
中惯量	MGMF 小型(JN2)(低速大转矩) 1500 r/min IP67	单相/三相 200 V	850	MGMF092 L1 □ 5 MGMF092 L1 □ 7	101·175	MDDLT45SF	MDDLN45S ◇	D型	约1.8	MFECA 0＊＊0ETE	MFECA 0＊＊0ETD		MFMCD 0＊＊2EUD / MFMCD 0＊＊2ECD	MFMCA 0＊＊2FUD / MFMCA 0＊＊2FCD	DV0P4284	DV0P228 / DV0P221	DV0P4220
			1300	MGMF132 L1 □ 5 MGMF132 L1 □ 7	102·177	MDDLT55SF	MDDLN55S ◇		约2.3							DV0PM20047 / DV0P222	
		三相 200 V	1800	MGMF182 L1 □ 5 MGMF182 L1 □ 7	103·178	MEDLT83SF	MEDLN83S ◇	E型	约3.8						DV0P4285	DV0P223	DV0PM20043
			2400	MGMF242 L1 □ 5 MGMF242 L1 □ 7	104·179	MEDLT93SF	MEDLN93S ◇	E型	约4.5				MFMCE 0＊＊3EUT / MFMCE 0＊＊3ECT	MFMCD 0＊＊3FUT / MFMCD 0＊＊3FCT		DV0P224	
			2900	MGMF292 L1 □ 5 MGMF292 L1 □ 7	105·181	MFDLTB3SF	MFDLNB3S ◇	F型	约7.5				MFMCA 0＊＊3EUT / MFMCA 0＊＊3ECT	MFMCA 0＊＊3FUT / MFMCA 0＊＊3FCT	DV0P4285 2根并联		DV0P3410
			4400	MGMF442 L1 □ 5 MGMF442 L1 □ 7	106·182	MFDLTB3SF	MFDLNB3S ◇									DV0P225	
高惯量	MHMF 小型(JN2) 2000 r/min IP67	单相/三相 200 V	1000	MHMF102 L1 □ 5 MHMF102 L1 □ 7	89·159	MDDLT45SF	MDDLN45S ◇	D型	约1.8	MFECA 0＊＊0ETE	MFECA 0＊＊0ETD		MFMCD 0＊＊2EUD / MFMCD 0＊＊2ECD	MFMCA 0＊＊2FUD / MFMCA 0＊＊2FCD	DV0P4284	DV0P228 / DV0P222	DV0P4220
			1500	MHMF152 L1 □ 5 MHMF152 L1 □ 7	90·161	MDDLT55SF	MDDLN55S ◇		约2.3							DV0PM20047 / DV0P222	
		三相 200 V	2000	MHMF202 L1 □ 5 MHMF202 L1 □ 7	91·162	MEDLT83SF	MEDLN83S ◇	E型	约3.8				MFMCE 0＊＊2EUD / MFMCE 0＊＊2ECD	MFMCE 0＊＊2FUD / MFMCE 0＊＊2FCD	DV0P4285 注6)	DV0P223	DV0PM20043
			3000	MHMF302 L1 □ 5 MHMF302 L1 □ 7	92·163	MFDLTA3SF	MFDLNA3S ◇	F型	约4.5				MFMCA 0＊＊3EUT / MFMCA 0＊＊3ECT	MFMCA 0＊＊3FUT / MFMCA 0＊＊3FCT	DV0P4285 2根并联	DV0P224	DV0P3410
			4000	MHMF402 L1 □ 5 MHMF402 L1 □ 7	93·165	MFDLTB3SF	MFDLNB3S ◇		约7.5							DV0P225	
			5000	MHMF502 L1 □ 5 MHMF502 L1 □ 7	94·166	MFDLTB3SF	MFDLNB3S ◇										

注 1） □表示电机构造。(详情请参照 P.20「型号的识别方法」)
注 2） ◇表示驱动器构造。(详情请参照 P.20「型号的识别方法」)
注 3） ＊＊表示电缆长度（03/3 m,05/ 5 m,10/10 m,20/20 m)。(例 : 3 m 时为「MFECA0030ETE」。)
注 4） A6 SE 系列（位置控制专用型）不对应绝对式系统，只与增量式系统匹配。
注 5）由于使用 JL10 类型，编码器电缆、电机电缆对应一触锁紧式。另外，也可使用以前的扭紧式 N/MS、JL04V 类型。
注 6） 也有其它组合，详情请参照 P.315。
注 7） 23bit绝对式编码器用电缆(有电池盒)没有附带电池，必须使用绝对式编码器用电池「DV0P2990」。

■选购部件登载页

名 称	构成部件名称		型 号	刊载页码
I/O接口用电缆			DV0P4360	298
I/O接口用转换电缆			DV0P4120	298
			DV0P4121	298
			DV0P4130	298
			DV0P4131	298
			DV0P4132	298
电源输入用连接器套件	A 型～D 型用	单列型	DV0PM20032	301
		双列型	DV0PM20033	301
	E 型用		DV0PM20044	301
电机连接用连接器套件(只限驱动器侧)	A 型～D 型用		DV0PM20034	302
	E 型用		DV0PM20046	302
再生电阻连接用连接器套件	E 型用		DV0PM20045	301
电机·编码器连接用连接器套件	无制动器		DV0PM24583 MSMF 1.0 kW～2.0 kW MDMF 1.0 kW～2.0 kW MGMF 0.85 kW～1.8 kW MHMF 1.0 kW, 1.5 kW	305
			DV0PM24584 MSMF 3.0 kW～5.0 kW MDMF 3.0 kW～5.0 kW MGMF 2.4 kW, 4.4 kW MHMF 2.0 kW～5.0 kW	306
	有制动器		DV0PM24585 MSMF 1.0 kW～2.0 kW MDMF 1.0 kW～2.0 kW MGMF 0.85 kW～1.8 kW MHMF 1.0 kW, 1.5 kW	305
			DV0PM24586 MSMF 3.0 kW～5.0 kW MDMF 3.0 kW～5.0 kW MGMF 2.4 kW, 4.4 kW MHMF 2.0 kW～5.0 kW	306
连接器套件	通信(RS485, 232)用		DV0PM20102	299
	Safety用		DV0PM20103	299
	I/O 接口连接用		DV0P4350	300
	外部位移传感器		DV0PM20026	300
	编码器用		DV0PM20010	300
绝对式编码器用电池			DV0P2990	310
绝对式编码器用电池盒 注7)			DV0P4430	310
安装支架	D 型用		DV0PM20101	313
编码器电缆(有电池盒) 注7)	卡扣式		MFECA0＊＊0ETE	288
编码器电缆(无电池盒)			MFECA0＊＊0ETD	288
电机电缆(无制动器)	卡扣式		MFMCD0＊＊2EUD	290
	锁紧式		MFMCD0＊＊2ECD	290
	卡扣式		MFMCE0＊＊2EUD	291
	锁紧式		MFMCE0＊＊2ECD	291
	卡扣式		MFMCE0＊＊3EUT	291
	锁紧式		MFMCE0＊＊3ECT	291
	卡扣式		MFMCA0＊＊3EUT	291
	锁紧式		MFMCA0＊＊3ECT	292
电机电缆(有制动器)	卡扣式		MFMCA0＊＊2FUD	294
	锁紧式		MFMCA0＊＊2FCD	294
	卡扣式		MFMCE0＊＊2FUD	294
	锁紧式		MFMCE0＊＊2FCD	295
	卡扣式		MFMCD0＊＊3FUT	295
	锁紧式		MFMCD0＊＊3FCT	295
	卡扣式		MFMCA0＊＊3FUT	296
	锁紧式		MFMCA0＊＊3FCT	296
外置再生电阻	30 Ω 100 W 20 Ω 130 W		DV0P4284 DV0P4285	315
电抗器			DV0P222	314
			DV0P223	314
			DV0P224	314
			DV0P225	314
			DV0P228	314
			DV0PM20047	314
噪音滤波器			DV0P4220	346
			DV0PM20043	346
			DV0P3410	346
浪涌吸收器			DV0P4190	347
			DV0P1450	347
铁氧体磁环			DV0P1460	348
无线 LAN 加密狗			DV0PM20105	312
菊花链连接电缆			DV0PM24610	317

A6SF 系列（多功能型） 位置·速度·转矩·全闭环型

基本规格	输入电源	100 V	主电路电源		单相 100 V +10 % −15 % ～120 V +10 % −15 % 50 Hz/60 Hz
			控制电路电源		单相 100 V +10 % −15 % ～120 V +10 % −15 % 50 Hz/60 Hz
		200 V	主电路电源	A型～D型	单相 / 三相 200 V +10 % −15 % ～240 V +10 % −15 % 50 Hz/60 Hz
				E型～F型	三相 200 V +10 % −15 % ～240 V +10 % −15 % 50 Hz/60 Hz
			控制电路电源	A型～D型	单相 200 V +10 % −15 % ～240 V +10 % −15 % 50 Hz/60 Hz
				E型～F型	单相 200 V +10 % −15 % ～240 V +10 % −15 % 50 Hz/60 Hz
	使用环境条件		温 度		使用温度 0 ℃～55 ℃（无冻结） 保存温度 −20 ℃～65 ℃（最高温度保证：80 ℃ 72 小时 但是无结露 ※1）
			湿 度		使用、保存时都需保持在：20 %～85 %RH以下（无结露 ※1）
			海 拔		海拔 1000 m 以下
			振 动		5.88 m/s² 以下，10 Hz～60 Hz
	控制方式				IGBT PWM 方式 正弦波驱动
	编码器反馈				23bit（8388608 分辨率）7线串行绝对式编码器 ※ 使用增量式系统（不使用多圈数据）的情况下，使用时无需连接绝对式编码器用电池。将参数 Pr0.15 设置为出厂设置“1”。
	外部位移传感器反馈				A/B 相・原点信号差动输入、串行通信 串行通信位移传感器对应制造商: Mitutoyo 、Heidenhain、Renishaw、 Magnescale、Nidec-sankyo、Fagor Automation
	I/O连接器	控制信号		输 入	通用IO输入 根据参数选择通用输入功能
				输 出	通用6输出 根据参数选择通用输出功能
		模拟信号		输 入	3输入(16bitA/D输入1、12bitA/D输入2)
				输 出	2输出(模拟监视器输出2)
		脉冲信号		输 入	2输入(光电耦合器输入、长线接收器输入) 通过光电耦合器输入，可对应长线驱动器 I/F・开路集电极 I/F 通过长线接收器输入，可对应长线驱动器 I/F
				输 出	4 输出（长线驱动输出 3、开路集电极输出 1） 编码器反馈脉冲 (A・B・Z 相) 或者外部位移传感器脉冲 (EXA・EXB・EXZ 相) 通过长线驱动器输出。 Z 相或者 EXZ 相脉冲也有开路集电极输出。
	通信功能		USB		可连接电脑等进行参数设定以及状态监视等。
			RS232		可与上位控制器进行 1：1 通信。
			RS485		可与上位控制器进行 1：n 通信（Modbus 对应）。
	安全功能				为对应功能安全的端子
	前面板				①按键 5 个 ② LED 6 位
	再 生				A 型 , B 型：无内置再生电阻（只有外置） C 型～F 型：内置再生电阻（可外置）
	动态制动器				A 型 ～F 型：内置
	控制模式				①位置控制 ②速度控制 ③转矩控制 ④位置 / 速度控制 ⑤位置 / 转矩控制 ⑥速度 / 转矩控制 ⑦全闭环控制 7 个模式通过参数进行切换

※1 请注意，温度降低时湿度上升，容易产生结露。

功能	控制输入			①伺服使能开启输入 ②报警清除输入 ③增益切换输入 ④正方向驱动禁止输入 ⑤负方向驱动禁止输入 ⑥强制报警输入 ⑦惯量比切换输入
	控制输出			①伺服报警输出 ②伺服准备输出 ③外部制动器解除信号 ④速度到达输出 ⑤转矩限制中信号输出 ⑥零速检出信号 ⑦警告输出 ⑧报警清除属性输出 ⑨伺服使能开启状态输出
	位置控制	控制输入		①偏差计数器清除 ②指令脉冲禁止输入 ③指令分倍频切换 ④制振控制切换 ⑤转矩限制切换 ⑥控制模式切换
		控制输出		①定位完成 ②有无位置指令输出
		脉冲输入	最大指令脉冲频率	500 kpps（使用光电耦合器输入时） 8 Mpps（使用长线接收器输入、4 倍频时）
			输入脉冲信号形态	差动输入。通过参数可进行选择。(①正方向 / 负方向 ②A 相 / B 相 ③指令 / 方向)
			指令脉冲分倍频（电子齿轮比设置）	指令脉冲频率 × 电子齿轮比 $\left(\frac{1 \sim 2^{30}}{1 \sim 2^{30}}\right)$ 作为位置指令输入进行处理。但是，请在电子齿轮比为 1/1000 倍～8000 倍的情况下使用。
			平滑滤波器	针对指令输入，可选择一次延迟滤波器或者 FIR 型滤波器。
		模拟输入	转矩限制指令输入	可单独进行各方向的转矩限制。
			转矩前馈输入	可通过模拟电压输入转矩前馈。
		2 自由度控制 / 制振控制		可使用
		负载变动抑制控制		可使用
		Block 动作		可选择 Modbus（RS232、RS485）或者 I/O。
	速度控制	控制输入		①内部指令速度选择 ②零速箝位 ③速度指令符号输入 ④控制模式切换
		控制输出		①速度一致输出 ②有无速度指令输出
		模拟输入	速度指令输入	通过模拟电压可进行速度指令输入。 位移传感器设定及指令极性根据参数而定。(6 V/额定转速 标准出厂设置)
			转矩限制指令输入	可单独进行各方向的转矩限制。
			转矩前馈输入	可通过模拟电压输入转矩前馈。
		内部速度指令		可根据控制输入切换内部速度8速。
		软启动/断电功能		0～10 s/1000 r/min 可单独设定加速、减速，也可设定S字加减速。
		零速箝位		根据零速箝位可将内部速度指令速度箝位为零。
		2 自由度控制		可使用
	转矩控制	控制输入		①零速箝位 ②转矩指令符号输入 ③控制模式切换
		控制输出		①速度一致输出 ②速度限制中输出
		模拟输入	转矩指令输入	可通过模拟电压输入转矩指令。 位移传感器设定及指令极性根据参数而定。(3 V/额定转矩 标准出厂设定)
		速度限制功能		可根据参数设定速度限制值。
	全闭环控制	控制输入		①偏差计数器清零 ②指令脉冲禁止输入 ③指令分倍频切换 ④制振控制切换 ⑤转矩限制切换
		控制输出		①定位完成 ②位置指令有无输出
		脉冲输入	最大指令脉冲频率	500 kpps（光电耦合器输入） 8 Mpps（使用器线接收器输入、4 倍频时）
			输入脉冲列形态	差动输入。可根据参数进行选择。(①正 / 负 ② A 相 / B 相 ③指令 / 方向)
			指令脉冲分倍频（电子齿轮比的设置）	指令脉冲频率 × 电子齿轮比 $\left(\frac{1 \sim 2^{30}}{1 \sim 2^{30}}\right)$ 作为位置指令进行处理。但是，请在电子齿轮比为 1/1000 倍～8000 倍的情况下使用。
			平滑滤波器	针对指令输入，可选择一次延迟滤波器或者 FIR 型滤波器。
		模拟输入	转矩限制指令输入	可单独进行正 / 负方向的转矩限制。
			转矩前馈输入	可通过模拟电压输入转矩前馈。
		外部位移传感器分倍频设置范围		1/40 倍 ～ 1280 倍 可在分子 = 1 ～ 2^{23}、分母= 1 ～ 2^{23} 的范围中任意设定编码器反馈脉冲（分子）与外部位移传感器（分母）的比，请在以上范围内使用。
		2 自由度控制 / 制振控制		可使用
		负载变动抑制		可使用
		Block 动作		可选择 Modbus（RS232、RS485）或者 I/O。
	共通	自动调整		可根据来自上位的动作指令以及安装支持软件“PANATERM”的动作指令下的电机驱动状态，实时识别负载惯性并自动设置相应刚性的增益。
		反馈脉冲的分频功能		可任意设定脉冲数。(编码器的脉冲数为最大值)
		保护功能	硬件错误	过电压、电压不足、过速度、超载、过热、过电流、编码器异常等。
			软件错误	位置偏差过大、指令脉冲分频、EEPROM异常等。
		报警数据跟踪功能		可参照报警履历。

基本规格	输入电源	100 V	主电路电源	单相 100 V +10 % −15 % ～120 V +10 % −15 % 50 Hz/60 Hz
			控制电路电源	单相 100 V +10 % −15 % ～120 V +10 % −15 % 50 Hz/60 Hz
		200 V	主电路电源 A型～D型	单相 / 三相 200 V +10 % −15 % ～240 V +10 % −15 % 50 Hz/60 Hz
			主电路电源 E型, F型	三相 200 V +10 % −15 % ～240 V +10 % −15 % 50 Hz/60 Hz
			控制电路电源 A型～D型	单相 200 V +10 % −15 % ～240 V +10 % −15 % 50 Hz/60 Hz
			控制电路电源 E型, F型	单相 200 V +10 % −15 % ～240 V +10 % −15 % 50 Hz/60 Hz
	使用环境条件		温 度	使用温度 0 ℃～ 55 ℃（无结露） 保存温度 − 20 ℃～ 65 ℃（最高温度保证：80 ℃ 72 小时 无结露 ※1）
			湿 度	使用、保存时都需保持在：20 % ～ 85 %RH以下（无结露 ※1）
			海 拔	海拔 1000 m 以下
			振 动	5.88 m/s² 以下，10 Hz ～ 60 Hz
	控制方式			IGBT PWM 方式 正弦波驱动
	编码器反馈			23bit（8388608 分辨率）7线串行绝对式编码器 ※ 由于仅需对应增量式系统，使用时无需连接绝对式编码器用电池。将参数 Pr0.15 设置为“1”。
	I/O 连接器	控制信号	输 入	通用IO输入 根据参数选择通用输入功能
			输 出	通用 6 输出 根据参数选择通用输入功能
		模拟信号	输 入	无
			输 出	2 输出（模拟监视器输出 2）
		脉冲信号	输 入	2 输入（光电耦合器输入、线接收器输入）
			输 出	4 输出（长线驱动输出 3、集电极电路输出 1）
	通信功能	USB		与电脑连接设定参数或监视状态。
		RS232		1:1 通信 ※RS232、RS485 不适用于 A6 SE 系列。
		RS485		1:1 通信 (最大 31 轴)
	前面板			①按键 5 个 ② LED 6 位
	再 生			A 型 , B 型：无内置再生电阻（只有外置） C 型～ F 型：内置再生电阻（可外置）
	动态制动器			内置
	控制模式			①位置控制 ②内部速度控制 ③位置 / 内部速度控制

※1 请注意，温度降低时湿度上升，容易产生结露。

功能	控制输入		①伺服使能开启输入 ②报警清除输入 ③增益切换输入 ④正方向驱动禁止输入 ⑤负方向驱动禁止输入 ⑥强制报警输入 ⑦惯量切换输入
	控制输出		①伺服报警输出 ②伺服准备输出 ③外部制动器解除信号 ④速度到达输出 ⑤转矩限制中信号输出 ⑥零速检出信号 ⑦警告输出 ⑧报警清除属性输出 ⑨伺服使能开启状态输出
	位置控制	控制输入	①偏差计数器清除 ②指令脉冲禁止输入 ③指令分倍频切换 ④制振控制切换 ⑤转矩限制切换 ⑥制振模式切换
		控制输出	①定位完成 ②位置指令有无输出
		脉冲输入	最大指令脉冲频率	500 kpps（使用光电耦合器时） 8 Mpps（驱动长线接收器输入时）
			输入脉冲信号形态	差动输入。根据参数可进行选择。（①正方向 / 负方向 ②A 相 / B 相 ③指令 / 方向）
			指令脉冲分倍频（电子齿轮比设置）	指令脉冲频率 × 电子齿轮比 $\left(\frac{1 \sim 2^{30}}{1 \sim 2^{30}}\right)$ 作为位置指令输入进行处理。但是，请在电子齿轮比为 1/1000 倍～8000 倍的情况下使用。
			平滑滤波器	针对指令输入，可选择一次延迟滤波器或者 FIR 型滤波器。
		制振控制		可使用
		2 自由度控制		可使用
		负载变动抑制控制		可使用
		Block 动作		通过 I/O 控制
	内部速度控制	控制输入		①内部指令速度选择 ②零速箝位 ③速度指令符号输入 ④控制模式切换
		控制输出		①速度一致输出 ②有无速度指令输出
		内部速度指令		根据控制输入可切换内部速度 8 速
		软启动/断电功能		0～10 s/1000 r/min 可单独设定加速、减速，也可设定S形加减速。
		零速箝位		速根据零速箝位可将内部速度指令速度箝位为零。
		2 自由度控制		可使用
	共通	自动调整		可根据来自上位的动作指令以及安装支持软件“PANATERM”的动作指令下的电机驱动状态，实时识别负载惯性并自动设置相应刚性的增益。
		反馈脉冲的分频功能		任意设定脉冲数。（编码器的脉冲数为最大值）
		保护功能	硬件错误	过电压、电压不足、过速度、超载、过热、过电流、编码器异常等。
			软件错误	位置偏差过大、指令脉冲分频、EEPROM异常等。
		报警数据跟踪功能		可参照报警履历。

A 型、B 型　单相 100 V, 200 V 时

●导线型电机时

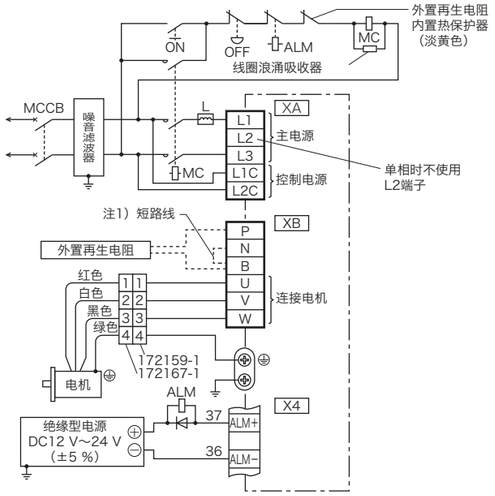

●连接器型电机时

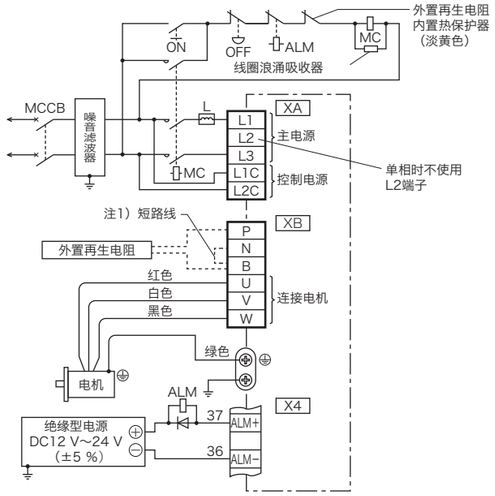

A 型、B 型　三相 200 V 时

●导线型电机时

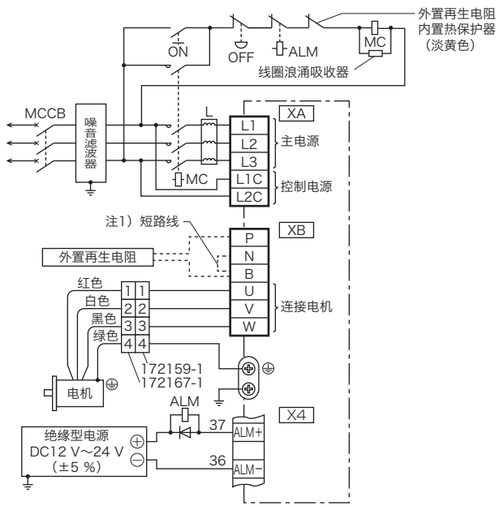

●连接器型电机时

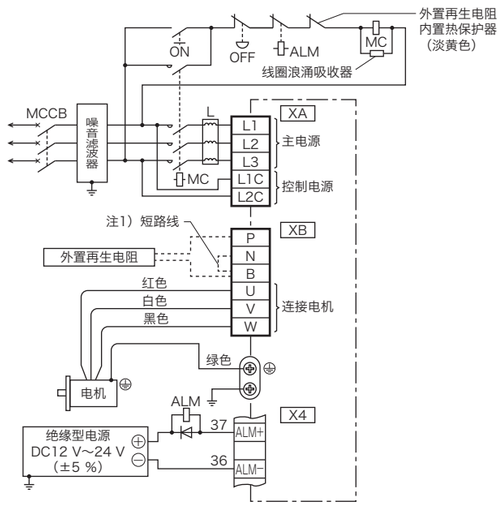

注1）

型号	短路线（配件）	再生电阻内置	连接器 XB 的连接	
			使用外置再生电阻时	不使用外置再生电阻时
A 型 B 型	无	无	P-B 间连接外置再生电阻	P-B 间　长时间开放

※关于电机侧连接器的规格，请参照P.283, P.284。

C 型、D 型　单相 100 V, 200 V 时

●导线型电机时

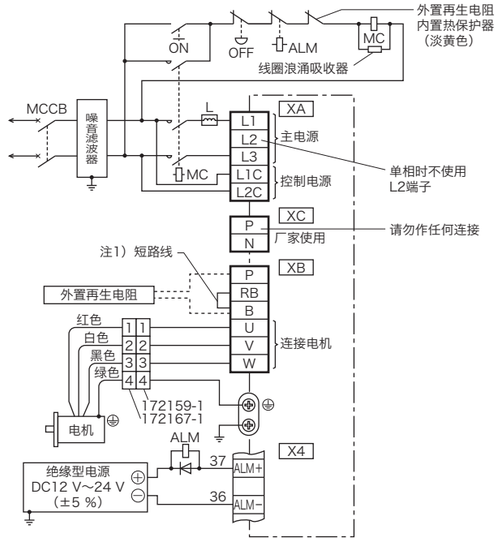

●连接器型电机时

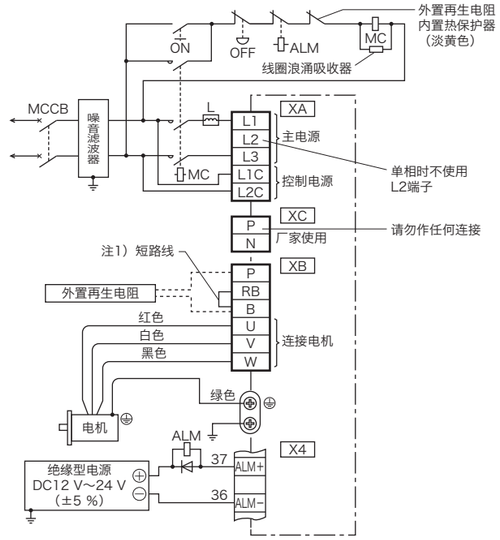

C 型、D 型　三相 200 V 时

●导线型电机时

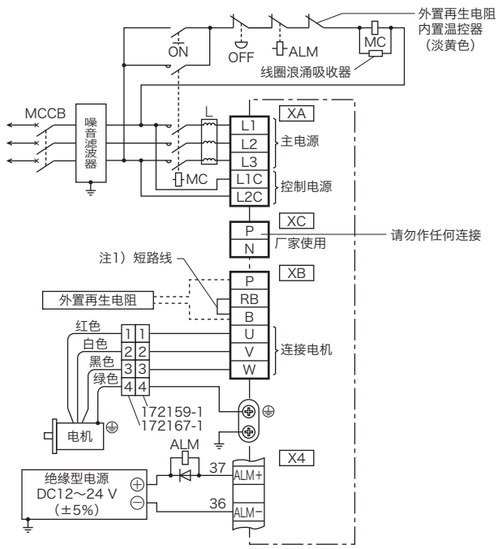

●连接器型电机时

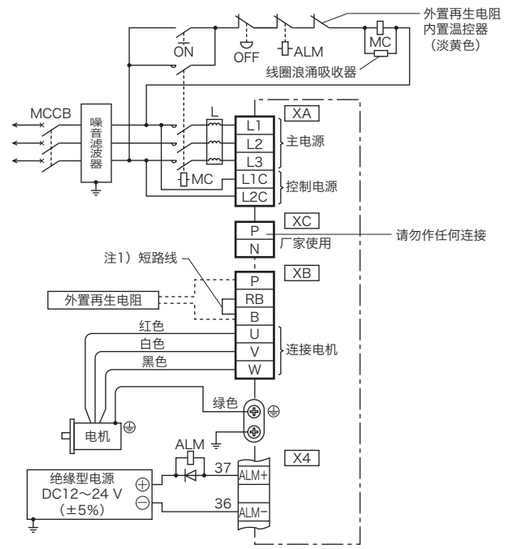

注1）

型号	短路线（配件）	再生电阻内置	连接器 XB 的连接	
			使用外置再生电阻时	不使用外置再生电阻时
C 型 D 型	有	有	拆开 RB-B 间 搭配的短路线 P-B 间连接外置再生电阻	通过 RB-B 间搭配的段路线进行短路

※关于电机侧连接器的规格，请参照P.283, P.284。

E 型　三相 200 V 时

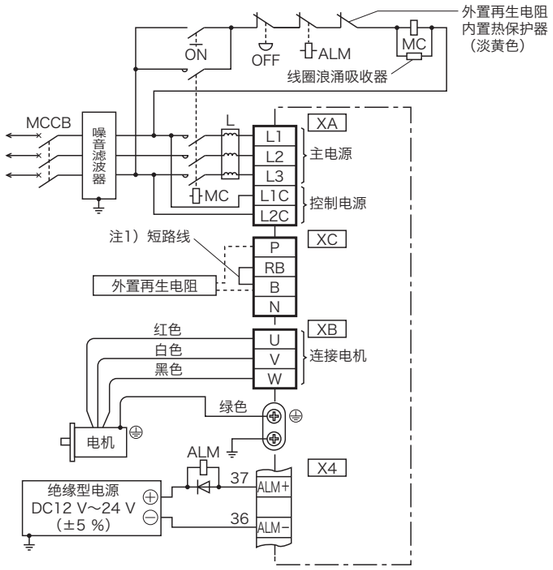

注1）

型号	短路线（配件）	再生电阻内置	连接器 XC 的连接	
			使用外置再生电阻时	不适用外置再生电阻时
E 型	有	有	拆开 RB-B 间搭配的短路线 P-B 间连接外置再生电阻	通过 RB-B 间搭配的短路线进行短路

※关于电机侧连接器的规格，请参照P.283, P.284。

F 型　三相 200 V 时

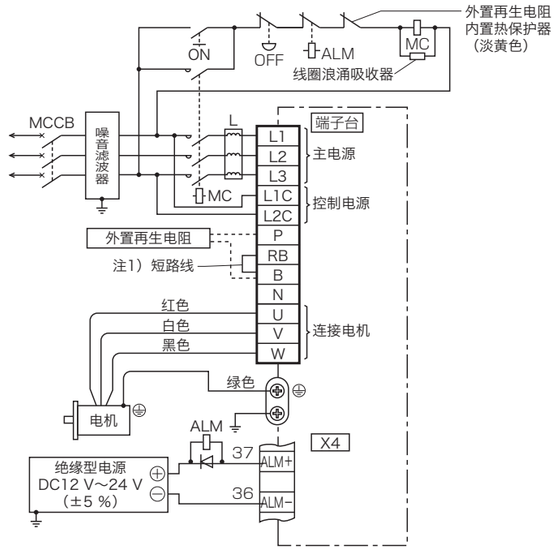

注1）

型号	短路线（配件）	再生电阻内置	端子台的连接	
			使用外置再生电阻时	不适用外置再生电阻时
F 型	有	有	拆开 RB-B 间 搭配的短路线 P-B 间连接外置再生电阻	通过 RB-B 间搭配的短路线进行短路

※关于电机侧连接器的规格，请参照P.283, P.284。

连接器 X3 的连接 ※A6 SE, A6 SG 系列不能使用。

连接上位控制器，可构筑控制安全功能的安全电路。
如不构筑安全电路的情况下，则请使用附带的安全旁路插头。

安全转矩 OFF（STO）功能概要

所谓的安全转矩关闭（以下为 STO）功能是从安全输入信号通过电路（硬件）强制关闭伺服驱动器内部的功率晶体管的驱动信号，以此切断电机电流，关闭电机输出转矩的安全功能。
如果 STO 功能动作，伺服驱动器关闭伺服准备输出信号（S-RDY），变为 STO 状态，前面板表示为「St」。
另外，STO 输入状态解除且伺服使能关闭（OFF）时自动迁移到伺服使能关闭状态。

●使用STO功能时，请务必确认是否实施了设备的风险评估，是否满足应用系统的安全要求。
●即使STO功能有效，仍然会存在以下风险，请务必在风险评估中考虑以下因素的安全性。
・有外力(如垂直轴的重力等)时电机会转动，需要保持的情况下请另行准备外部制动器等装置。
另外，伺服电机的制动器为保持专用，不能用于制动用途，请注意。
・另外，即使没有外力的情况下，仍然通过参数Pr5.10“报警时时序”设定为空转(动态制动器无效)时，电机将会空转，且停止距离延长。请妥善处理。
・因功率晶体管故障等，电机可能会在电气角最大180度的范围内动作。请妥善处理。
・STO功能可用来切断电机电源，但不能用来切断伺服驱动器的电源，因此请勿进行电气绝缘。
在维护伺服驱动器时，请另行准备切断伺服驱动器电源的装置。
● EDM输出信号并非安全输出。请勿将其用于故障监视功能以外的用途。
●动态制动器以及外部制动器解除信号输出与安全功能无关。系统的设计处于STO状态时，请确认即使外部制动器解除发生故障，也不会有危险。
●使用STO功能时，请连接符合安全标准的设备。

[PIN 配置图]
(电缆侧视图)

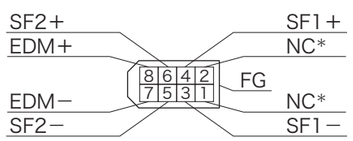

＊NC请勿连接任何设备。

●系统构成示例

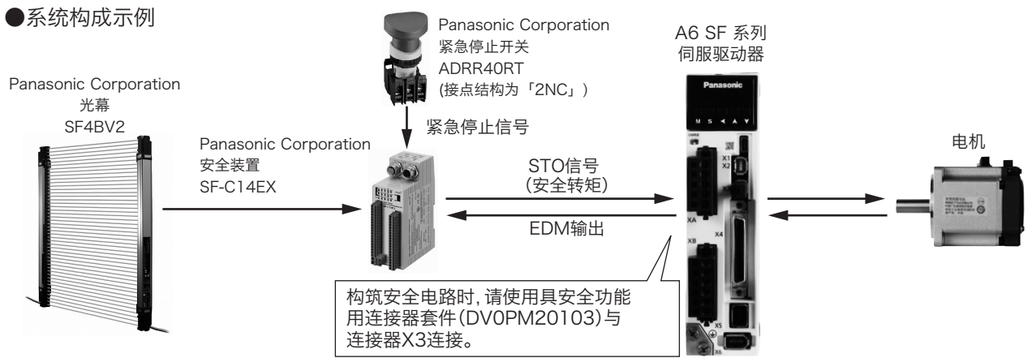

联系地址:Panasonic Corporation, Automotive & Industrial Systems Company

连接器 X4 的连接

位置控制模式时

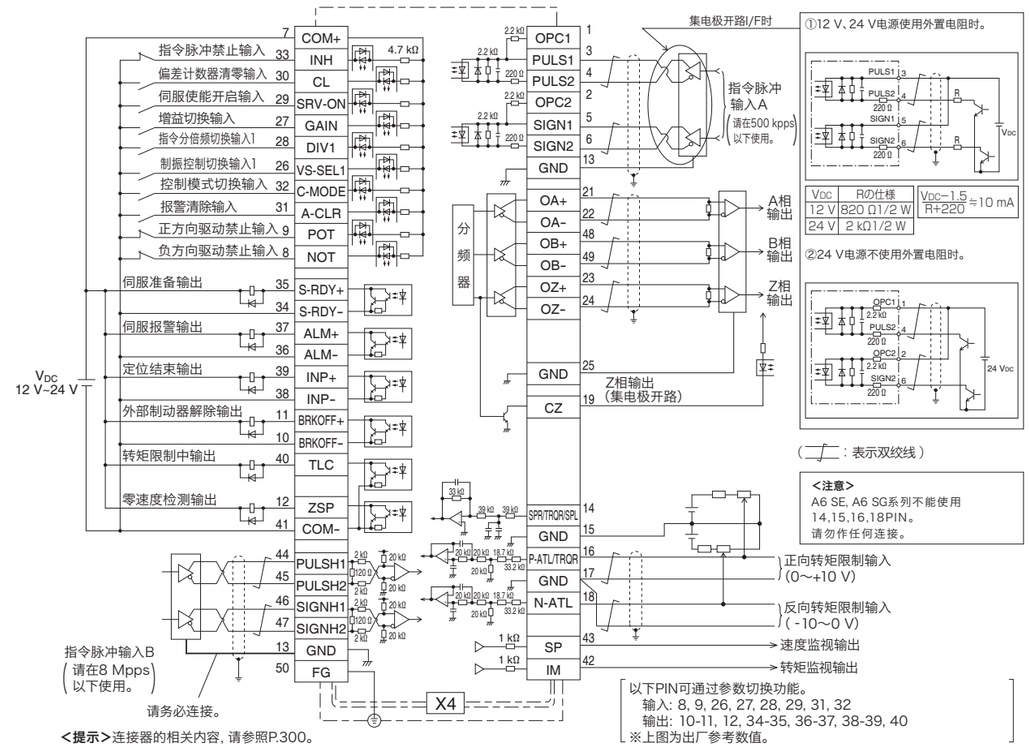

<提示>连接器的相关内容，请参照P.300。

速度控制模式时

※A6 SE, A6 SG 系列不能使用。

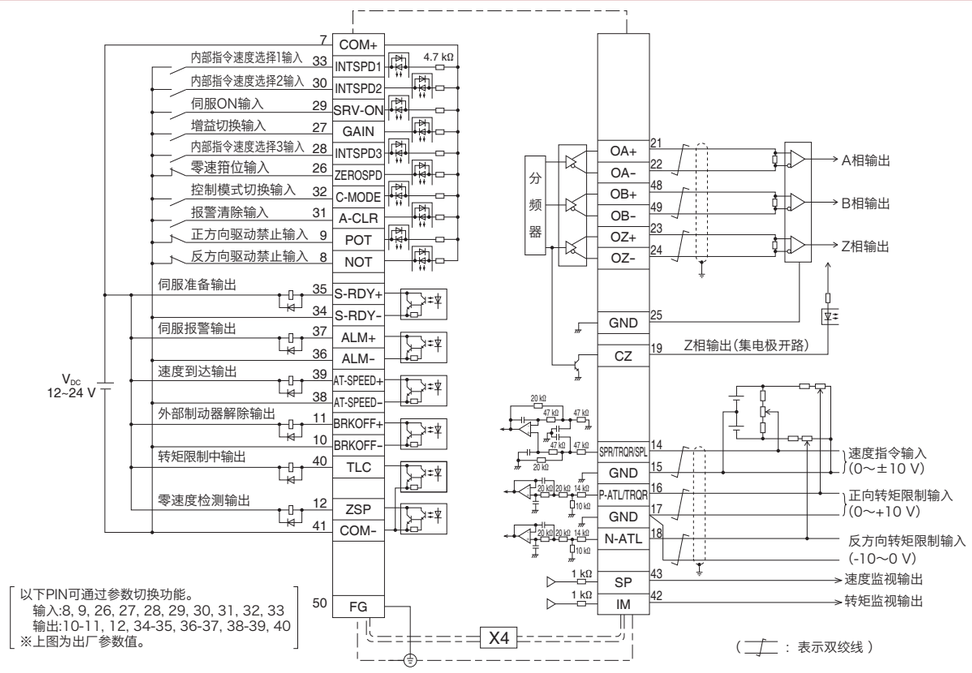

<提示>连接器的相关内容，请参照P.300。

连接器 X4 的连接

转矩控制模式时

※A6 SE, A6 SG 系列不能使用。

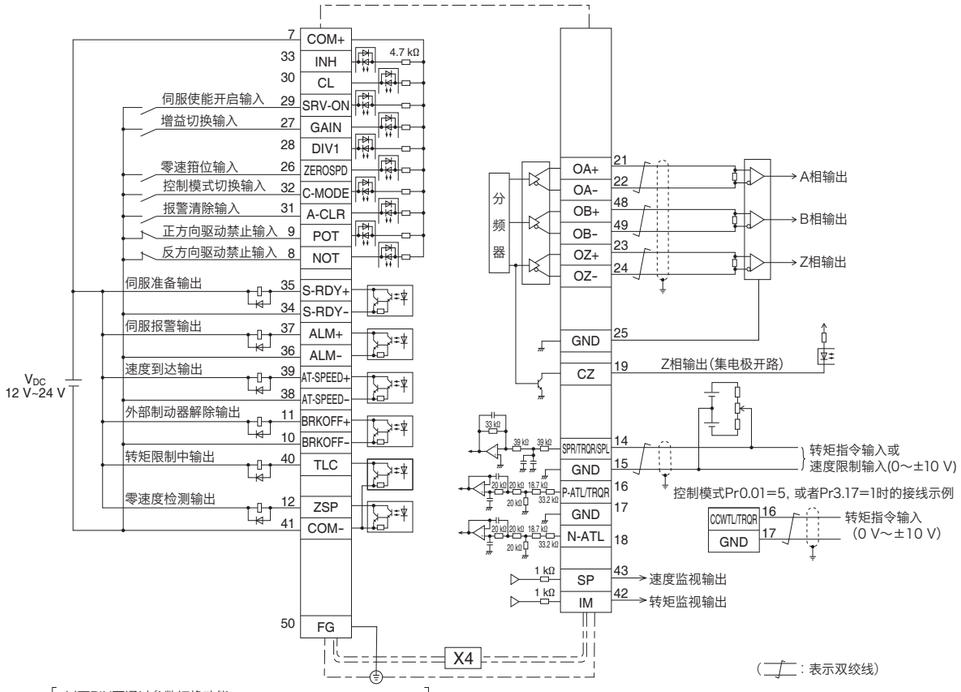

以下PIN可通过参数切换功能。
输入:8, 9, 26, 27, 28, 29, 30, 31, 32, 33
输出:10-11, 12, 34-35, 36-37, 38-39, 40
※上图为出厂参数值。

<提示>连接器的相关内容，请参照P.300。

全闭环控制模式时

※A6 SE, A6 SG 系列不能使用。

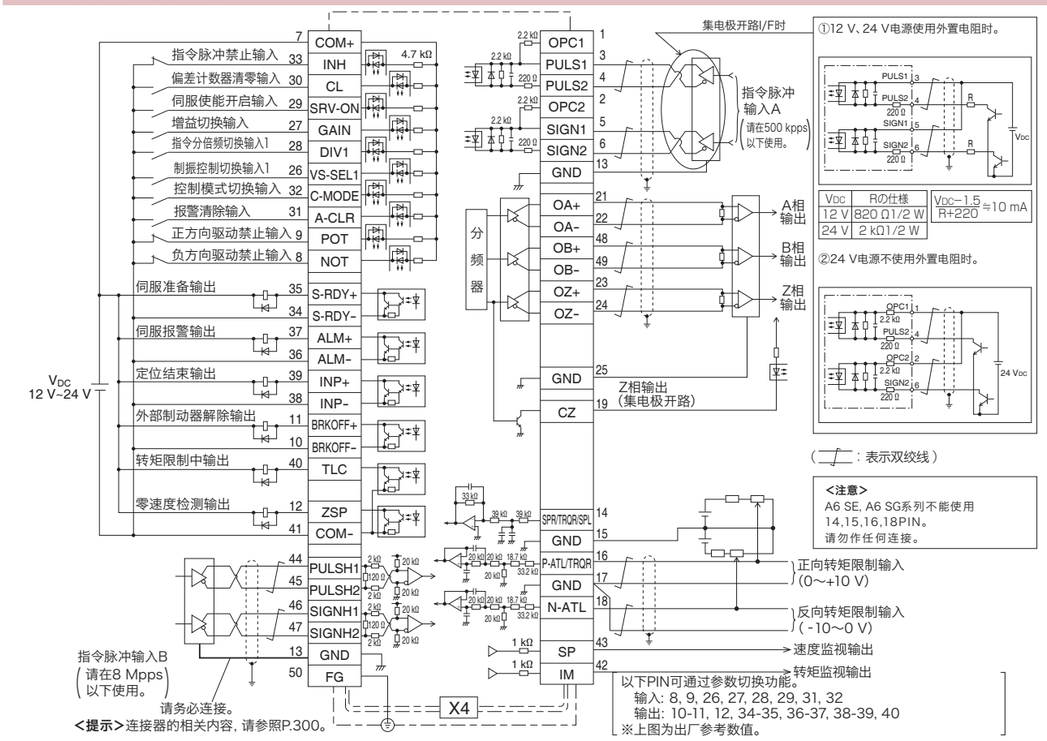

以下PIN可通过参数切换功能。
输入: 8, 9, 26, 27, 28, 29, 31, 32
输出: 10-11, 12, 34-35, 36-37, 38-39, 40
※上图为出厂参考数值。

<提示>连接器的相关内容，请参照P.300。

连接器 X5 的连接

※A6 SE, A6 SG 系列不能使用。

对应外部位移传感器

所对应的外部位移传感器制造商如下。

对应反馈位移传感器	制造商	型 号	分辨率 [μm]	最高速度 (m/s)*1
并行类型(AB相)	通 用	—	最大速度 4 倍频后 4 Mpps	
串行类型 (增量式系统)	日本电产 SANKYO 株式会社	PSLH041 + PSLG	0.1	6
	RENISHAW 株式会社	TONiC	0.001～5	6.48 m/s @ 1 μm 0.648 m/s @ 0.1 μm
		ATOM	0.001～10	
		VIONIC	0.0025～5	
	株式会社 Magnesscale	SL700-PL101RP/RHP	0.1	10
		SL710-PL101RP/RHP	0.1	10
		SR75	0.01～1	3.3
		SR85	0.01～1	3.3
		BF1	0.001/0.01	0.4/1.8
		SQ10	0.05/0.1/0.5/1	3
串行类型 (绝对式系统)	Heidenhain 株式会社	LIC2197P/LIC2199P	0.05/0.1	10
		LIC4193P/LIC4195P LIC4197P/LIC4199P	0.001/0.005/0.01	10
		LC195P/LC495P	0.001/0.01	3
		ECA 4490P	27bits~29bits	7000 r/min~550 r/min (根据卷筒的径而定)
		RCN 2x90P/RCN 5x90P	26bits/28bits	1500 r/min
		RCN 8x90P	29bit	500 r/min
	RSF Electronik	MC 15P MP/MC 15P MK	0.05/0.1	10
	株式会社 Magnesscale	SR77/SR87	0.01～1	3.3
	株式会社 Mitutoyo	AT573-SC/H	0.05	2.5
		ST700	0.1	5
		ST1300	0.001/0.01	8
	RENISHAW 株式会社	RESOLUTE	0.001	A5/0.4, A6/4
			0.05	A5/20, A6/100
			0.1	A5/40, A6/100
	Fagor Automation S.Coop	S2AP/SV2AP/G2AP	0.01/0.05	3
		LAP	0.01/0.05	3
		EXA/ EXG/ EXT	0.01/0.05	8
		H2AP-D200/H2AP-D90	29bit/23bit	750 r/min, 1500 r/min
		S2AP-D170/S2AP-D90	23 bit	1500 r/min

*1 最高速度由于驱动器特性不同而不同。机械构成，根据系统构成而受限制。
※ 外部位移传感器产品的详情请咨询制造商。

连接器 X5 的接线图

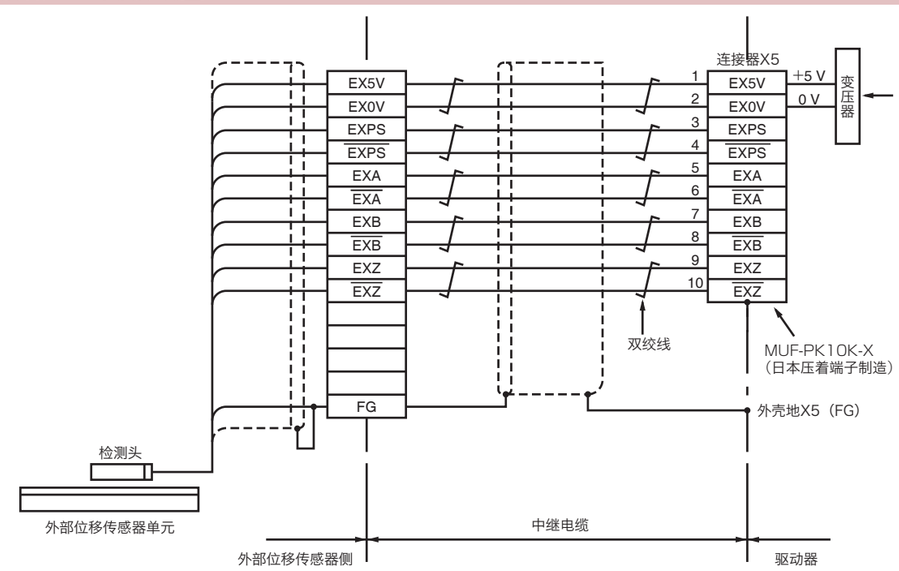

将 23bit 绝对式编码器作为绝对式系统※使用时

※ 使用多圈数据时

●MSMF 50 W～1000 W ●MHMF 50 W～1000 W ●MQMF 100 W～400 W 〈导线型〉

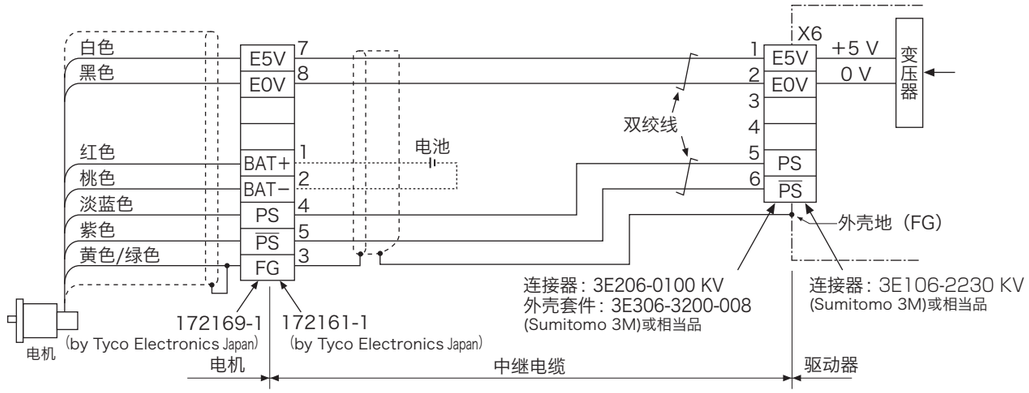

●MSMF 50 W～1000 W ●MHMF 50 W～1000 W ●MQMF 100 W～400 W 〈连接器型〉

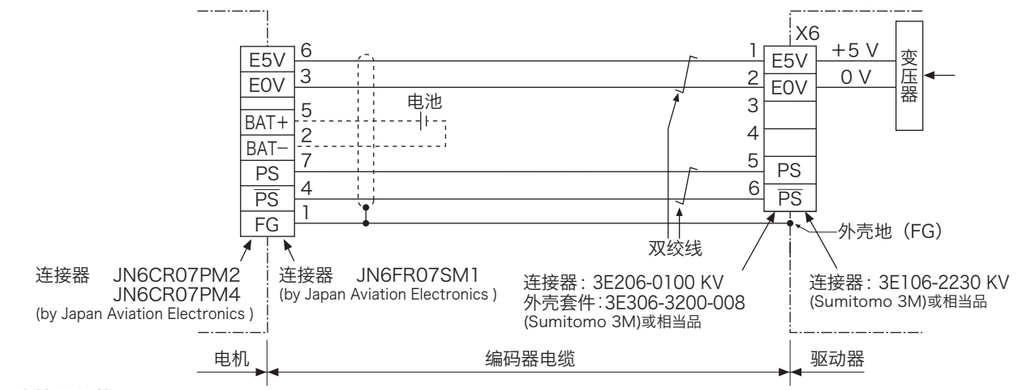

连接器规格

・电机侧连接器安装螺钉(M2)请用0.19～0.21 N・m的转矩紧固。
此外，请务必使用连接器附带的螺钉，以免导致破损。
・请不要拆除中继电缆侧的连接器附属的垫圈，按照正确位置安装。
若未正确安装垫圈，则不能保证保护等级IP67。

[电机侧连接器PIN配置图]

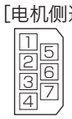

(电缆侧视图)

●MSMF 1.0 kW～5.0 kW ●MHMF 1.0 kW～5.0 kW
●MDMF 1.0 kW～5.0 kW ●MGMF 0.85 kW～4.4 kW

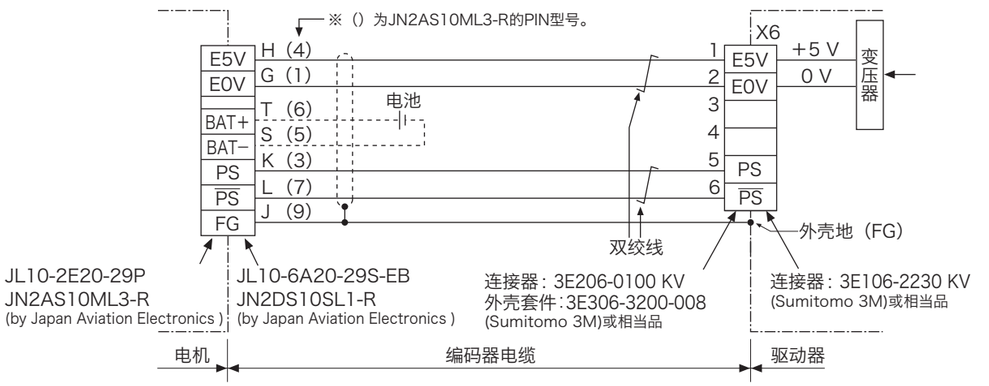

[PIN配置图] 请参照P.283，284“电机连接器规格”。

将 23bit 绝对式编码器作为增量式系统※使用时

※ 不使用多圈数据时

●MSMF 50 W～1000 W ●MHMF 50 W～1000 W ●MQMF 100 W～400 W 〈导线型〉

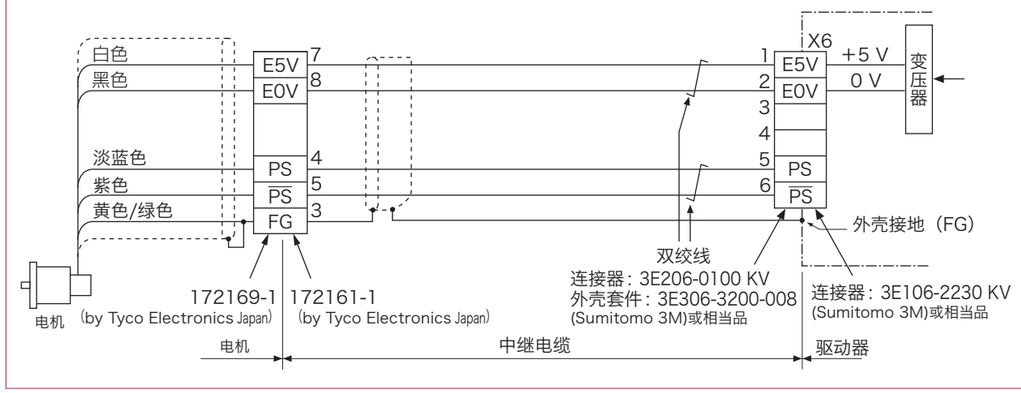

●MSMF 50 W～1000 W ●MHMF 50 W～1000 W ●MQMF 100 W～400 W 〈连接器型〉

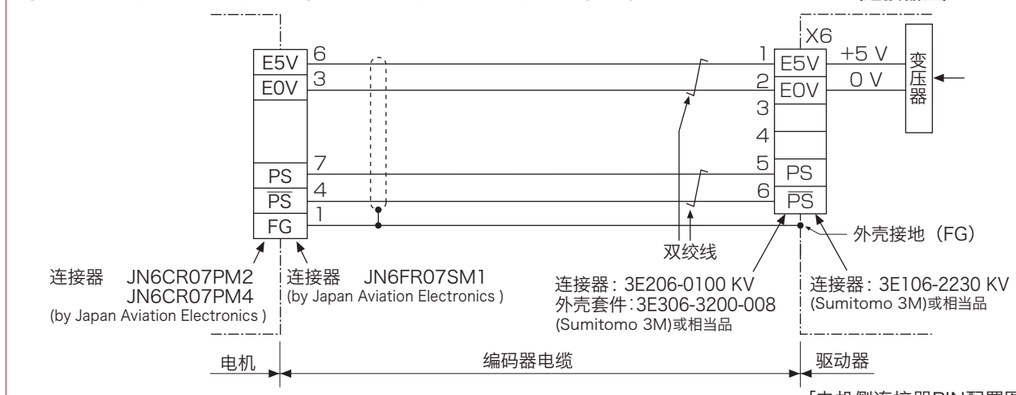

连接器规格

・电机侧连接器安装螺钉(M2)请用0.19～0.21 N・m的转矩紧固。
此外，请务必使用连接器附带的螺钉，以免导致破损。
・请不要拆除中继电缆侧的连接器附属的垫圈，按照正确位置安装。
若未正确安装垫圈，则不能保证保护等级IP67。

[电机侧连接器PIN配置图]

(电缆侧视图)

●MSMF 1.0 kW～5.0 kW ●MHMF 1.0 kW～5.0 kW
●MDMF 1.0 kW～5.0 kW ●MGMF 0.85 kW～4.4 kW

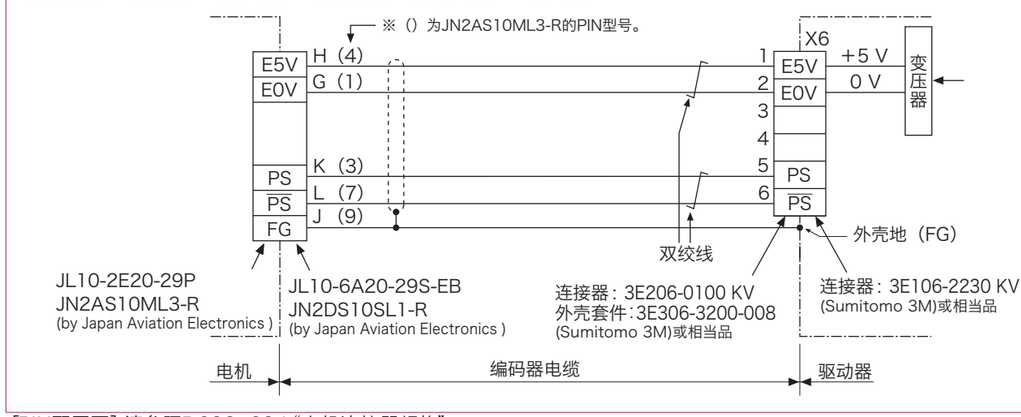

[PIN配置图] 请参照P.283，284“电机连接器规格”。

※ 以下登载的是 A6 多功能系列，通用系列的外形尺寸图与之相同。
具体外观请参照 P.21, P.22。

A 型

单位［mm］

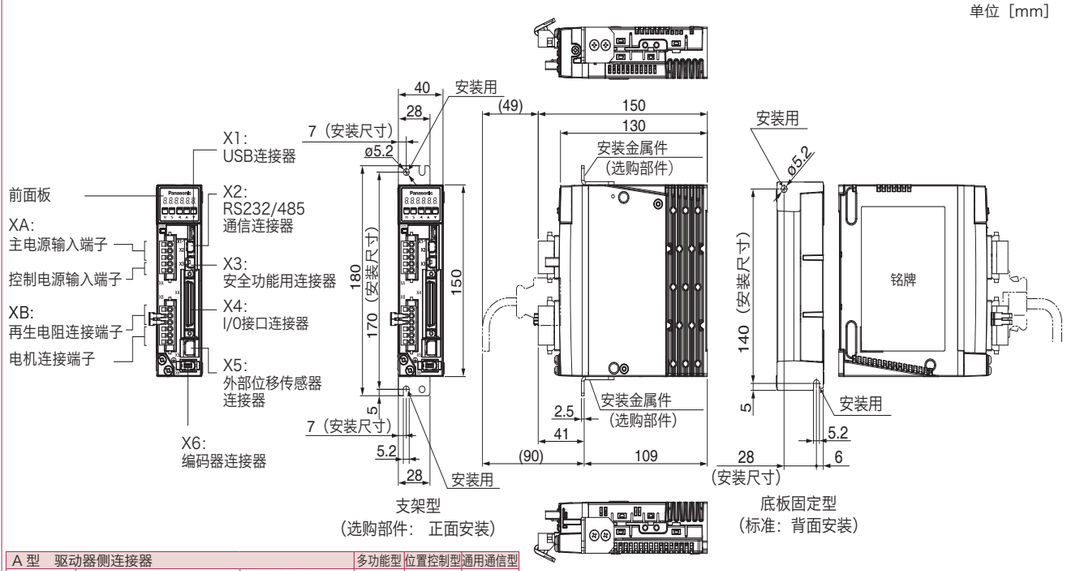

A 型 驱动器侧连接器			多功能型	位置控制型	通用通信型
连接器 XA	S05B-F32SK-GGXR	日本压着端子制造	●	●	●
连接器 XB	S06B-F32SK-GGXR	日本压着端子制造	●	●	●
连接器 X1	UB-M5BR-DMP14-4S 相当品	日本压着端子制造	●	●	●
连接器 X2	1-2040537-1 相当品	Tyco Electronics	●	—	●
连接器 X3	2040537-1 相当品	Tyco Electronics	●	—	—
连接器 X4	10250-52A2PE 相当品	Sumitomo 3M	●	●	●
连接器 X5	MUF-RS10DK-GKXR 相当品	日本压着端子制造	●	—	—
连接器 X6	3E106-2230 KV 相当品	Sumitomo 3M	●	●	●

质量：0.8 kg

〈出厂时附属品〉

电源侧、电机侧连接器			多功能型	位置控制型	通用通信型
连接器 XA	05JFAT-SAXGF	日本压着端子制造	●	●	●
连接器 XB	06JFAT-SAXGF	日本压着端子制造	●	●	●

B 型

XA：①主电源输入端子
②控制电源输入端子
XB：①再生电阻连接端子
②电机连接端子
X1：USB连接器
X2：RS232/485通信连接器
X3：安全功能用连接器
X4：I/O接口连接器
X5：外部位移传感器连接器
X6：编码器连接器

单位［mm］

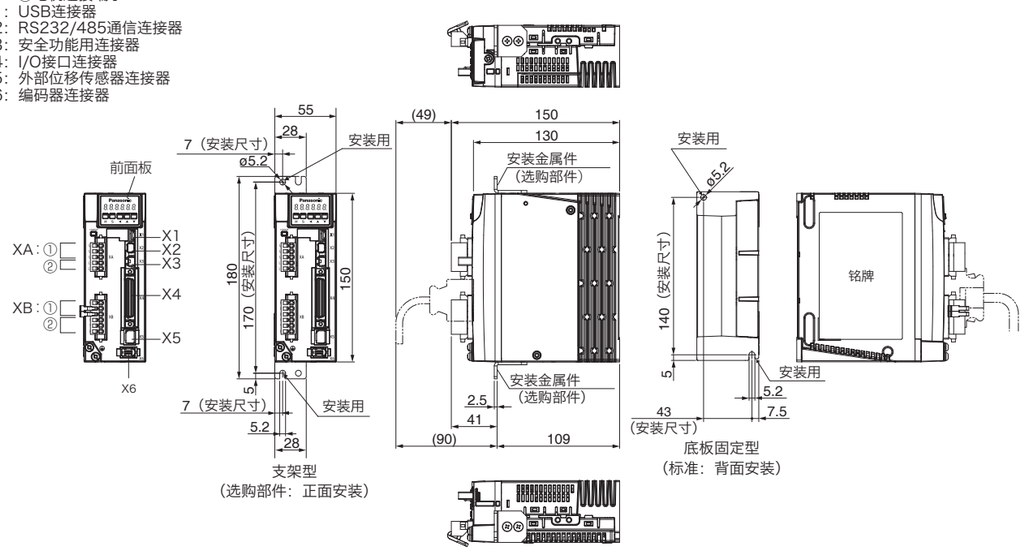

※ 驱动器侧连接器以及电源侧、电机侧连接器与 A 型相同，
请参照 A 型的表。

质量：1.0 kg

C 型

XA：①主电源输入端子
②控制电源输入端子
XB：①再生电阻连接端子
②电机连接端子
X1：USB连接器
X2：RS232/485通信连接器
X3：安全功能用连接器
X4：I/O接口连接器
X5：外部位移传感器连接器
X6：编码器连接器

单位［mm］

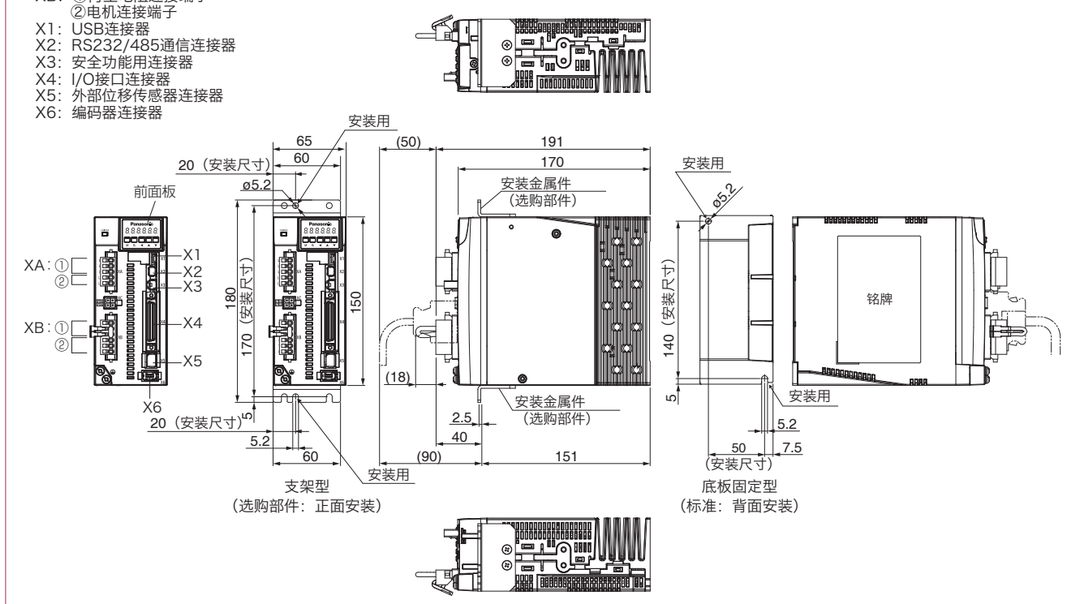

※ 驱动器侧连接器以及电源侧、电机侧连接器与 A 型相同，
请参照 A 型的表。

质量：1.6 kg

D 型（200 V）

XA：①主电源输入端子
②控制电源输入端子
XB：①再生电阻连接端子
②电机连接端子
X1：USB连接器
X2：RS232/485通信连接器
X3：安全功能用连接器
X4：I/O接口连接器
X5：外部位移传感器连接器
X6：编码器连接器

单位［mm］

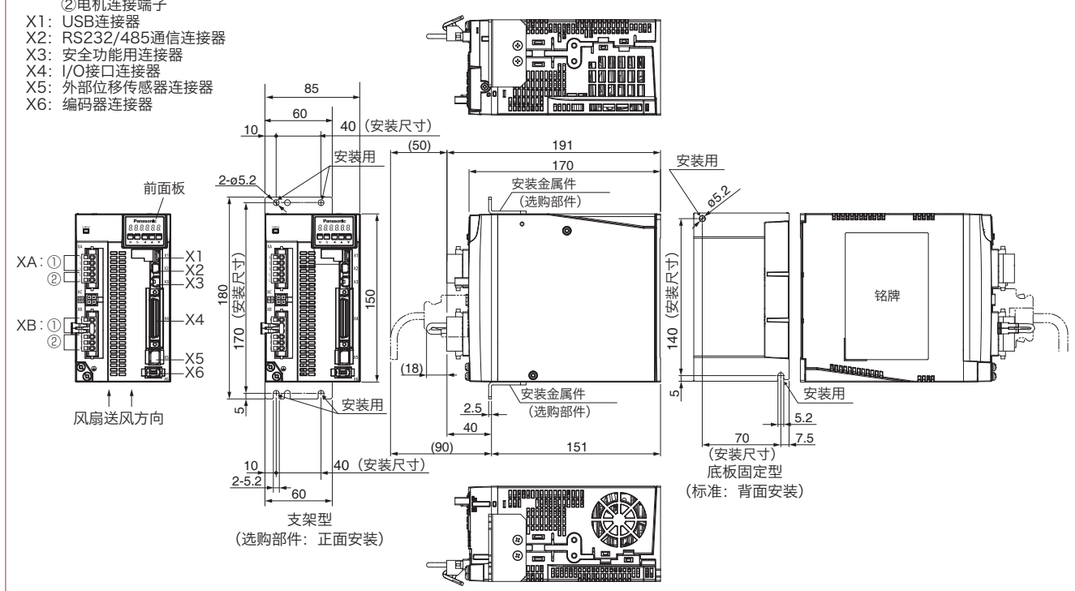

※ 驱动器侧连接器以及电源侧、电机侧连接器与 A 型相同，
请参照 A 型的表。

质量：2.1 kg

※ 以下登载的是 A6 多功能系列，通用系列的外形尺寸图与之相同。
具体外观请参照 P.21, P.22。

E 型（200 V）

X1：USB连接器
X2：RS232/485通信连接器
X3：安全功能用连接器
X4：I/O接口连接器
X5：外部位移传感器连接器
X6：编码器连接器

XA：①主电源输入端子
②控制电源输入端子
XB：电机连接端子
XC：再生电阻连接端子

单位［mm］

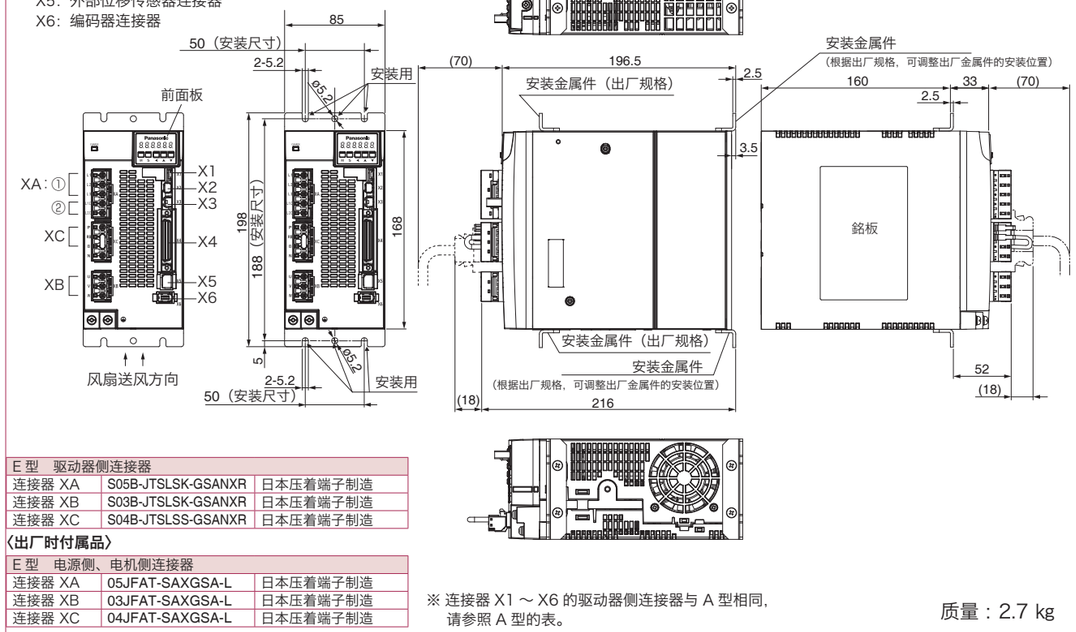

E 型　驱动器侧连接器		
连接器 XA	S05B-JTSLSK-GSANXR	日本压着端子制造
连接器 XB	S03B-JTSLSK-GSANXR	日本压着端子制造
连接器 XC	S04B-JTSLSS-GSANXR	日本压着端子制造

〈出厂时付属品〉

E 型　电源侧、电机侧连接器		
连接器 XA	05JFAT-SAXGSA-L	日本压着端子制造
连接器 XB	03JFAT-SAXGSA-L	日本压着端子制造
连接器 XC	04JFAT-SAXGSA-L	日本压着端子制造

※ 连接器 X1 ～ X6 的驱动器侧连接器与 A 型相同，
请参照 A 型的表。

质量：2.7 kg

F 型（200 V）

X1：USB连接器
X2：RS232/485通信连接器
X3：安全功能用连接器
X4：I/O接口连接器
X5：外部位移传感器连接器
X6：编码器连接器

单位［mm］

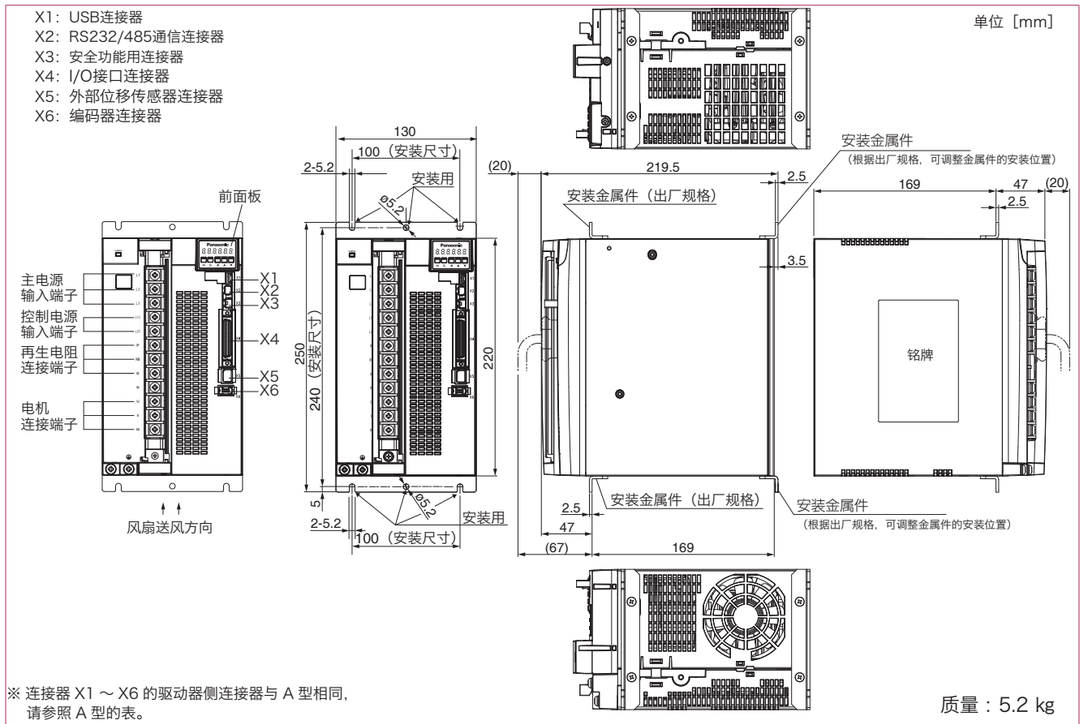

※ 连接器 X1 ～ X6 的驱动器侧连接器与 A 型相同，
请参照 A 型的表。

质量：5.2 kg

特　长

- 产品阵容的保护等级　IP67 型：50 W ～ 5.0 kW
- 最高转速 6500 r/min（MHMF　50 W ～ 400 W）
- 低惯量：MSMF ～ 高 惯 量：MHMF
- 齿槽转矩：额定转矩比为 0.5 %（代表值）
- 23bit 绝对式编码器（分辨率：8388608 脉冲）

电机阵容

□80 mm 以下

MSMF
低惯量
最高：6000 r/min
额定：3000 r/min
功率：50 W～1000 W
保护功能：
IP65：导线型
IP67：连接器型

MQMF
中惯量（中惯量 扁平型）
最高：6500 r/min
额定：3000 r/min
功率：100 W～400 W
保护功能：
IP65：导线型
IP67：连接器型

MHMF
高惯量
最高：6500 r/min
6000 r/min
（750 W,1000 W）
额定：3000 r/min
功率：50 W～1000 W
IP65：导线型
IP67：连接器型

□100 mm 以上

MSMF
低惯量
最高：5000 r/min
4500 r/min（4.0 kW, 5.0 kW）
额定：3000 r/min
功率：1.0 kW～5.0 kW
保护功能：IP67

MDMF
中惯量
最高：3000 r/min
额定：2000 r/min
功率：1.0 kW～5.0 kW
保护功能：IP67

MGMF（低速大转矩）
中惯量
最高：3000 r/min
额定：1500 r/min
功率：0.85 kW～4.4 kW
保护功能：IP67

MHMF
高惯量
最高：3000 r/min
额定：2000 r/min
功率：1.0 kW～5.0 kW
保护功能：IP67

目录

100 V MSMF 50 W [低惯量 □38 mm]

规 格

			AC100 V 用
电机型号 *1	IP65		MSMF5AZL1□□
适用驱动器	型号	多功能型	MADLT01SF
		通用通信型 *2	MADLN01SG
		位置控制型 *2	MADLN01SE
	外形标识		A 型
电源设备容量 (kVA)			0.4
额定功率 (W)			50
额定转矩 (N·m)			0.16
堵转转矩 (N·m)			0.16
瞬时最大转矩 (N·m)			0.48
额定电流 (A(rms))			1.1
瞬时最大电流 (A(o-p))			4.7
再生制动器频率 (次 / 分 注1)	无选购部件		无限制 注2)
	DV0P4280		无限制 注2)
额定转速 (r/min)			3000
最高转速 (r/min)			6000
转子惯量 ($\times 10^{-4}$ kg·m^2)	无制动器		0.026
	有制动器		0.029
对应转子惯量的推荐负载惯量比 (注3)			30 倍以下
旋转式编码器规格 *3			23bit 绝对式
	每旋转 1 圈的分辨率		8388608

●制动器规格 (详情请参照 P.281)

(通过保持用制动器励磁后开放。不能用作电机旋转中的制动用途。)

静摩擦转矩 (N·m)	0.294 以上
吸引时间 (ms)	35 以下
释放时间 (ms) 注4)	20 以下
励磁电流 DC (A)	0.30
释放电压 DC (V)	1 以上
励磁电压 DC (V)	24±1.2

●容许载重 (详情请参照 P.280)

组装时	径向载重 P 方向 (N)	147
	轴向载重 A 方向 (N)	88.0
	轴向载重 B 方向 (N)	117.6
运转时	径向载重 P 方向 (N)	68.6
	轴向载重 A, B 方向 (N)	58.8

● 注1)～注4)相关请参照P.279。
● 驱动器外形尺寸图请参照 P.53。
*1 电机型号中的□□表示电机构造。
*2 位置控制型与通用通信型的驱动器为位置控制专用型。型号相关详情请参照 P.20。
*3 作为增量式系统 (不使用多圈数据) 使用时请勿连接绝对式编码器用电池。

转矩特性 (驱动器电源电压：AC100 V 时〈虚线表示电源下降 10 % 时〉)

无油封

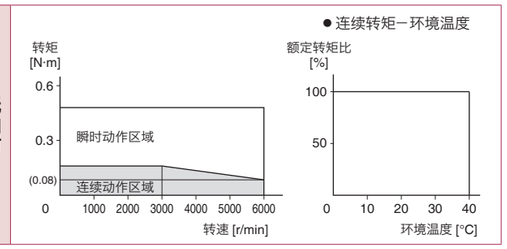

带油封

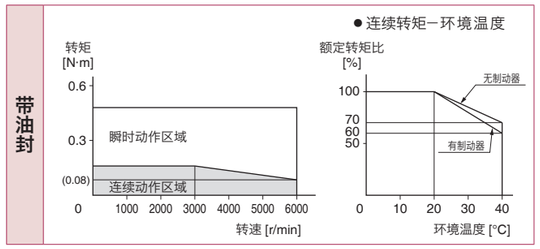

外形尺寸图登载页

电机构造	直轴 / 带键带螺纹轴					
	无制动器			有制动器		
	无油封	有油封	带保护唇有油封	无油封	有油封	带保护唇有油封
导线型 (IP65)	P.107		-	P.107		-
连接器型 (IP67)	P.107		-	P.108		-

※ 注意：如需高速响应性能，请降低负载惯量比后再使用。
可能会有尺寸变更的情况，如果用于设计目的，请咨询确切尺寸。
使用前请务必仔细阅读《使用说明书》，充分确认注意事项后正确使用。

200 V MSMF 50 W [低惯量 □38 mm]

规 格

			AC200 V 用
电机型号 *1	IP65		MSMF5AZL1□□
适用驱动器	型号	多功能型	MADLT05SF
		通用通信型 *2	MADLN05SG
		位置控制型 *2	MADLN05SE
	外形标识		A 型
电源设备容量 (kVA)			0.5
额定功率 (W)			50
额定转矩 (N·m)			0.16
堵转转矩 (N·m)			0.16
瞬时最大转矩 (N·m)			0.48
额定电流 (A(rms))			1.1
瞬时最大电流 (A(o-p))			4.7
再生制动器频率 (次 / 分 注1)	无选购部件		无限制 注2)
	DV0P4281		无限制 注2)
额定转速 (r/min)			3000
最高转速 (r/min)			6000
转子惯量 ($\times 10^{-4}$ kg·m^2)	无制动器		0.026
	有制动器		0.029
对应转子惯量的推荐负载惯量比 (注3)			30 倍以下
旋转式编码器规格 *3			23bit 绝对式
	每旋转 1 圈的分辨率		8388608

●制动器规格 (详情请参照 P.281)

(通过保持用制动器励磁后开放。不能用作电机旋转中的制动用途。)

静摩擦转矩 (N·m)	0.294 以上
吸引时间 (ms)	35 以下
释放时间 (ms) 注4)	20 以下
励磁电流 DC (A)	0.30
释放电压 DC (V)	1 以上
励磁电压 DC (V)	24±1.2

●容许载重 (详情请参照 P.280)

组装时	径向载重 P 方向 (N)	147
	轴向载重 A 方向 (N)	88.0
	轴向载重 B 方向 (N)	117.6
运转时	径向载重 P 方向 (N)	68.6
	轴向载重 A, B 方向 (N)	58.8

● 注1)～注4)相关请参照P.279。
● 驱动器外形尺寸图请参照 P.53。
*1 电机型号中的□□表示电机构造。
*2 位置控制型与通用通信型的驱动器为位置控制专用型。型号相关详情请参照 P.20。
*3 作为增量式系统 (不使用多圈数据) 使用时请勿连接绝对式编码器用电池。

转矩特性 (驱动器电源电压：AC200 V 时〈虚线表示电源下降 10 % 时〉)

无油封

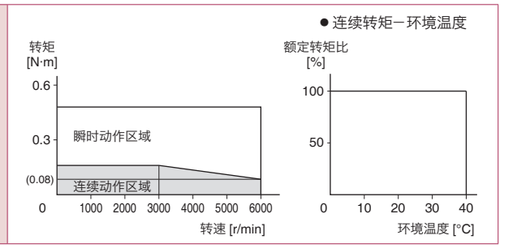

带油封

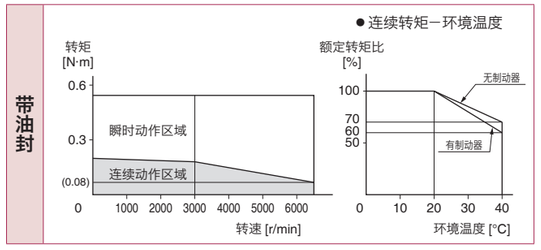

外形尺寸图登载页

电机构造	直轴 / 带键带螺纹轴					
	无制动器			有制动器		
	无油封	有油封	带保护唇有油封	无油封	有油封	带保护唇有油封
导线型 (IP65)	P.107		-	P.107		-
连接器型 (IP67)	P.107		-	P.108		-

※ 注意：如需高速响应性能，请降低负载惯量比后再使用。
可能会有尺寸变更的情况，如果用于设计目的，请咨询确切尺寸。
使用前请务必仔细阅读《使用说明书》，充分确认注意事项后正确使用。

100 V MSMF 100 W [低惯量 □38 mm]

规 格

			AC100 V 用
电机型号 *1	IP65		MSMF011L1□□
适用驱动器	型号	多功能型	MADLT11SF
		通用通信型 *2	MADLN11SG
		位置控制型 *2	MADLN11SE
	外形标识		A 型
电源设备容量 (kVA)			0.4
额定功率 (W)			100
额定转矩 (N·m)			0.32
堵转转矩 (N·m)			0.32
瞬时最大转矩 (N·m)			0.95
额定电流 (A(rms))			1.6
瞬时最大电流 (A(o-p))			6.9
再生制动器频率 (次 / 分 注1)	无选购部件		无限制 注2)
	DV0P4280		无限制 注2)
额定转速 (r/min)			3000
最高转速 (r/min)			6000
转子惯量 ($\times 10^{-4}$ kg·m^2)	无制动器		0.048
	有制动器		0.051
对应转子惯量的推荐负载惯量比 (注3)			30 倍以下
旋转式编码器规格 *3			23bit 绝对式
	每旋转 1 圈的分辨率		8388608

●制动器规格（详情请参照 P.281）

（通过保持用制动器励磁后开放。不能用作电机旋转中的制动用途。）

静摩擦转矩（N·m）	0.294 以上
吸引时间（ms）	35 以下
释放时间（ms）注4)	20 以下
励磁电流 DC（A）	0.30
释放电压 DC（V）	1 以上
励磁电压 DC（V）	24±1.2

●容许载重（详情请参照 P.280）

组装时	径向载重 P 方向（N）	147
	轴向载重 A 方向（N）	88.0
	轴向载重 B 方向（N）	117.6
运转时	径向载重 P 方向（N）	68.6
	轴向载重 A, B 方向（N）	58.8

● 注1)～注4)相关请参照P.279。
● 驱动器外形尺寸图请参照 P.53。
*1 电机型号中的□□表示电机构造。
*2 位置控制型与通用通信型的驱动器为位置控制专用型。型号相关详情请参照 P.20。
*3 作为增量式系统（不使用多圈数据）使用时请勿连接绝对式编码器用电池。

转矩特性 （驱动器电源电压：AC100 V 时〈虚线表示电源电压下降 10 % 时〉）

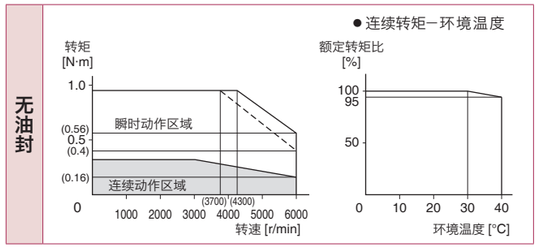

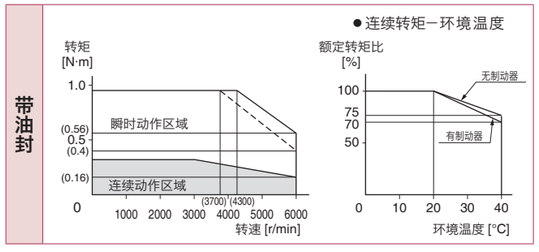

外形尺寸图登载页

电机构造	直轴 / 带键带螺纹轴					
	无制动器			有制动器		
	无油封	有油封	带保护唇有油封	无油封	有油封	带保护唇有油封
导线型（IP65）	P.108		-	P.108		-
连接器型（IP67）	P.109		-	P.109		-

※ 注意：如需高速响应性能，请降低负载惯量比后再使用。
可能会有尺寸变更的情况，如果用于设计目的，请咨询确切尺寸。
使用前请务必仔细阅读《使用说明书》，充分确认注意事项后正确使用。

200 V MSMF 100 W [低惯量 □38 mm]

规 格

			AC200 V 用
电机型号 *1	IP65		MSMF012L1□□
适用驱动器	型号	多功能型	MADLT05SF
		通用通信型 *2	MADLN05SG
		位置控制型 *2	MADLN05SE
	外形标识		A 型
电源设备容量 (kVA)			0.5
额定功率 (W)			100
额定转矩 (N·m)			0.32
堵转转矩 (N·m)			0.32
瞬时最大转矩 (N·m)			0.95
额定电流 (A(rms))			1.1
瞬时最大电流 (A(o-p))			4.7
再生制动器频率 (次 / 分 注1)	无选购部件		无限制 注2)
	DV0P4281		无限制 注2)
额定转速 (r/min)			3000
最高转速 (r/min)			6000
转子惯量 ($\times 10^{-4}$ kg·m^2)	无制动器		0.048
	有制动器		0.051
对应转子惯量的推荐负载惯量比 (注3)			30 倍以下
旋转式编码器规格 *3			23bit 绝对式
	每旋转 1 圈的分辨率		8388608

●制动器规格（详情请参照 P.281）

（通过保持用制动器励磁后开放。不能用作电机旋转中的制动用途。）

静摩擦转矩（N·m）	0.294 以上
吸引时间（ms）	35 以下
释放时间（ms）注4)	20 以下
励磁电流 DC（A）	0.30
释放电压 DC（V）	1 以上
励磁电压 DC（V）	24±1.2

●容许载重（详情请参照 P.280）

组装时	径向载重 P 方向（N）	147
	轴向载重 A 方向（N）	88.0
	轴向载重 B 方向（N）	117.6
运转时	径向载重 P 方向（N）	68.6
	轴向载重 A, B 方向（N）	58.8

● 注1)～注4)相关请参照P.279。
● 驱动器外形尺寸图请参照 P.53。
*1 电机型号中的□□表示电机构造。
*2 位置控制型与通用通信型的驱动器为位置控制专用型。型号相关详情请参照 P.20。
*3 作为增量式系统（不使用多圈数据）使用时请勿连接绝对式编码器用电池。

转矩特性 （驱动器电源电压：AC200 V 时〈虚线表示电源下降 10 % 时〉）

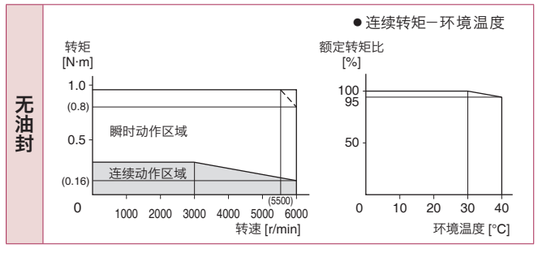

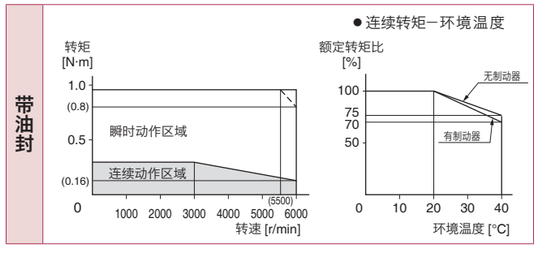

外形尺寸图登载页

电机构造	直轴 / 带键带螺纹轴					
	无制动器			有制动器		
	无油封	有油封	带保护唇有油封	无油封	有油封	带保护唇有油封
导线型（IP65）	P.108		-	P.108		-
连接器型（IP67）	P.109		-	P.109		-

※ 注意：如需高速响应性能，请降低负载惯量比后再使用。
可能会有尺寸变更的情况，如果用于设计目的，请咨询确切尺寸。
使用前请务必仔细阅读《使用说明书》，充分确认注意事项后正确使用。

100 V MSMF 200 W [低惯量 □60 mm]

规 格

			AC100 V 用
电机型号 *1	IP65		MSMF021L1□□
适用驱动器	型号	多功能型	MBDLT21SF
		通用通信型 *2	MBDLN21SG
		位置控制型 *2	MBDLN21SE
	外形标识		B 型
电源设备容量 (kVA)			0.5
额定功率 (W)			200
额定转矩 (N·m)			0.64
堵转转矩 (N·m)			0.64
瞬时最大转矩 (N·m)			1.91
额定电流 (A(rms))			2.5
瞬时最大电流 (A(o-p))			10.6
再生制动器频率 (次 / 分 注1)	无选购部件		无限制 注2)
	DV0P4283		无限制 注2)
额定转速 (r/min)			3000
最高转速 (r/min)			6000
转子惯量 ($\times 10^{-4}$ kg·m^2)	无制动器		0.14
	有制动器		0.17
对应转子惯量的推荐负载惯量比 (注3)			30 倍以下
旋转式编码器规格 *3			23bit 绝对式
	每旋转 1 圈的分辨率		8388608

●制动器规格（详情请参照 P.281）

（通过保持用制动器励磁后开放。不能用作电机旋转中的制动用途。）

静摩擦转矩（N·m）	1.27 以上
吸引时间（ms）	50 以下
释放时间（ms）注4)	15 以下
励磁电流 DC（A）	0.36
释放电压 DC（V）	1 以上
励磁电压 DC（V）	24±1.2

●容许载重（详情请参照 P.280）

组装时	径向载重 P 方向（N）	392
	轴向载重 A 方向（N）	147
	轴向载重 B 方向（N）	196
运转时	径向载重 P 方向（N）	245
	轴向载重 A, B 方向（N）	98.0

● 注1)～注4)相关请参照P.279。
● 驱动器外形尺寸图请参照 P.53。
*1 电机型号中的□□表示电机构造。
*2 位置控制型与通用通信型的驱动器为位置控制专用型。型号相关详情请参照 P.20。
*3 作为增量式系统（不使用多圈数据）使用时请勿连接绝对式编码器用电池。

转矩特性 （驱动器电源电压：AC100 V 时〈虚线表示电源电压下降 10 % 时〉）

无油封

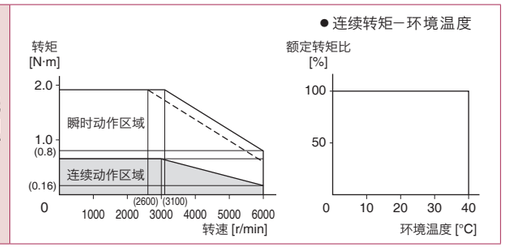

带油封

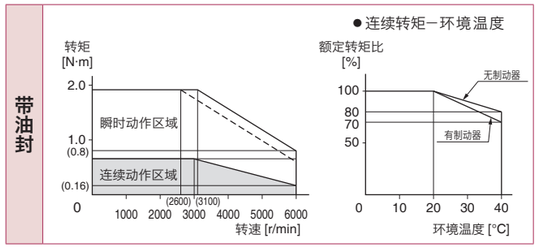

外形尺寸图登载页

电机构造	直轴 / 带键带螺纹轴					
	无制动器			有制动器		
	无油封	有油封	带保护唇有油封	无油封	有油封	带保护唇有油封
导线型（IP65）	P.109		-	P.110		-
连接器型（IP67）	P.110		-	P.110		-

※ 注意：如需高速响应性能，请降低负载惯量比后再使用。
可能会有尺寸变更的情况，如果用于设计目的，请咨询确切尺寸。
使用前请务必仔细阅读《使用说明书》，充分确认注意事项后正确使用。

200 V MSMF 200 W [低惯量 □60 mm]

规 格

			AC200 V 用
电机型号 *1	IP65		MSMF022L1□□
适用驱动器	型号	多功能型	MADLT15SF
		通用通信型 *2	MADLN15SG
		位置控制型 *2	MADLN15SE
	外形标识		A 型
电源设备容量 (kVA)			0.5
额定功率 (W)			200
额定转矩 (N·m)			0.64
堵转转矩 (N·m)			0.64
瞬时最大转矩 (N·m)			1.91
额定电流 (A(rms))			1.5
瞬时最大电流 (A(o-p))			6.5
再生制动器频率 (次 / 分 注1)	无选购部件		无限制 注2)
	DV0P4283		无限制 注2)
额定转速 (r/min)			3000
最高转速 (r/min)			6000
转子惯量 ($\times 10^{-4}$ kg·m^2)	无制动器		0.14
	有制动器		0.17
对应转子惯量的推荐负载惯量比 (注3)			30 倍以下
旋转式编码器规格 *3			23bit 绝对式
	每旋转 1 圈的分辨率		8388608

●制动器规格（详情请参照 P.281）

（通过保持用制动器励磁后开放。不能用作电机旋转中的制动用途。）

静摩擦转矩（N·m）	1.27 以上
吸引时间（ms）	50 以下
释放时间（ms）注4)	15 以下
励磁电流 DC（A）	0.36
释放电压 DC（V）	1 以上
励磁电压 DC（V）	24±1.2

●容许载重（详情请参照 P.280）

组装时	径向载重 P 方向（N）	392
	轴向载重 A 方向（N）	147
	轴向载重 B 方向（N）	196
运转时	径向载重 P 方向（N）	245
	轴向载重 A, B 方向（N）	98.0

● 注1)～注4)相关请参照P.279。
● 驱动器外形尺寸图请参照 P.53。
*1 电机型号中的□□表示电机构造。
*2 位置控制型与通用通信型的驱动器为位置控制专用型。型号相关详情请参照 P.20。
*3 作为增量式系统（不使用多圈数据）使用时请勿连接绝对式编码器用电池。

转矩特性 （驱动器电源电压：AC200 V 时〈虚线表示电源下降 10 % 时〉）

无油封

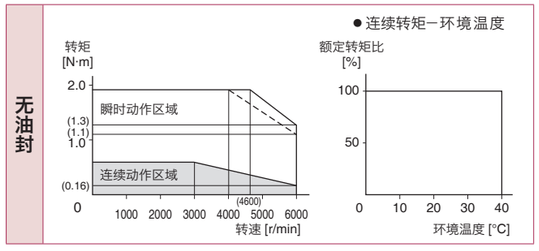

带油封

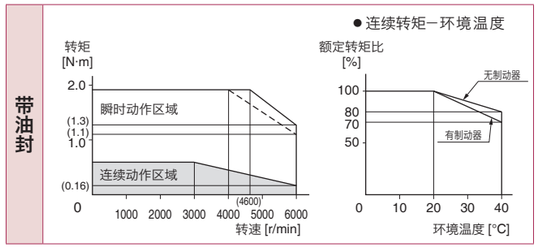

外形尺寸图登载页

电机构造	直轴 / 带键带螺纹轴					
	无制动器			有制动器		
	无油封	有油封	带保护唇有油封	无油封	有油封	带保护唇有油封
导线型（IP65）	P.109		-	P.110		-
连接器型（IP67）	P.110		-	P.110		-

※ 注意：如需高速响应性能，请降低负载惯量比后再使用。
可能会有尺寸变更的情况，如果用于设计目的，请咨询确切尺寸。
使用前请务必仔细阅读《使用说明书》，充分确认注意事项后正确使用。

100 V MSMF 400 W [低惯量 □60 mm]

规 格

			AC100 V 用
电机型号 *1	IP65		MSMF041L1□□
适用驱动器	型号	多功能型	MCDLT31SF
		通用通信型 *2	MCDLN31SG
		位置控制型 *2	MCDLN31SE
	外形标识		C 型
电源设备容量 (kVA)			0.9
额定功率 (W)			400
额定转矩 (N·m)			1.27
堵转转矩 (N·m)			1.27
瞬时最大转矩 (N·m)			3.82
额定电流 (A(rms))			4.6
瞬时最大电流 (A(o-p))			19.5
再生制动器频率 (次 / 分 注1)	无选购部件		无限制 注2)
	DV0P4282		无限制 注2)
额定转速 (r/min)			3000
最高转速 (r/min)			6000
转子惯量 ($\times 10^{-4}$ kg·m^2)	无制动器		0.27
	有制动器		0.30
对应转子惯量的推荐负载惯量比 (注3)			30 倍以下
旋转式编码器规格 *3			23bit 绝对式
	每旋转 1 圈的分辨率		8388608

●制动器规格 (详情请参照 P.281)

(通过保持用制动器励磁后开放。
不能用作电机旋转中的制动用途。)

静摩擦转矩 (N·m)	1.27 以上
吸引时间 (ms)	50 以下
释放时间 (ms) 注4)	15 以下
励磁电流 DC (A)	0.36
释放电压 DC (V)	1 以上
励磁电压 DC (V)	24±1.2

●容许载重 (详情请参照 P.280)

组装时	径向载重 P 方向 (N)	392
	轴向载重 A 方向 (N)	147
	轴向载重 B 方向 (N)	196
运转时	径向载重 P 方向 (N)	245
	轴向载重 A, B 方向 (N)	98.0

● 注1)～注4) 相关请参照P.279。
● 驱动器外形尺寸图请参照 P.54。
*1 电机型号中的□□表示电机构造。
*2 位置控制型与通用通信型的驱动器为位置控制专用型。型号相关详情请参照 P.20。
*3 作为增量式系统 (不使用多圈数据) 使用时请勿连接绝对式编码器用电池。

转矩特性 (驱动器电源电压：AC100 V 时〈虚线表示电源电压下降 10 %〉)

无油封

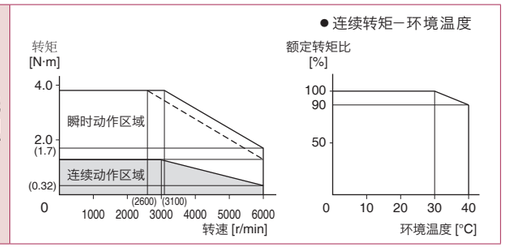

带油封

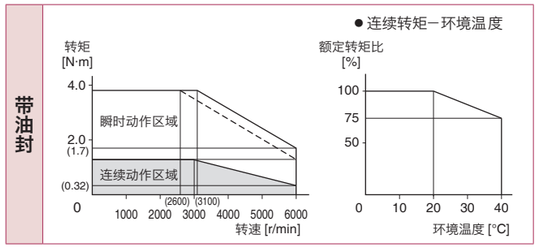

外形尺寸图登载页

电机构造	直轴 / 带键带螺纹轴					
	无制动器			有制动器		
	无油封	有油封	带保护唇有油封	无油封	有油封	带保护唇有油封
导线型 (IP65)	P.111		-	P.111		-
连接器型 (IP67)	P.111		-	P.112		-

※ 注意：如需高速响应性能，请降低负载惯量比后再使用。
可能会有尺寸变更的情况，如果用于设计目的，请咨询确切尺寸。
使用前请务必仔细阅读《使用说明书》，充分确认注意事项后正确使用。

200 V MSMF 400 W [低惯量 □60 mm]

规 格

			AC200 V 用
电机型号 *1	IP65		MSMF042L1□□
适用驱动器	型号	多功能型	MBDLT25SF
		通用通信型 *2	MBDLN25SG
		位置控制型 *2	MBDLN25SE
	外形标识		B 型
电源设备容量 (kVA)			0.9
额定功率 (W)			400
额定转矩 (N·m)			1.27
堵转转矩 (N·m)			1.27
瞬时最大转矩 (N·m)			3.82
额定电流 (A(rms))			2.4
瞬时最大電流 (A(o-p))			10.2
再生制动器频率 (次 / 分 注1)	无选购部件		无限制 注2)
	DV0P4283		无限制 注2)
额定转速 (r/min)			3000
最高转速 (r/min)			6000
转子惯量 ($\times 10^{-4}$ kg·m^2)	无制动器		0.27
	有制动器		0.30
对应转子惯量的推荐负载惯量比 (注3)			30 倍以下
旋转式编码器规格 *3			23bit 绝对式
	每旋转 1 圈的分辨率		8388608

●制动器规格 (详情请参照 P.281)

(通过保持用制动器励磁后开放。
不能用作电机旋转中的制动用途。)

静摩擦转矩 (N·m)	1.27 以上
吸引时间 (ms)	50 以下
释放时间 (ms) 注4)	15 以下
励磁电流 DC (A)	0.36
释放电压 DC (V)	1 以上
励磁电压 DC (V)	24±1.2

●容许载重 (详情请参照 P.280)

组装时	径向载重 P 方向 (N)	392
	轴向载重 A 方向 (N)	147
	轴向载重 B 方向 (N)	196
运转时	径向载重 P 方向 (N)	245
	轴向载重 A, B 方向 (N)	98.0

● 注1)～注4) 相关请参照P.279。
● 驱动器外形尺寸图请参照 P.53。
*1 电机型号中的□□表示电机构造。
*2 位置控制型与通用通信型的驱动器为位置控制专用型。型号相关详情请参照 P.20。
*3 作为增量式系统 (不使用多圈数据) 使用时请勿连接绝对式编码器用电池。

转矩特性 (驱动器电源电压：AC200 V 时〈虚线表示电源下降 10 % 时〉)

无油封

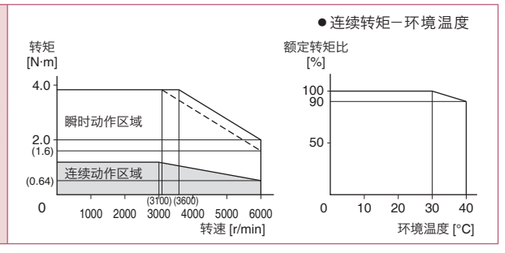

带油封

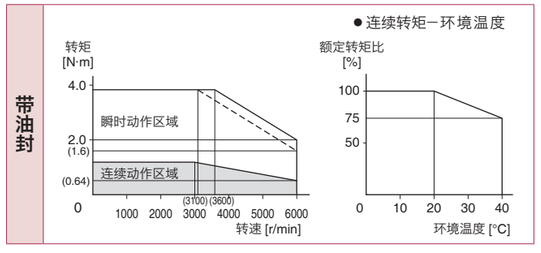

外形尺寸图登载页

电机构造	直轴 / 带键带螺纹轴					
	无制动器			有制动器		
	无油封	有油封	带保护唇有油封	无油封	有油封	带保护唇有油封
导线型 (IP65)	P.111		-	P.111		-
连接器型 (IP67)	P.111		-	P.112		-

※ 注意：如需高速响应性能，请降低负载惯量比后再使用。
可能会有尺寸变更的情况，如果用于设计目的，请咨询确切尺寸。
使用前请务必仔细阅读《使用说明书》，充分确认注意事项后正确使用。

200 V MSMF 750 W [低惯量 □60 mm]

规 格

			AC200 V 用
电机型号 *1	IP65		MSMF082L1□□
适用驱动器	型号	多功能型	MCDLT35SF
		通用通信型 *2	MCDLN35SG
		位置控制型 *2	MCDLN35SE
	外形标识		C 型
电源设备容量 (kVA)			1.3
额定功率 (W)			750
额定转矩 (N·m)			2.39
堵转转矩 (N·m)			2.39
瞬时最大转矩 (N·m)			7.16
额定电流 (A(rms))			4.1
瞬时最大电流 (A(o-p))			17.4
再生制动器频率 (次 / 分 注1)	无选购部件		无限制 注2)
	DV0P4283		无限制 注2)
额定转速 (r/min)			3000
最高转速 (r/min)			6000
转子惯量 ($\times 10^{-4}$ kg·m^2)	无制动器		0.96
	有制动器		1.06
对应转子惯量的推荐负载惯量比 (注3)			20 倍以下
旋转式编码器规格 *3			23bit 绝对式
	每旋转 1 圈的分辨率		8388608

●制动器规格 (详情请参照 P.281)

(通过保持用制动器励磁后开放。不能用作电机旋转中的制动用途。)

静摩擦转矩 (N·m)	2.45 以上
吸引时间 (ms)	70 以下
释放时间 (ms) 注4)	20 以下
励磁电流 DC (A)	0.42
释放电压 DC (V)	1 以上
励磁电压 DC (V)	24±1.2

●容许载重 (详情请参照 P.280)

组装时	径向载重 P 方向 (N)	686
	轴向载重 A 方向 (N)	294
	轴向载重 B 方向 (N)	392
运转时	径向载重 P 方向 (N)	392
	轴向载重 A, B 方向 (N)	147

● 注1)～注4) 相关请参照P.279。
● 驱动器外形尺寸图请参照 P.54。
*1 电机型号中的□□表示电机构造。
*2 位置控制型与通用通信型的驱动器为位置控制专用型。型号相关详情请参照 P.20。
*3 作为增量式系统 (不使用多圈数据) 使用时请勿连接绝对式编码器用电池。

转矩特性 (驱动器电源电压：AC200 V 时〈虚线表示电源下降 10 % 时〉)

无油封

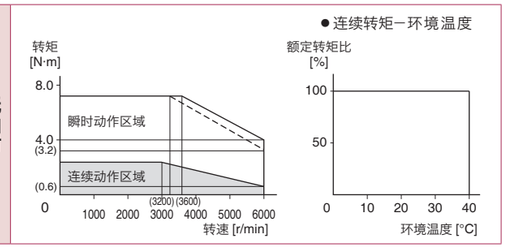

带油封

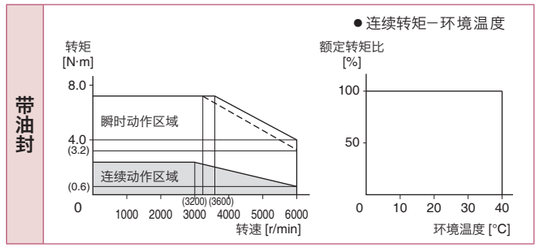

外形尺寸图登载页

电机构造	直轴 / 带键带螺纹轴					
	无制动器			有制动器		
	无油封	有油封	带保护唇有油封	无油封	有油封	带保护唇有油封
导线型 (IP65)	P.112		-	P.113		-
连接器型 (IP67)	P.113		-	P.113		-

※ 注意：如需高速响应性能，请降低负载惯量比后再使用。
可能会有尺寸变更的情况，如果用于设计目的，请咨询确切尺寸。
使用前请务必仔细阅读《使用说明书》，充分确认注意事项后正确使用。

200 V MSMF 1000 W [低惯量 □80 mm]

规 格

			AC200 V 用
电机型号 *1	IP65		MSMF092L1□□
适用驱动器	型号	多功能型	MDDLT45SF
		通用通信型 *2	MDDLN45SG
		位置控制型 *2	MDDLN45SE
	外形标识		D 型
电源设备容量 (kVA)			1.8
额定功率 (W)			1000
额定转矩 (N·m)			3.18
堵转转矩 (N·m)			3.18
瞬时最大转矩 (N·m)			9.55
额定电流 (A(rms))			5.7
瞬时最大电流 (A(o-p))			24.2
再生制动器频率 (次 / 分 注1)	无选购部件		无限制 注2)
	DV0P4284		无限制 注2)
额定转速 (r/min)			3000
最高转速 (r/min)			6000
转子惯量 ($\times 10^{-4}$ kg·m^2)	无制动器		1.26
	有制动器		1.36
对应转子惯量的推荐负载惯量比 (注3)			15 倍以下
旋转式编码器规格 *3			23bit 绝对式
	每旋转 1 圈的分辨率		8388608

●制动器规格 (详情请参照 P.281)

(通过保持用制动器励磁后开放。不能用作电机旋转中的制动用途。)

静摩擦转矩 (N·m)	3.80 以上
吸引时间 (ms)	70 以下
释放时间 (ms) 注4)	20 以下
励磁电流 DC (A)	0.42
释放电压 DC (V)	1 以上
励磁电压 DC (V)	24±2.4

●容许载重 (详情请参照 P.280)

组装时	径向载重 P 方向 (N)	686
	轴向载重 A 方向 (N)	294
	轴向载重 B 方向 (N)	392
运转时	径向载重 P 方向 (N)	392
	轴向载重 A, B 方向 (N)	147

● 注1)～注4) 相关请参照P.279。
● 驱动器外形尺寸图请参照 P.54。
*1 电机型号中的□□表示电机构造。
*2 位置控制型与通用通信型的驱动器为位置控制专用型。型号相关详情请参照 P.20。
*3 作为增量式系统 (不使用多圈数据) 使用时请勿连接绝对式编码器用电池。

转矩特性 (驱动器电源电压：AC200 V 时〈虚线表示电源下降 10 % 时〉)

无油封

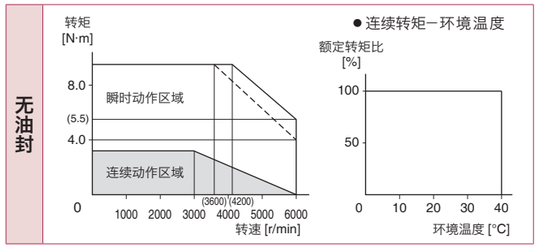

带油封

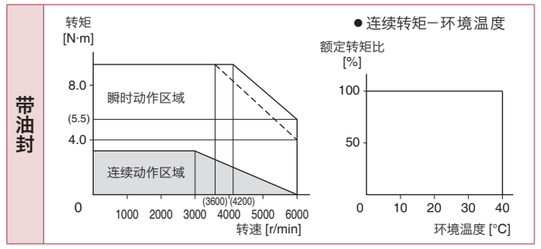

外形尺寸图登载页

电机构造	直轴 / 带键带螺纹轴					
	无制动器			有制动器		
	无油封	有油封	带保护唇有油封	无油封	有油封	带保护唇有油封
导线型 (IP65)	P.113		-	P.114		-
连接器型 (IP67)	P.114		-	P.114		-

※ 注意：如需高速响应性能，请降低负载惯量比后再使用。
可能会有尺寸变更的情况，如果用于设计目的，请咨询确切尺寸。
使用前请务必仔细阅读《使用说明书》，充分确认注意事项后正确使用。

200 V MSMF 1.0 kW [低惯量 □100 mm]

规 格

			AC200 V 用
电机型号 *1	IP67		MSMF102L1□□
适用驱动器	型号	多功能型	MDDLT55SF
		通用通信型 *2	MDDLN55SG
		位置控制型 *2	MDDLN55SE
	外形标识		D 型
电源设备容量 (kVA)			2.3
额定功率 (W)			1000
额定转矩 (N·m)			3.18
堵转转矩 (N·m)			3.82
瞬时最大转矩 (N·m)			9.55
额定电流 (A(rms))			6.6
瞬时最大电流 (A(o-p))			28
再生制动器频率 (次 / 分 注1)	无选购部件		无限制 注2)
	DV0P4284		无限制 注2)
额定转速 (r/min)			3000
最高转速 (r/min)			5000
转子惯量 ($\times 10^{-4}$ kg·m^2)	无制动器		2.15
	有制动器		2.47
对应转子惯量的推荐负载惯量比 (注3)			15 倍以下
旋转式编码器规格 *3			23bit 绝对式
	每旋转 1 圈的分辨率		8388608

●制动器规格 (详情请参照 P.281)

(通过保持用制动器励磁后开放。
不能用作电机旋转中的制动用途。)

静摩擦转矩 (N·m)	8.0 以上
吸引时间 (ms)	50 以下
释放时间 (ms) 注4)	15 以下
励磁电流 DC (A)	0.81
释放电压 DC (V)	2 以上
励磁电压 DC (V)	24±2.4

●容许载重 (详情请参照 P.280)

组装时	径向载重 P 方向 (N)	980
	轴向载重 A 方向 (N)	588
	轴向载重 B 方向 (N)	686
运转时	径向载重 P 方向 (N)	490
	轴向载重 A, B 方向 (N)	196

● 注1)～注4) 相关请参照P.279。
● 驱动器外形尺寸图请参照 P.54。
*1 电机型号中的□□表示电机构造。
*2 位置控制型与通用通信型的驱动器为位置控制专用型。型号相关详情请参照 P.20。
*3 作为增量式系统 (不使用多圈数据) 使用时请勿连接绝对式编码器用电池。

转矩特性 (驱动器电源电压：AC200 V 时〈虚线表示电源下降 10 % 时〉)

带油封

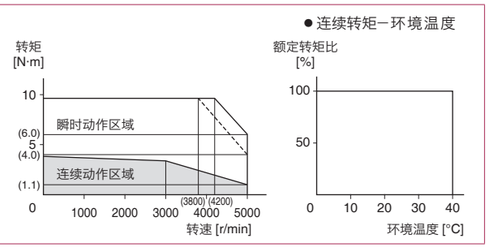

外形尺寸图登载页

电机构造	直轴 / 带键轴					
	无制动器			有制动器		
	无油封	有油封	带保护唇有油封	无油封	有油封	带保护唇有油封
编码器连接器型 大型 (JL10)	-	P.115		-	P.115	
编码器连接器型 小型 (JN2)	-	P.116		-	P.116	

※ 注意：如需高速响应性能，请降低负载惯量比后再使用。
可能会有尺寸变更的情况，如果用于设计目的，请咨询确切尺寸。
使用前请务必仔细阅读《使用说明书》，充分确认注意事项后正确使用。

200 V MSMF 1.5 kW [低惯量 □100 mm]

规 格

			AC200 V 用
电机型号 *1	IP67		MSMF152L1□□
适用驱动器	型号	多功能型	MDDLT55SF
		通用通信型 *2	MDDLN55SG
		位置控制型 *2	MDDLN55SE
	外形标识		D 型
电源设备容量 (kVA)			2.3
额定功率 (W)			1500
额定转矩 (N·m)			4.77
堵转转矩 (N·m)			5.72
瞬时最大转矩 (N·m)			14.3
额定电流 (A(rms))			8.2
瞬时最大電流 (A(o-p))			35
再生制动器频率 (次 / 分 注1)	无选购部件		无限制 注2)
	DV0P4284		无限制 注2)
额定转速 (r/min)			3000
最高转速 (r/min)			5000
转子惯量 ($\times 10^{-4}$ kg·m^2)	无制动器		3.10
	有制动器		3.45
对应转子惯量的推荐负载惯量比 (注3)			15 倍以下
旋转式编码器规格 *3			23bit 绝对式
	每旋转 1 圈的分辨率		8388608

●制动器规格 (详情请参照 P.281)

(通过保持用制动器励磁后开放。
不能用作电机旋转中的制动用途。)

静摩擦转矩 (N·m)	8.0 以上
吸引时间 (ms)	50 以下
释放时间 (ms) 注4)	15 以下
励磁电流 DC (A)	0.81
释放电压 DC (V)	2 以上
励磁电压 DC (V)	24±2.4

●容许载重 (详情请参照 P.280)

组装时	径向载重 P 方向 (N)	980
	轴向载重 A 方向 (N)	588
	轴向载重 B 方向 (N)	686
运转时	径向载重 P 方向 (N)	490
	轴向载重 A, B 方向 (N)	196

● 注1)～注4) 相关请参照P.279。
● 驱动器外形尺寸图请参照 P.54。
*1 电机型号中的□□表示电机构造。
*2 位置控制型与通用通信型的驱动器为位置控制专用型。型号相关详情请参照 P.20。
*3 作为增量式系统 (不使用多圈数据) 使用时请勿连接绝对式编码器用电池。

转矩特性 (驱动器电源电压：AC200 V 时〈虚线表示电源下降 10 % 时〉)

带油封

外形尺寸图登载页

电机构造	直轴 / 带键轴					
	无制动器			有制动器		
	无油封	有油封	带保护唇有油封	无油封	有油封	带保护唇有油封
编码器连接器型 大型 (JL10)	-	P.116		-	P.116	
编码器连接器型 小型 (JN2)	-	P.117		-	P.117	

※ 注意：如需高速响应性能，请降低负载惯量比后再使用。
可能会有尺寸变更的情况，如果用于设计目的，请咨询确切尺寸。
使用前请务必仔细阅读《使用说明书》，充分确认注意事项后正确使用。

200 V MSMF 2.0 kW [低惯量 □100 mm]

规 格

			AC200 V 用
电机型号 *1	IP67		MSMF202L1□□
适用驱动器	型号	多功能型	MEDLT83SF
		通用通信型 *2	MEDLN83SG
		位置控制型 *2	MEDLN83SE
	外形标识		E 型
电源设备容量 (kVA)			3.8
额定功率 (W)			2000
额定转矩 (N·m)			6.37
堵转转矩 (N·m)			7.64
瞬时最大转矩 (N·m)			19.1
额定电流 (A(rms))			11.3
瞬时最大电流 (A(o-p))			48
再生制动器频率 (次 / 分 注1)	无选购部件		无限制 注2)
	DV0P4285		无限制 注2)
额定转速 (r/min)			3000
最高转速 (r/min)			5000
转子惯量 ($\times 10^{-4}$ kg·m^2)	无制动器		4.06
	有制动器		4.41
对应转子惯量的推荐负载惯量比 (注3)			15 倍以下
旋转式编码器规格 *3			23bit 绝对式
	每旋转 1 圈的分辨率		8388608

●制动器规格（详情请参照 P.281）

（通过保持用制动器励磁后开放。不能用作电机旋转中的制动用途。）

静摩擦转矩（N·m）	8.0 以上
吸引时间（ms）	50 以下
释放时间（ms）注4)	15 以下
励磁电流 DC（A）	0.81
释放电压 DC（V）	2 以上
励磁电压 DC（V）	24±2.4

●容许载重（详情请参照 P.280）

组装时	径向载重 P 方向（N）	980
	轴向载重 A 方向（N）	588
	轴向载重 B 方向（N）	686
运转时	径向载重 P 方向（N）	490
	轴向载重 A, B 方向（N）	196

● 注1)～注4) 相关请参照P.279。
● 驱动器外形尺寸图请参照 P.55。
*1 电机型号中的□□表示电机构造。
*2 位置控制型与通用通信型的驱动器为位置控制专用型。型号相关详情请参照 P.20。
*3 作为增量式系统（不使用多圈数据）使用时请勿连接绝对式编码器用电池。

转矩特性 （驱动器电源电压：AC200 V 时〈虚线表示电源下降 10 % 时〉）

带油封

外形尺寸图登载页

电机构造	直轴 / 带键轴					
	无制动器			有制动器		
	无油封	有油封	带保护唇有油封	无油封	有油封	带保护唇有油封
编码器连接器型 大型（JL10）	-	P.117		-	P.118	
编码器连接器型 小型（JN2）	-	P.118		-	P.118	

※ 注意：如需高速响应性能，请降低负载惯量比后再使用。
可能会有尺寸变更的情况，如果用于设计目的，请咨询确切尺寸。
使用前请务必仔细阅读《使用说明书》，充分确认注意事项后正确使用。

200 V MSMF 3.0 kW [低惯量 □120 mm]

规 格

			AC200 V 用
电机型号 *1	IP67		MSMF302L1□□
适用驱动器	型号	多功能型	MFDLTA3SF
		通用通信型 *2	MFDLNA3SG
		位置控制型 *2	MFDLNA3SE
	外形标识		F 型
电源设备容量 (kVA)			4.5
额定功率 (W)			3000
额定转矩 (N·m)			9.55
堵转转矩 (N·m)			11.0
瞬时最大转矩 (N·m)			28.6
额定电流 (A(rms))			18.1
瞬时最大电流 (A(o-p))			77
再生制动器频率 (次 / 分 注1)	无选购部件		无限制 注2)
	DV0P4285×2并联		无限制 注2)
额定转速 (r/min)			3000
最高转速 (r/min)			5000
转子惯量 ($\times 10^{-4}$ kg·m^2)	无制动器		7.04
	有制动器		7.38
对应转子惯量的推荐负载惯量比 (注3)			15 倍以下
旋转式编码器规格 *3			23bit 绝对式
	每旋转 1 圈的分辨率		8388608

●制动器规格（详情请参照 P.281）

（通过保持用制动器励磁后开放。不能用作电机旋转中的制动用途。）

静摩擦转矩（N·m）	12.0 以上
吸引时间（ms）	80 以下
释放时间（ms）注4)	15 以下
励磁电流 DC（A）	0.81
释放电压 DC（V）	2 以上
励磁电压 DC（V）	24±2.4

●容许载重（详情请参照 P.280）

组装时	径向载重 P 方向（N）	980
	轴向载重 A 方向（N）	588
	轴向载重 B 方向（N）	686
运转时	径向载重 P 方向（N）	490
	轴向载重 A, B 方向（N）	196

● 注1)～注4) 相关请参照P.279。
● 驱动器外形尺寸图请参照 P.55。
*1 电机型号中的□□表示电机构造。
*2 位置控制型与通用通信型的驱动器为位置控制专用型。型号相关详情请参照 P.20。
*3 作为增量式系统（不使用多圈数据）使用时请勿连接绝对式编码器用电池。

转矩特性 （驱动器电源电压：AC200 V 时〈虚线表示电源下降 10 % 时〉）

带油封

外形尺寸图登载页

电机构造	直轴 / 带键轴					
	无制动器			有制动器		
	无油封	有油封	带保护唇有油封	无油封	有油封	带保护唇有油封
编码器连接器型 大型（JL10）	-	P.119		-	P.119	
编码器连接器型 小型（JN2）	-	P.119		-	P.120	

※ 注意：如需高速响应性能，请降低负载惯量比后再使用。
可能会有尺寸变更的情况，如果用于设计目的，请咨询确切尺寸。
使用前请务必仔细阅读《使用说明书》，充分确认注意事项后正确使用。

200 V MSMF 4.0 kW [低惯量 □130 mm]

规 格

			AC200 V 用
电机型号 *1	IP67		MSMF402L1□□
适用驱动器	型号	多功能型	MFDLTB3SF
		通用通信型 *2	MFDLNB3SG
		位置控制型 *2	MFDLNB3SE
	外形标识		F 型
电源设备容量 (kVA)			7.5
额定功率 (W)			4000
额定转矩 (N·m)			12.7
堵转转矩 (N·m)			15.2
瞬时最大转矩 (N·m)			38.2
额定电流 (A(rms))			19.6
瞬时最大电流 (A(o-p))			83
再生制动器频率 (次 / 分 注1)	无选购部件		无限制 注2)
	DV0P4285×2并联		无限制 注2)
额定转速 (r/min)			3000
最高转速 (r/min)			4500
转子惯量 ($\times 10^{-4}$ kg·m^2)	无制动器		14.4
	有制动器		15.6
对应转子惯量的推荐负载惯量比 (注3)			15 倍以下
旋转式编码器规格 *3			23bit 绝对式
	每旋转 1 圈的分辨率		8388608

●制动器规格（详情请参照 P.281）

（通过保持用制动器励磁后开放。不能用作电机旋转中的制动用途。）

静摩擦转矩（N·m）	16.2 以上
吸引时间（ms）	110 以下
释放时间（ms）注4)	50 以下
励磁电流 DC（A）	0.90
释放电压 DC（V）	2 以上
励磁电压 DC（V）	24±2.4

●容许载重（详情请参照 P.280）

组装时	径向载重 P 方向（N）	980
	轴向载重 A 方向（N）	588
	轴向载重 B 方向（N）	686
运转时	径向载重 P 方向（N）	784
	轴向载重 A, B 方向（N）	343

● 注1)～注4)相关请参照P.279。
● 驱动器外形尺寸图请参照 P.55。
*1 电机型号中的□□表示电机构造。
*2 位置控制型与通用通信型的驱动器为位置控制专用型。型号相关详情请参照 P.20。
*3 作为增量式系统（不使用多圈数据）使用时请勿连接绝对式编码器用电池。

转矩特性 （驱动器电源电压：AC200 V 时〈虚线表示电源下降 10 % 时〉）

带油封

外形尺寸图登载页

电机构造	直轴 / 带键轴					
	无制动器			有制动器		
	无油封	有油封	带保护唇有油封	无油封	有油封	带保护唇有油封
编码器连接器型 大型（JL10）	-	P.120		-	P.120	
编码器连接器型 小型（JN2）	-	P.121		-	P.121	

※ 注意：如需高速响应性能，请降低负载惯量比后再使用。
可能会有尺寸变更的情况，如果用于设计目的，请咨询确切尺寸。
使用前请务必仔细阅读《使用说明书》，充分确认注意事项后正确使用。

200 V MSMF 5.0 kW [低惯量 □130 mm]

规 格

			AC200 V 用
电机型号 *1	IP67		MSMF502L1□□
适用驱动器	型号	多功能型	MFDLTB3SF
		通用通信型 *2	MFDLNB3SG
		位置控制型 *2	MFDLNB3SE
	外形标识		F 型
电源设备容量 (kVA)			7.5
额定功率 (W)			5000
额定转矩 (N·m)			15.9
堵转转矩 (N·m)			19.1
瞬时最大转矩 (N·m)			47.7
额定电流 (A(rms))			24.0
瞬时最大电流 (A(o-p))			102
再生制动器频率 (次 / 分 注1)	无选购部件		无限制 注2)
	DV0P4285×2并联		无限制 注2)
额定转速 (r/min)			3000
最高转速 (r/min)			4500
转子惯量 ($\times 10^{-4}$ kg·m^2)	无制动器		19.0
	有制动器		20.2
对应转子惯量的推荐负载惯量比 (注3)			15 倍以下
旋转式编码器规格 *3			23bit 绝对式
	每旋转 1 圈的分辨率		8388608

●制动器规格（详情请参照 P.281）

（通过保持用制动器励磁后开放。不能用作电机旋转中的制动用途。）

静摩擦转矩（N·m）	22.0 以上
吸引时间（ms）	110 以下
释放时间（ms）注4)	50 以下
励磁电流 DC（A）	0.90
释放电压 DC（V）	2 以上
励磁电压 DC（V）	24±2.4

●容许载重（详情请参照 P.280）

组装时	径向载重 P 方向（N）	980
	轴向载重 A 方向（N）	588
	轴向载重 B 方向（N）	686
运转时	径向载重 P 方向（N）	784
	轴向载重 A, B 方向（N）	343

● 注1)～注4)相关请参照P.279。
● 驱动器外形尺寸图请参照 P.55。
*1 电机型号中的□□表示电机构造。
*2 位置控制型与通用通信型的驱动器为位置控制专用型。型号相关详情请参照 P.20。
*3 作为增量式系统（不使用多圈数据）使用时请勿连接绝对式编码器用电池。

转矩特性 （驱动器电源电压：AC200 V 时〈虚线表示电源下降 10 % 时〉）

带油封

外形尺寸图登载页

电机构造	直轴 / 带键轴					
	无制动器			有制动器		
	无油封	有油封	带保护唇有油封	无油封	有油封	带保护唇有油封
编码器连接器型 大型（JL10）	-	P.121		-	P.122	
编码器连接器型 小型（JN2）	-	P.122		-	P.122	

※ 注意：如需高速响应性能，请降低负载惯量比后再使用。
可能会有尺寸变更的情况，如果用于设计目的，请咨询确切尺寸。
使用前请务必仔细阅读《使用说明书》，充分确认注意事项后正确使用。

100 V MQMF 100 W [中惯量 扁平型 □60 mm]

规 格

			AC100 V 用
电机型号 *1	IP65		MQMF011L1□□
适用驱动器	型号	多功能型	MADLT11SF
		通用通信型 *2	MADLN11SG
		位置控制型 *2	MADLN11SE
	外形标识		A 型
电源设备容量 (kVA)			0.4
额定功率 (W)			100
额定转矩 (N·m)			0.32
堵转转矩 (N·m)			0.33
瞬时最大转矩 (N·m)			1.11
额定电流 (A(rms))			1.6
瞬时最大电流 (A(o-p))			7.9
再生制动器频率 (次 / 分 注1)	无选购部件		无限制 注2)
	DV0P4280		无限制 注2)
额定转速 (r/min)			3000
最高转速 (r/min)			6500
转子惯量 ($\times 10^{-4}$ kg·m^2)	无制动器		0.15
	有制动器		0.18
对应转子惯量的推荐负载惯量比 (注3)			20 倍以下
旋转式编码器规格 *3			23bit 绝对式
	每旋转 1 圈的分辨率		8388608

●制动器规格（详情请参照 P.281）

（通过保持用制动器励磁后开放。不能用作电机旋转中的制动用途。）

静摩擦转矩（N·m）	0.39 以上
吸引时间（ms）	15 以下
释放时间（ms）注4)	20 以下
励磁电流 DC（A）	0.30
释放电压 DC（V）	1 以上
励磁电压 DC（V）	24±2.4

●容许载重（详情请参照 P.280）

组装时	径向载重 P 方向（N）	147
	轴向载重 A 方向（N）	88
	轴向载重 B 方向（N）	117.6
运转时	径向载重 P 方向（N）	68.6
	轴向载重 A, B 方向（N）	58.8

● 注1)～注4)相关请参照P.279。
● 驱动器外形尺寸图请参照 P.53。
*1 电机型号中的□□表示电机构造。
*2 位置控制型与通用通信型的驱动器为位置控制专用型。型号相关详情请参照 P.20。
*3 作为增量式系统（不使用多圈数据）使用时请勿连接绝对式编码器用电池。

转矩特性 （驱动器电源电压：AC100 V 时〈虚线表示电源电压下降 10 %时〉）

无油封

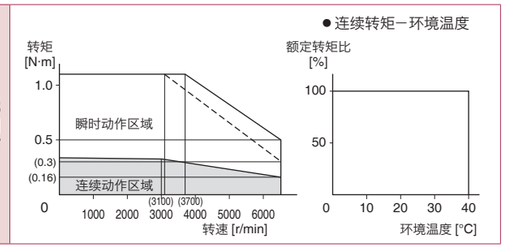

带油封

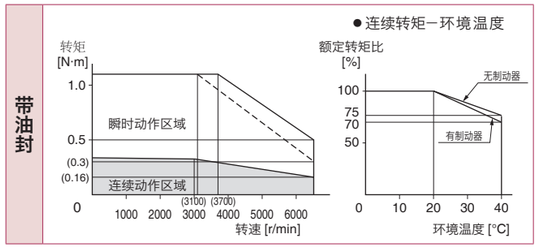

外形尺寸图登载页

电机构造	直轴 / 带键带螺纹轴					
	无制动器			有制动器		
	无油封	有油封	带保护唇有油封	无油封	有油封	带保护唇有油封
导线型（IP65）	P.123	P.123	P.123	P.124	P.124	P.124
连接器型（IP67）	P.125	P.125	P.125	P.126	P.126	P.126

※ 注意：如需高速响应性能，请降低负载惯量比后再使用。
可能会有尺寸变更的情况，如果用于设计目的，请咨询确切尺寸。
使用前请务必仔细阅读《使用说明书》，充分确认注意事项后正确使用。

200 V MQMF 100 W [中惯量 扁平型 □60 mm]

规 格

			AC200 V 用
电机型号 *1	IP65		MQMF012L1□□
适用驱动器	型号	多功能型	MADLT05SF
		通用通信型 *2	MADLN05SG
		位置控制型 *2	MADLN05SE
	外形标识		A 型
电源设备容量 (kVA)			0.5
额定功率 (W)			100
额定转矩 (N·m)			0.32
堵转转矩 (N·m)			0.33
瞬时最大转矩 (N·m)			1.11
额定电流 (A(rms))			1.1
瞬时最大电流 (A(o-p))			5.5
再生制动器频率 (次 / 分 注1)	无选购部件		无限制 注2)
	DV0P4281		无限制 注2)
额定转速 (r/min)			3000
最高转速 (r/min)			6500
转子惯量 ($\times 10^{-4}$ kg·m^2)	无制动器		0.15
	有制动器		0.18
对应转子惯量的推荐负载惯量比 (注3)			20 倍以下
旋转式编码器规格 *3			23bit 绝对式
	每旋转 1 圈的分辨率		8388608

●制动器规格（详情请参照 P.281）

（通过保持用制动器励磁后开放。不能用作电机旋转中的制动用途。）

静摩擦转矩（N·m）	0.39 以上
吸引时间（ms）	15 以下
释放时间（ms）注4)	20 以下
励磁电流 DC（A）	0.30
释放电压 DC（V）	1 以上
励磁电压 DC（V）	24±2.4

●容许载重（详情请参照 P.280）

组装时	径向载重 P 方向（N）	147
	轴向载重 A 方向（N）	88
	轴向载重 B 方向（N）	117.6
运转时	径向载重 P 方向（N）	68.6
	轴向载重 A, B 方向（N）	58.8

● 注1)～注4)相关请参照P.279。
● 驱动器外形尺寸图请参照 P.53。
*1 电机型号中的□□表示电机构造。
*2 位置控制型与通用通信型的驱动器为位置控制专用型。型号相关详情请参照 P.20。
*3 作为增量式系统（不使用多圈数据）使用时请勿连接绝对式编码器用电池。

转矩特性 （驱动器电源电压：AC200 V 时〈虚线表示电源下降 10 % 时〉）

无油封

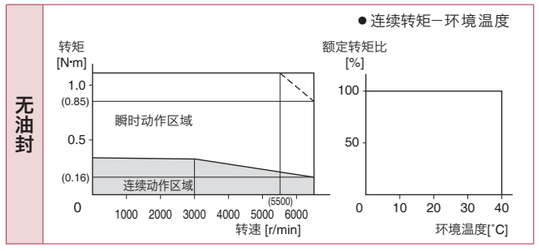

带油封

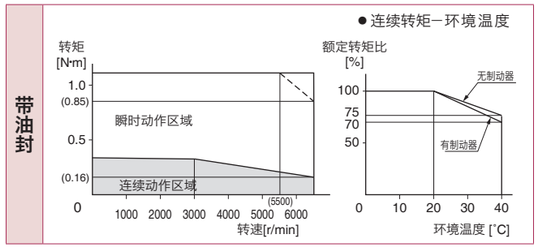

外形尺寸图登载页

电机构造	直轴 / 带键带螺纹轴					
	无制动器			有制动器		
	无油封	有油封	带保护唇有油封	无油封	有油封	带保护唇有油封
导线型（IP65）	P.123	P.123	P.123	P.124	P.124	P.124
连接器型（IP67）	P.125	P.125	P.125	P.126	P.126	P.126

※ 注意：如需高速响应性能，请降低负载惯量比后再使用。
可能会有尺寸变更的情况，如果用于设计目的，请咨询确切尺寸。
使用前请务必仔细阅读《使用说明书》，充分确认注意事项后正确使用。

100 V MQMF 200 W [中惯量 扁平型 □80 mm]

规 格

			AC100 V 用
电机型号 *1	IP65		MQMF021L1□□
适用驱动器	型号	多功能型	MBDLT21SF
		通用通信型 *2	MBDLN21SG
		位置控制型 *2	MBDLN21SE
	外形标识		B 型
电源设备容量 (kVA)			0.5
额定功率 (W)			200
额定转矩 (N·m)			0.64
堵转转矩 (N·m)			0.76
瞬时最大转矩 (N·m)			2.23
额定电流 (A(rms))			2.1
瞬时最大电流 (A(o-p))			10.4
再生制动器频率 (次 / 分 注1)	无选购部件		无限制 注2)
	DV0P4283		无限制 注2)
额定转速 (r/min)			3000
最高转速 (r/min)			6500
转子惯量 ($\times 10^{-4}$ kg·m^2)	无制动器		0.50
	有制动器		0.59
对应转子惯量的推荐负载惯量比 (注3)			20 倍以下
旋转式编码器规格 *3			23bit 绝对式
	每旋转 1 圈的分辨率		8388608

●制动器规格（详情请参照 P.281）

（通过保持用制动器励磁后开放。不能用作电机旋转中的制动用途。）

静摩擦转矩（N·m）	1.6 以上
吸引时间（ms）	70 以下
释放时间（ms）注4)	20 以下
励磁电流 DC（A）	0.36
释放电压 DC（V）	1 以上
励磁电压 DC（V）	24±2.4

●容许载重（详情请参照 P.280）

组装时	径向载重 P 方向（N）	392
	轴向载重 A 方向（N）	147
	轴向载重 B 方向（N）	196
运转时	径向载重 P 方向（N）	245
	轴向载重 A, B 方向（N）	98

● 注1)～注4)相关请参照P.279。
● 驱动器外形尺寸图请参照 P.53。
*1 电机型号中的□□表示电机构造。
*2 位置控制型与通用通信型的驱动器为位置控制专用型。型号相关详情请参照 P.20。
*3 作为增量式系统（不使用多圈数据）使用时请勿连接绝对式编码器用电池。

转矩特性 （驱动器电源电压：AC200 V 时〈虚线表示电源下降 10 % 时〉）

无油封

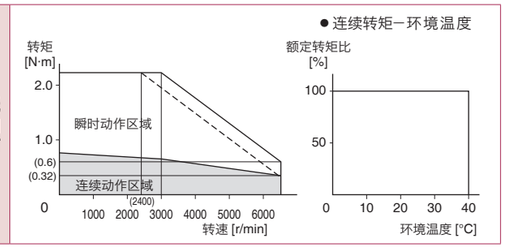

带油封

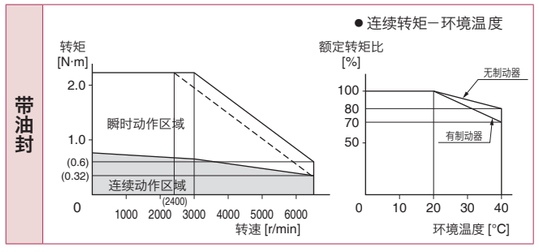

外形尺寸图登载页

电机构造	直轴 / 带键带螺纹轴					
	无制动器			有制动器		
	无油封	有油封	带保护唇有油封	无油封	有油封	带保护唇有油封
导线型（IP65）	P.127	P.127	P.127	P.128	P.128	P.128
连接器型（IP67）	P.129	P.129	P.129	P.130	P.130	P.130

※ 注意：如需高速响应性能，请降低负载惯量比后再使用。
可能会有尺寸变更的情况，如果用于设计目的，请咨询确切尺寸。
使用前请务必仔细阅读《使用说明书》，充分确认注意事项后正确使用。

200 V MQMF 200 W [中惯量 扁平型 □80 mm]

规 格

			AC200 V 用
电机型号 *1	IP65		MQMF022L1□□
适用驱动器	型号	多功能型	MADLT15SF
		通用通信型 *2	MADLN15SG
		位置控制型 *2	MADLN15SE
	外形标识		A 型
电源设备容量 (kVA)			0.5
额定功率 (W)			200
额定转矩 (N·m)			0.64
堵转转矩 (N·m)			0.76
瞬时最大转矩 (N·m)			2.23
额定电流 (A(rms))			1.4
瞬时最大电流 (A(o-p))			6.9
再生制动器频率 (次 / 分 注1)	无选购部件		无限制 注2)
	DV0P4283		无限制 注2)
额定转速 (r/min)			3000
最高转速 (r/min)			6500
转子惯量 ($\times 10^{-4}$ kg·m^2)	无制动器		0.50
	有制动器		0.59
对应转子惯量的推荐负载惯量比 (注3)			20 倍以下
旋转式编码器规格 *3			23bit 绝对式
	每旋转 1 圈的分辨率		8388608

●制动器规格（详情请参照 P.281）

（通过保持用制动器励磁后开放。不能用作电机旋转中的制动用途。）

静摩擦转矩（N·m）	1.6 以上
吸引时间（ms）	70 以下
释放时间（ms）注4)	20 以下
励磁电流 DC（A）	0.36
释放电压 DC（V）	1 以上
励磁电压 DC（V）	24±2.4

●容许载重（详情请参照 P.280）

组装时	径向载重 P 方向（N）	392
	轴向载重 A 方向（N）	147
	轴向载重 B 方向（N）	196
运转时	径向载重 P 方向（N）	245
	轴向载重 A, B 方向（N）	98

● 注1)～注4)相关请参照P.279。
● 驱动器外形尺寸图请参照 P.53。
*1 电机型号中的□□表示电机构造。
*2 位置控制型与通用通信型的驱动器为位置控制专用型。型号相关详情请参照 P.20。
*3 作为增量式系统（不使用多圈数据）使用时请勿连接绝对式编码器用电池。

转矩特性 （驱动器电源电压：AC200 V 时〈虚线表示电源下降 10 % 时〉）

无油封

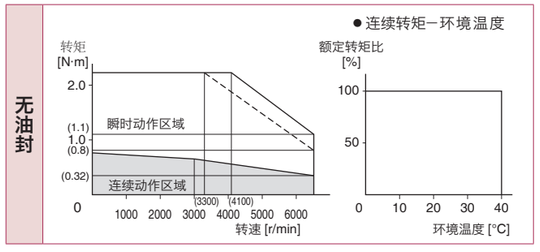

带油封

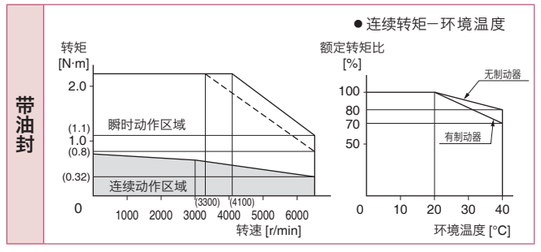

外形尺寸图登载页

电机构造	直轴 / 带键带螺纹轴					
	无制动器			有制动器		
	无油封	有油封	带保护唇有油封	无油封	有油封	带保护唇有油封
导线型（IP65）	P.127	P.127	P.127	P.128	P.128	P.128
连接器型（IP67）	P.129	P.129	P.129	P.130	P.130	P.130

※ 注意：如需高速响应性能，请降低负载惯量比后再使用。
可能会有尺寸变更的情况，如果用于设计目的，请咨询确切尺寸。
使用前请务必仔细阅读《使用说明书》，充分确认注意事项后正确使用。

100 V MQMF 400 W [中惯量 扁平型 □80 mm]

规 格

			AC100 V 用
电机型号 *1	IP65		MQMF041L1□□
适用驱动器	型号	多功能型	MCDLT31SF
		通用通信型 *2	MCDLN31SG
		位置控制型 *2	MCDLN31SE
	外形标识		C 型
电源设备容量 (kVA)			0.9
额定功率 (W)			400
额定转矩 (N·m)			1.27
堵转转矩 (N·m)			1.40
瞬时最大转矩 (N·m)			4.46
额定电流 (A(rms))			4.1
瞬时最大电流 (A(o-p))			20.3
再生制动器频率 (次 / 分 注1)	无选购部件		无限制 注2)
	DV0P4282		无限制 注2)
额定转速 (r/min)			3000
最高转速 (r/min)			6500
转子惯量 ($\times 10^{-4}$ kg·m^2)	无制动器		0.98
	有制动器		1.06
对应转子惯量的推荐负载惯量比 (注3)			20 倍以下
旋转式编码器规格 *3			23bit 绝对式
	每旋转 1 圈的分辨率		8388608

●制动器规格 (详情请参照 P.281)

(通过保持用制动器励磁后开放。不能用作电机旋转中的制动用途。)

静摩擦转矩 (N·m)	1.6 以上
吸引时间 (ms)	70 以下
释放时间 (ms) 注4)	20 以下
励磁电流 DC (A)	0.36
释放电压 DC (V)	1 以上
励磁电压 DC (V)	24±2.4

●容许载重 (详情请参照 P.280)

组装时	径向载重 P 方向 (N)	392
	轴向载重 A 方向 (N)	147
	轴向载重 B 方向 (N)	196
运转时	径向载重 P 方向 (N)	245
	轴向载重 A, B 方向 (N)	98

- 注1)～注4)相关请参照P.279。
- 驱动器外形尺寸图请参照 P.54。

*1 电机型号中的□□表示电机构造。
*2 位置控制型与通用通信型的驱动器为位置控制专用型。型号相关详情请参照 P.20。
*3 作为增量式系统 (不使用多圈数据) 使用时请勿连接绝对式编码器用电池。

转矩特性 (驱动器电源电压：AC100 V 时〈虚线表示电源电压下降 10%时〉)

无油封

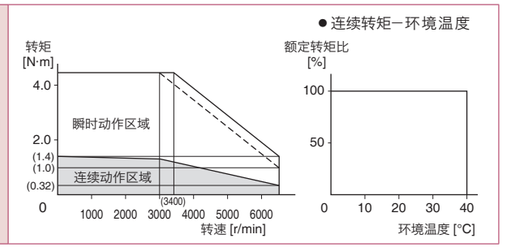

带油封

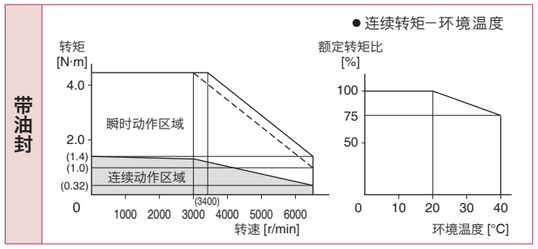

外形尺寸图登载页

电机构造	直轴 / 带键带螺纹轴					
	无制动器			有制动器		
	无油封	有油封	带保护唇有油封	无油封	有油封	带保护唇有油封
导线型 (IP65)	P.131	P.131	P.131	P.132	P.132	P.132
连接器型 (IP67)	P.133	P.133	P.133	P.134	P.134	P.134

※ 注意：如需高速响应性能，请降低负载惯量比后再使用。
可能会有尺寸变更的情况，如果用于设计目的，请咨询确切尺寸。
使用前请务必仔细阅读《使用说明书》，充分确认注意事项后正确使用。

200 V MQMF 400 W [中惯量 扁平型 □80 mm]

规 格

			AC200 V 用
电机型号 *1	IP65		MQMF042L1□□
适用驱动器	型号	多功能型	MBDLT25SF
		通用通信型 *2	MBDLN25SG
		位置控制型 *2	MBDLN25SE
	外形标识		B 型
电源设备容量 (kVA)			0.9
额定功率 (W)			400
额定转矩 (N·m)			1.27
堵转转矩 (N·m)			1.40
瞬时最大转矩 (N·m)			4.46
额定电流 (A(rms))			2.1
瞬时最大电流 (A(o-p))			10.4
再生制动器频率 (次 / 分 注1)	无选购部件		无限制 注2)
	DV0P4283		无限制 注2)
额定转速 (r/min)			3000
最高转速 (r/min)			6500
转子惯量 ($\times 10^{-4}$ kg·m^2)	无制动器		0.98
	有制动器		1.06
对应转子惯量的推荐负载惯量比 (注3)			20 倍以下
旋转式编码器规格 *3			23bit 绝对式
	每旋转 1 圈的分辨率		8388608

●制动器规格 (详情请参照 P.281)

(通过保持用制动器励磁后开放。不能用作电机旋转中的制动用途。)

静摩擦转矩 (N·m)	1.6 以上
吸引时间 (ms)	70 以下
释放时间 (ms) 注4)	20 以下
励磁电流 DC (A)	0.36
释放电压 DC (V)	1 以上
励磁电压 DC (V)	24±2.4

●容许载重 (详情请参照 P.280)

组装时	径向载重 P 方向 (N)	392
	轴向载重 A 方向 (N)	147
	轴向载重 B 方向 (N)	196
运转时	径向载重 P 方向 (N)	245
	轴向载重 A, B 方向 (N)	98

- 注1)～注4)相关请参照P.279。
- 驱动器外形尺寸图请参照 P.54。

*1 电机型号中的□□表示电机构造。
*2 位置控制型与通用通信型的驱动器为位置控制专用型。型号相关详情请参照 P.20。
*3 作为增量式系统 (不使用多圈数据) 使用时请勿连接绝对式编码器用电池。

转矩特性 (驱动器电源电压：AC200 V 时〈虚线表示电源下降 10 % 时〉)

无油封

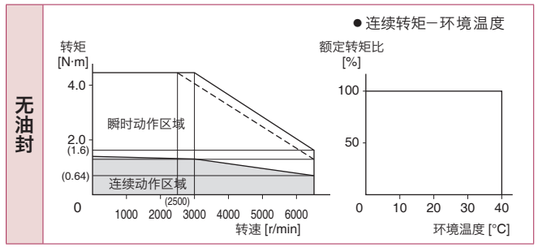

带油封

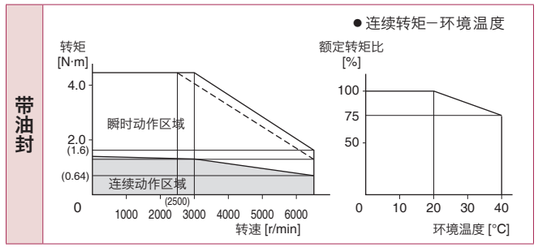

外形尺寸图登载页

电机构造	直轴 / 带键带螺纹轴					
	无制动器			有制动器		
	无油封	有油封	带保护唇有油封	无油封	有油封	带保护唇有油封
导线型 (IP65)	P.131	P.131	P.131	P.132	P.132	P.132
连接器型 (IP67)	P.133	P.133	P.133	P.134	P.134	P.134

※ 注意：如需高速响应性能，请降低负载惯量比后再使用。
可能会有尺寸变更的情况，如果用于设计目的，请咨询确切尺寸。
使用前请务必仔细阅读《使用说明书》，充分确认注意事项后正确使用。

100 V MHMF 50 W [高惯量 □40 mm]

规 格

			AC100 V 用
电机型号 *1	IP65		MHMF5AZL1□□
适用驱动器	型号	多功能型	MADLT01SF
		通用通信型 *2	MADLN01SG
		位置控制型 *2	MADLN01SE
	外形标识		A 型
电源设备容量 (kVA)			0.4
额定功率 (W)			50
额定转矩 (N·m)			0.16
堵转转矩 (N·m)			0.18
瞬时最大转矩 (N·m)			0.56
额定电流 (A(rms))			1.1
瞬时最大电流 (A(o-p))			5.5
再生制动器频率 (次 / 分 注1)	无选购部件		无限制 注2)
	DV0P4280		无限制 注2)
额定转速 (r/min)			3000
最高转速 (r/min)			6500
转子惯量 ($\times 10^{-4}$ kg·m^2)	无制动器		0.038
	有制动器		0.042
对应转子惯量的推荐负载惯量比 (注3)			30 倍以下
旋转式编码器规格 *3			23bit 绝对式
	每旋转 1 圈的分辨率		8388608

●制动器规格 (详情请参照 P.281)

(通过保持用制动器励磁后开放。
不能用作电机旋转中的制动用途。)

静摩擦转矩 (N·m)	0.38 以上
吸引时间 (ms)	35 以下
释放时间 (ms) 注4)	20 以下
励磁电流 DC (A)	0.30
释放电压 DC (V)	1 以上
励磁电压 DC (V)	24±2.4

●容许载重 (详情请参照 P.280)

组装时	径向载重 P 方向 (N)	147
	轴向载重 A 方向 (N)	88
	轴向载重 B 方向 (N)	117.6
运转时	径向载重 P 方向 (N)	68.6
	轴向载重 A, B 方向 (N)	49

● 注1)～注4)相关请参照P.279。
● 驱动器外形尺寸图请参照 P.53。
*1 电机型号中的□□表示电机构造。
*2 位置控制型与通用通信型的驱动器为位置控制专用型。型号相关详情请参照 P.20。
*3 作为增量式系统 (不使用多圈数据) 使用时请勿连接绝对式编码器用电池。

转矩特性 (驱动器电源电压：AC100 V 时〈虚线表示电源电压下降 10 %时〉)

无油封

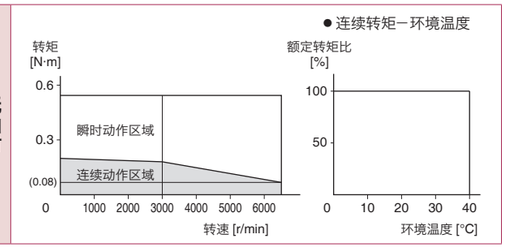

带油封

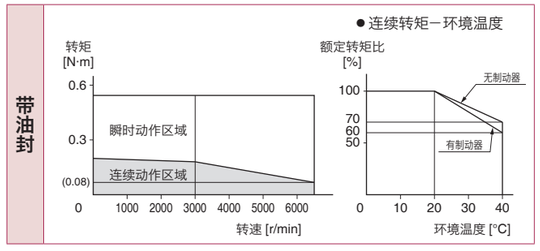

外形尺寸图登载页

电机构造	直轴 / 带键带螺纹轴					
	无制动器			有制动器		
	无油封	有油封	带保护唇有油封	无油封	有油封	带保护唇有油封
导线型 (IP65)	P.135	P.135	P.135	P.136	P.136	P.136
连接器型 (IP67)	P.137	P.137	P.137	P.138	P.138	P.138

※ 注意：如需高速响应性能，请降低负载惯量比后再使用。
可能会有尺寸变更的情况，如果用于设计目的，请咨询确切尺寸。
使用前请务必仔细阅读《使用说明书》，充分确认注意事项后正确使用。

200 V MHMF 50 W [高惯量 □40 mm]

规 格

			AC200 V 用
电机型号 *1	IP65		MHMF5AZL1□□
适用驱动器	型号	多功能型	MADLT05SF
		通用通信型 *2	MADLN05SG
		位置控制型 *2	MADLN05SE
	外形标识		A 型
电源设备容量 (kVA)			0.5
额定功率 (W)			50
额定转矩 (N·m)			0.16
堵转转矩 (N·m)			0.18
瞬时最大转矩 (N·m)			0.56
额定电流 (A(rms))			1.1
瞬时最大电流 (A(o-p))			5.5
再生制动器频率 (次 / 分 注1)	无选购部件		无限制 注2)
	DV0P4281		无限制 注2)
额定转速 (r/min)			3000
最高转速 (r/min)			6500
转子惯量 ($\times 10^{-4}$ kg·m^2)	无制动器		0.038
	有制动器		0.042
对应转子惯量的推荐负载惯量比 (注3)			30 倍以下
旋转式编码器规格 *3			23bit 绝对式
	每旋转 1 圈的分辨率		8388608

●制动器规格 (详情请参照 P.281)

(通过保持用制动器励磁后开放。
不能用作电机旋转中的制动用途。)

静摩擦转矩 (N·m)	0.38 以上
吸引时间 (ms)	35 以下
释放时间 (ms) 注4)	20 以下
励磁电流 DC (A)	0.30
释放电压 DC (V)	1 以上
励磁电压 DC (V)	24±2.4

●容许载重 (详情请参照 P.280)

组装时	径向载重 P 方向 (N)	147
	轴向载重 A 方向 (N)	88
	轴向载重 B 方向 (N)	117.6
运转时	径向载重 P 方向 (N)	68.6
	轴向载重 A, B 方向 (N)	49

● 注1)～注4)相关请参照P.279。
● 驱动器外形尺寸图请参照 P.53。
*1 电机型号中的□□表示电机构造。
*2 位置控制型与通用通信型的驱动器为位置控制专用型。型号相关详情请参照 P.20。
*3 作为增量式系统 (不使用多圈数据) 使用时请勿连接绝对式编码器用电池。

转矩特性 (驱动器电源电压：AC200 V 时〈虚线表示电源电压下降 10 %时〉)

无油封

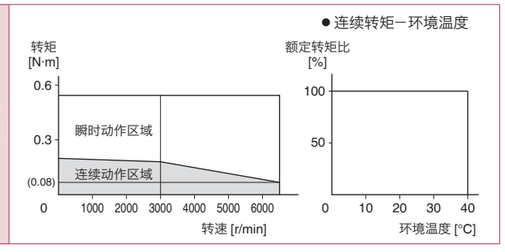

带油封

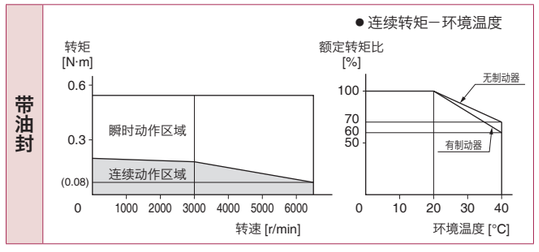

外形尺寸图登载页

电机构造	直轴 / 带键带螺纹轴					
	无制动器			有制动器		
	无油封	有油封	带保护唇有油封	无油封	有油封	带保护唇有油封
导线型 (IP65)	P.135	P.135	P.135	P.136	P.136	P.136
连接器型 (IP67)	P.137	P.137	P.137	P.138	P.138	P.138

※ 注意：如需高速响应性能，请降低负载惯量比后再使用。
可能会有尺寸变更的情况，如果用于设计目的，请咨询确切尺寸。
使用前请务必仔细阅读《使用说明书》，充分确认注意事项后正确使用。

100 V MHMF 100 W [高惯量 □40 mm]

规 格

			AC100 V 用
电机型号 *1	IP65		MHMF011L1□□
适用驱动器	型号	多功能型	MADLT11SF
		通用通信型 *2	MADLN11SG
		位置控制型 *2	MADLN11SE
	外形标识		A 型
电源设备容量 (kVA)			0.4
额定功率 (W)			100
额定转矩 (N·m)			0.32
堵转转矩 (N·m)			0.33
瞬时最大转矩 (N·m)			1.11
额定电流 (A(rms))			1.6
瞬时最大电流 (A(o-p))			7.9
再生制动器频率 (次 / 分 注1)	无选购部件		无限制 注2)
	DV0P4280		无限制 注2)
额定转速 (r/min)			3000
最高转速 (r/min)			6500
转子惯量 ($\times 10^{-4}$ kg·m^2)	无制动器		0.071
	有制动器		0.074
对应转子惯量的推荐负载惯量比 (注3)			30 倍以下
旋转式编码器规格 *3			23bit 绝对式
	每旋转 1 圈的分辨率		8388608

●制动器规格（详情请参照 P.281）

（通过保持用制动器励磁后开放。不能用作电机旋转中的制动用途。）

静摩擦转矩（N·m）	0.38 以上
吸引时间（ms）	35 以下
释放时间（ms）注4)	20 以下
励磁电流 DC（A）	0.30
释放电压 DC（V）	1 以上
励磁电压 DC（V）	24±2.4

●容许载重（详情请参照 P.280）

组装时	径向载重 P 方向（N）	147
	轴向载重 A 方向（N）	88
	轴向载重 B 方向（N）	117.6
运转时	径向载重 P 方向（N）	68.6
	轴向载重 A, B 方向（N）	58.8

● 注1)～注4)相关请参照P.279。
● 驱动器外形尺寸图请参照 P.53。

*1 电机型号中的□□表示电机构造。
*2 位置控制型与通用通信型的驱动器为位置控制专用型。型号相关详情请参照 P.20。
*3 作为增量式系统（不使用多圈数据）使用时请勿连接绝对式编码器用电池。

转矩特性 （驱动器电源电压：AC100 V 时〈虚线表示电源电压下降 10 %时〉）

无油封

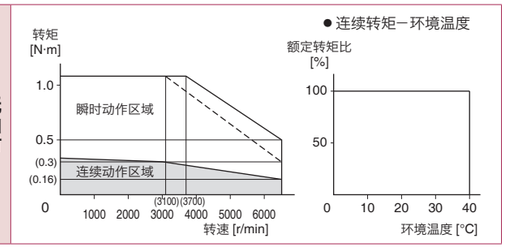

带油封

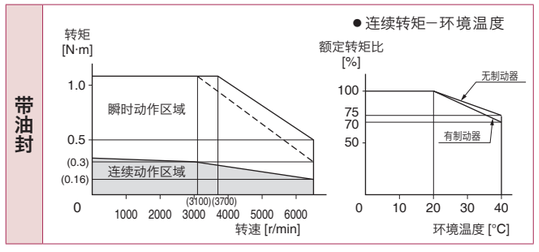

外形尺寸图登载页

电机构造	直轴 / 带键带螺纹轴					
	无制动器			有制动器		
	无油封	有油封	带保护唇有油封	无油封	有油封	带保护唇有油封
导线型（IP65）	P.139	P.139	P.139	P.140	P.140	P.140
连接器型（IP67）	P.141	P.141	P.141	P.142	P.142	P.142

※ 注意：如需高速响应性能，请降低负载惯量比后再使用。
可能会有尺寸变更的情况，如果用于设计目的，请咨询确切尺寸。
使用前请务必仔细阅读《使用说明书》，充分确认注意事项后正确使用。

200 V MHMF 100 W [高惯量 □40 mm]

规 格

			AC200 V 用
电机型号 *1	IP65		MHMF012L1□□
适用驱动器	型号	多功能型	MADLT05SF
		通用通信型 *2	MADLN05SG
		位置控制型 *2	MADLN05SE
	外形标识		A 型
电源设备容量 (kVA)			0.5
额定功率 (W)			100
额定转矩 (N·m)			0.32
堵转转矩 (N·m)			0.33
瞬时最大转矩 (N·m)			1.11
额定电流 (A(rms))			1.1
瞬時最大電流 (A(o-p))			5.5
再生制动器频率 (次 / 分 注1)	无选购部件		无限制 注2)
	DV0P4281		无限制 注2)
额定转速 (r/min)			3000
最高转速 (r/min)			6500
转子惯量 ($\times 10^{-4}$ kg·m^2)	无制动器		0.071
	有制动器		0.074
对应转子惯量的推荐负载惯量比 (注3)			30 倍以下
旋转式编码器规格 *3			23bit 绝对式
	每旋转 1 圈的分辨率		8388608

●制动器规格（详情请参照 P.281）

（通过保持用制动器励磁后开放。不能用作电机旋转中的制动用途。）

静摩擦转矩（N·m）	0.38 以上
吸引时间（ms）	35 以下
释放时间（ms）注4)	20 以下
励磁电流 DC（A）	0.30
释放电压 DC（V）	1 以上
励磁电压 DC（V）	24±2.4

●容许载重（详情请参照 P.280）

组装时	径向载重 P 方向（N）	147
	轴向载重 A 方向（N）	88
	轴向载重 B 方向（N）	117.6
运转时	径向载重 P 方向（N）	68.6
	轴向载重 A, B 方向（N）	58.8

● 注1)～注4)相关请参照P.279。
● 驱动器外形尺寸图请参照 P.53。

*1 电机型号中的□□表示电机构造。
*2 位置控制型与通用通信型的驱动器为位置控制专用型。型号相关详情请参照 P.20。
*3 作为增量式系统（不使用多圈数据）使用时请勿连接绝对式编码器用电池。

转矩特性 （驱动器电源电压：AC200 V 时〈虚线表示电源下降 10 % 时〉）

无油封

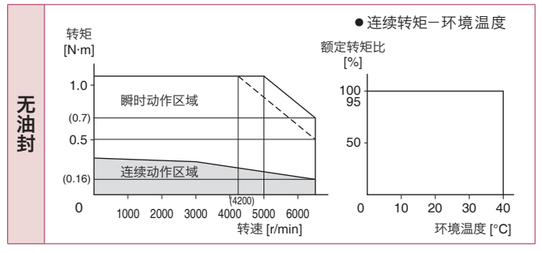

带油封

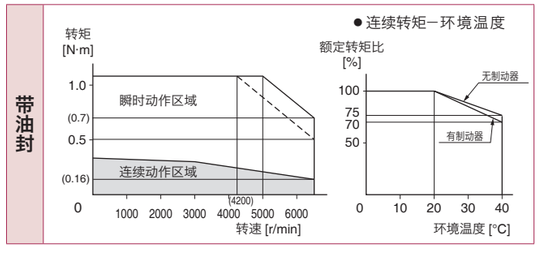

外形尺寸图登载页

电机构造	直轴 / 带键带螺纹轴					
	无制动器			有制动器		
	无油封	有油封	带保护唇有油封	无油封	有油封	带保护唇有油封
导线型（IP65）	P.139	P.139	P.139	P.140	P.140	P.140
连接器型（IP67）	P.141	P.141	P.141	P.142	P.142	P.142

※ 注意：如需高速响应性能，请降低负载惯量比后再使用。
可能会有尺寸变更的情况，如果用于设计目的，请咨询确切尺寸。
使用前请务必仔细阅读《使用说明书》，充分确认注意事项后正确使用。

100 V MHMF 200 W [高惯量 □60 mm]

规 格

			AC100 V 用
电机型号 *1	IP65		MHMF021L1□□
适用驱动器	型号	多功能型	MBDLT21SF
		通用通信型 *2	MBDLN21SG
		位置控制型 *2	MBDLN21SE
	外形标识		B 型
电源设备容量 (kVA)			0.5
额定功率 (W)			200
额定转矩 (N·m)			0.64
堵转转矩 (N·m)			0.76
瞬时最大转矩 (N·m)			2.23
额定电流 (A(rms))			2.1
瞬时最大电流 (A(o-p))			10.4
再生制动器频率 (次 / 分 注1)	无选购部件		无限制 注2)
	DV0P4283		无限制 注2)
额定转速 (r/min)			3000
最高转速 (r/min)			6500
转子惯量 ($\times 10^{-4}$ kg·m^2)	无制动器		0.29
	有制动器		0.31
对应转子惯量的推荐负载惯量比 (注3)			30 倍以下
旋转式编码器规格 *3			23bit 绝对式
	每旋转 1 圈的分辨率		8388608

●制动器规格 (详情请参照 P.281)

(通过保持用制动器励磁后开放。
不能用作电机旋转中的制动用途。)

静摩擦转矩 (N·m)	1.6 以上
吸引时间 (ms)	50 以下
释放时间 (ms) 注4)	20 以下
励磁电流 DC (A)	0.36
释放电压 DC (V)	1 以上
励磁电压 DC (V)	24±2.4

●容许载重 (详情请参照 P.280)

组装时	径向载重 P 方向 (N)	392
	轴向载重 A 方向 (N)	147
	轴向载重 B 方向 (N)	196
运转时	径向载重 P 方向 (N)	245
	轴向载重 A, B 方向 (N)	98

● 注1)～注4)相关请参照P.279。
● 驱动器外形尺寸图请参照 P.53。
*1 电机型号中的□□表示电机构造。
*2 位置控制型与通用通信型的驱动器为位置控制专用型。型号相关详情请参照 P.20。
*3 作为增量式系统(不使用多圈数据)使用时请勿连接绝对式编码器用电池。

转矩特性 (驱动器电源电压:AC100 V 时〈虚线表示电源电压下降 10 %时〉)

无油封

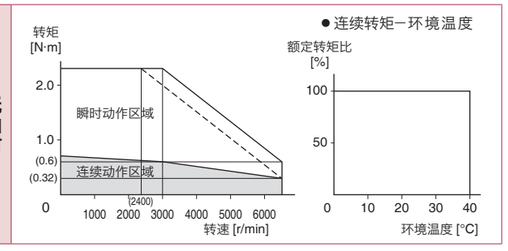

带油封

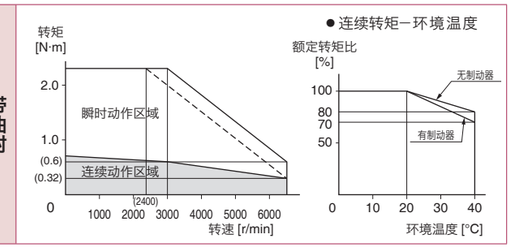

外形尺寸图登载页

电机构造	直轴 / 带键带螺纹轴					
	无制动器			有制动器		
	无油封	有油封	带保护唇有油封	无油封	有油封	带保护唇有油封
导线型 (IP65)	P.143	P.143	P.143	P.144	P.144	P.144
连接器型 (IP67)	P.145	P.145	P.145	P.146	P.146	P.146

※ 注意:如需高速响应性能,请降低负载惯量比后再使用。
可能会有尺寸变更的情况,如果用于设计目的,请咨询确切尺寸。
使用前请务必仔细阅读《使用说明书》,充分确认注意事项后正确使用。

200 V MHMF 200 W [高惯量 □60 mm]

规 格

			AC200 V 用
电机型号 *1	IP65		MHMF022L1□□
适用驱动器	型号	多功能型	MADLT15SF
		通用通信型 *2	MADLN15SG
		位置控制型 *2	MADLN15SE
	外形标识		A 型
电源设备容量 (kVA)			0.5
额定功率 (W)			200
额定转矩 (N·m)			0.64
堵转转矩 (N·m)			0.76
瞬时最大转矩 (N·m)			2.23
额定电流 (A(rms))			1.4
瞬时最大电流 (A(o-p))			6.9
再生制动器频率 (次 / 分 注1)	无选购部件		无限制 注2)
	DV0P4283		无限制 注2)
额定转速 (r/min)			3000
最高转速 (r/min)			6500
转子惯量 ($\times 10^{-4}$ kg·m^2)	无制动器		0.29
	有制动器		0.31
对应转子惯量的推荐负载惯量比 (注3)			30 倍以下
旋转式编码器规格 *3			23bit 绝对式
	每旋转 1 圈的分辨率		8388608

●制动器规格 (详情请参照 P.281)

(通过保持用制动器励磁后开放。
不能用作电机旋转中的制动用途。)

静摩擦转矩 (N·m)	1.6 以上
吸引时间 (ms)	50 以下
释放时间 (ms) 注4)	20 以下
励磁电流 DC (A)	0.36
释放电压 DC (V)	1 以上
励磁电压 DC (V)	24±2.4

●容许载重 (详情请参照 P.280)

组装时	径向载重 P 方向 (N)	392
	轴向载重 A 方向 (N)	147
	轴向载重 B 方向 (N)	196
运转时	径向载重 P 方向 (N)	245
	轴向载重 A, B 方向 (N)	98

● 注1)～注4)相关请参照P.279。
● 驱动器外形尺寸图请参照 P.53。
*1 电机型号中的□□表示电机构造。
*2 位置控制型与通用通信型的驱动器为位置控制专用型。型号相关详情请参照 P.20。
*3 作为增量式系统(不使用多圈数据)使用时请勿连接绝对式编码器用电池。

转矩特性 (驱动器电源电压:AC200 V 时〈虚线表示电源下降 10 % 时〉)

无油封

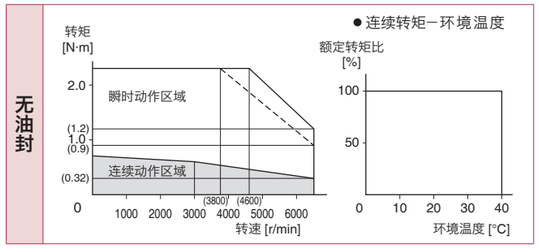

带油封

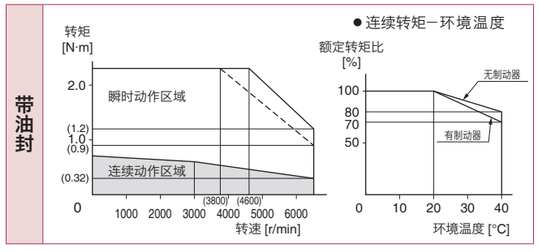

外形尺寸图登载页

电机构造	直轴 / 带键带螺纹轴					
	无制动器			有制动器		
	无油封	有油封	带保护唇有油封	无油封	有油封	带保护唇有油封
导线型 (IP65)	P.143	P.143	P.143	P.144	P.144	P.144
连接器型 (IP67)	P.145	P.145	P.145	P.146	P.146	P.146

※ 注意:如需高速响应性能,请降低负载惯量比后再使用。
可能会有尺寸变更的情况,如果用于设计目的,请咨询确切尺寸。
使用前请务必仔细阅读《使用说明书》,充分确认注意事项后正确使用。

100 V MHMF 400 W [高惯量 □60 mm]

规 格

			AC100 V 用
电机型号 *1	IP65		MHMF041L1□□
适用驱动器	型号	多功能型	MCDLT31SF
		通用通信型 *2	MCDLN31SG
		位置控制型 *2	MCDLN31SE
	外形标识		C 型
电源设备容量 (kVA)			0.9
额定功率 (W)			400
额定转矩 (N·m)			1.27
堵转转矩 (N·m)			1.40
瞬时最大转矩 (N·m)			4.46
额定电流 (A(rms))			4.1
瞬时最大电流 (A(o-p))			20.3
再生制动器频率 (次 / 分 注1)	无选购部件		无限制 注2)
	DV0P4282		无限制 注2)
额定转速 (r/min)			3000
最高转速 (r/min)			6500
转子惯量 ($\times 10^{-4}$ kg·m^2)	无制动器		0.56
	有制动器		0.58
对应转子惯量的推荐负载惯量比 (注3)			30 倍以下
旋转式编码器规格 *3			23bit 绝对式
	每旋转 1 圈的分辨率		8388608

●制动器规格（详情请参照 P.281）

（通过保持用制动器励磁后开放。不能用作电机旋转中的制动用途。）

静摩擦转矩（N·m）	1.6 以上
吸引时间（ms）	50 以下
释放时间（ms）注4)	20 以下
励磁电流 DC（A）	0.36
释放电压 DC（V）	1 以上
励磁电压 DC（V）	24±2.4

●容许载重（详情请参照 P.280）

组装时	径向载重 P 方向（N）	392
	轴向载重 A 方向（N）	147
	轴向载重 B 方向（N）	196
运转时	径向载重 P 方向（N）	245
	轴向载重 A, B 方向（N）	98

● 注1)～注4)相关请参照P.279。
● 驱动器外形尺寸图请参照 P.54。
*1 电机型号中的□□表示电机构造。
*2 位置控制型与通用通信型的驱动器为位置控制专用型。型号相关详情请参照 P.20。
*3 作为增量式系统（不使用多圈数据）使用时请勿连接绝对式编码器用电池。

转矩特性 （驱动器电源电压：AC100 V 时间〈虚线表示电源电压下降 10 %时〉）

无油封

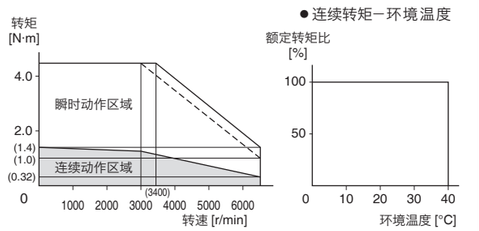

带油封

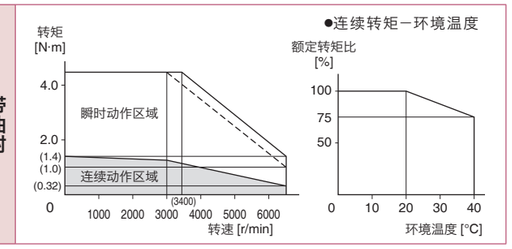

外形尺寸图登载页

电机构造	直轴 / 带键带螺纹轴					
	无制动器			有制动器		
	无油封	有油封	带保护唇有油封	无油封	有油封	带保护唇有油封
导线型（IP65）	P.147	P.147	P.147	P.148	P.148	P.148
连接器型（IP67）	P.149	P.149	P.149	P.150	P.150	P.150

※ 注意：如需高速响应性能，请降低负载惯量比后再使用。
可能会有尺寸变更的情况，如果用于设计目的，请咨询确切尺寸。
使用前请务必仔细阅读《使用说明书》，充分确认注意事项后正确使用。

200 V MHMF 400 W [高惯量 □60 mm]

规 格

			AC200 V 用
电机型号 *1	IP65		MHMF042L1□□
适用驱动器	型号	多功能型	MBDLT25SF
		通用通信型 *2	MBDLN25SG
		位置控制型 *2	MBDLN25SE
	外形标识		B 型
电源设备容量 (kVA)			0.9
额定功率 (W)			400
额定转矩 (N·m)			1.27
堵转转矩 (N·m)			1.40
瞬时最大转矩 (N·m)			4.46
额定电流 (A(rms))			2.1
瞬时最大电流 (A(o-p))			10.4
再生制动器频率 (次 / 分 注1)	无选购部件		无限制 注2)
	DV0P4283		无限制 注2)
额定转速 (r/min)			3000
最高转速 (r/min)			6500
转子惯量 ($\times 10^{-4}$ kg·m^2)	无制动器		0.56
	有制动器		0.58
对应转子惯量的推荐负载惯量比 (注3)			30 倍以下
旋转式编码器规格 *3			23bit 绝对式
	每旋转 1 圈的分辨率		8388608

●制动器规格（详情请参照 P.281）

（通过保持用制动器励磁后开放。不能用作电机旋转中的制动用途。）

静摩擦转矩（N·m）	1.6 以上
吸引时间（ms）	50 以下
释放时间（ms）注4)	20 以下
励磁电流 DC（A）	0.36
释放电压 DC（V）	1 以上
励磁电压 DC（V）	24±2.4

●容许载重（详情请参照 P.280）

组装时	径向载重 P 方向（N）	392
	轴向载重 A 方向（N）	147
	轴向载重 B 方向（N）	196
运转时	径向载重 P 方向（N）	245
	轴向载重 A, B 方向（N）	98

● 注1)～注4)相关请参照P.279。
● 驱动器外形尺寸图请参照 P.53。
*1 电机型号中的□□表示电机构造。
*2 位置控制型与通用通信型的驱动器为位置控制专用型。型号相关详情请参照 P.20。
*3 作为增量式系统（不使用多圈数据）使用时请勿连接绝对式编码器用电池。

转矩特性 （驱动器电源电压：AC200 V 时〈虚线表示电源下降 10 % 时〉）

无油封

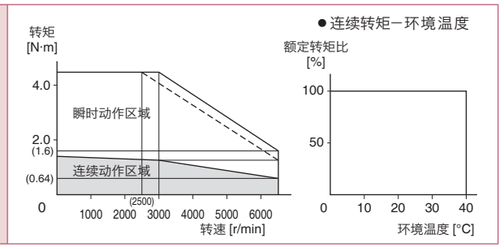

带油封

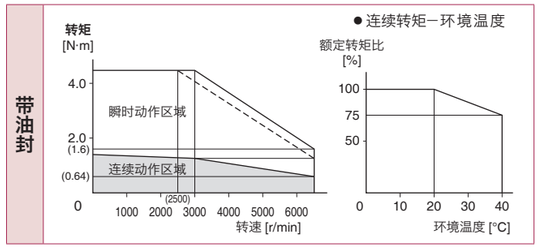

外形尺寸图登载页

电机构造	直轴 / 带键带螺纹轴					
	无制动器			有制动器		
	无油封	有油封	带保护唇有油封	无油封	有油封	带保护唇有油封
导线型（IP65）	P.147	P.147	P.147	P.148	P.148	P.148
连接器型（IP67）	P.149	P.149	P.149	P.150	P.150	P.150

※ 注意：如需高速响应性能，请降低负载惯量比后再使用。
可能会有尺寸变更的情况，如果用于设计目的，请咨询确切尺寸。
使用前请务必仔细阅读《使用说明书》，充分确认注意事项后正确使用。

200 V MHMF 750 W [高惯量 □80 mm]

规 格

			AC200 V 用
电机型号 *1	IP65		MHMF082L1□□
适用驱动器	型号	多功能型	MCDLT35SF
		通用通信型 *2	MCDLN35SG
		位置控制型 *2	MCDLN35SE
	外形标识		C 型
电源设备容量 (kVA)			1.3
额定功率 (W)			750
额定转矩 (N·m)			2.39
堵转转矩 (N·m)			2.86
瞬时最大转矩 (N·m)			8.36
额定电流 (A(rms))			3.8
瞬时最大电流 (A(o-p))			18.8
再生制动器频率 (次 / 分 注1)	无选购部件		无限制 注2)
	DV0P4283		无限制 注2)
额定转速 (r/min)			3000
最高转速 (r/min)			6000
转子惯量 ($\times 10^{-4}$ kg·m^2)	无制动器		1.56
	有制动器		1.66
对应转子惯量的推荐负载惯量比 (注3)			20 倍以下
旋转式编码器规格 *3			23bit 绝对式
	每旋转 1 圈的分辨率		8388608

●制动器规格（详情请参照 P.281）

（通过保持用制动器励磁后开放。不能用作电机旋转中的制动用途。）

静摩擦转矩（N·m）	3.8 以上
吸引时间（ms）	70 以下
释放时间（ms）注4)	20 以下
励磁电流 DC（A）	0.42
释放电压 DC（V）	1 以上
励磁电压 DC（V）	24±2.4

●容许载重（详情请参照 P.280）

组装时	径向载重 P 方向（N）	686
	轴向载重 A 方向（N）	294
	轴向载重 B 方向（N）	392
运转时	径向载重 P 方向（N）	392
	轴向载重 A, B 方向（N）	147

- 注1)～注4)相关请参照P.279。
- 驱动器外形尺寸图请参照 P.54。

*1 电机型号中的□□表示电机构造。
*2 位置控制型与通用通信型的驱动器为位置控制专用型。型号相关详情请参照 P.20。
*3 作为增量式系统（不使用多圈数据）使用时请勿连接绝对式编码器用电池。

转矩特性 （驱动器电源电压：AC200 V 时〈虚线表示电源下降 10 % 时〉）

无油封

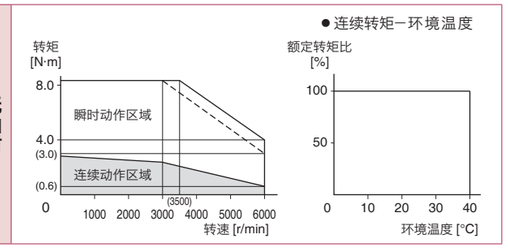

带油封

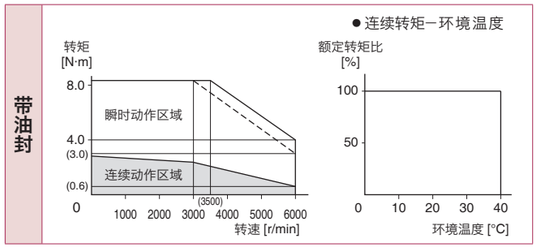

外形尺寸图登载页

电机构造	直轴 / 带键带螺纹轴					
	无制动器			有制动器		
	无油封	有油封	带保护唇有油封	无油封	有油封	带保护唇有油封
导线型（IP65）	P.151	P.151	P.151	P.152	P.152	P.152
连接器型（IP67）	P.153	P.153	P.153	P.154	P.154	P.154

※ 注意：如需高速响应性能，请降低负载惯量比后再使用。
可能会有尺寸变更的情况，如果用于设计目的，请咨询确切尺寸。
使用前请务必仔细阅读《使用说明书》，充分确认注意事项后正确使用。

200 V MHMF 1000 W [高惯量 □80 mm]

规 格

			AC200 V 用
电机型号 *1	IP65		MHMF092L1□□
适用驱动器	型号	多功能型	MDDLT55SF
		通用通信型 *2	MDDLN55SG
		位置控制型 *2	MDDLN55SE
	外形标识		D 型
电源设备容量 (kVA)			2.3
额定功率 (W)			1000
额定转矩 (N·m)			3.18
堵转转矩 (N·m)			3.34
瞬时最大转矩 (N·m)			11.1
额定电流 (A(rms))			5.7
瞬时最大电流 (A(o-p))			28.2
再生制动器频率 (次 / 分 注1)	无选购部件		无限制 注2)
	DV0P4284		无限制 注2)
额定转速 (r/min)			3000
最高转速 (r/min)			6000
转子惯量 ($\times 10^{-4}$ kg·m^2)	无制动器		2.03
	有制动器		2.13
对应转子惯量的推荐负载惯量比 (注3)			15 倍以下
旋转式编码器规格 *3			23bit 绝对式
	每旋转 1 圈的分辨率		8388608

●制动器规格（详情请参照 P.281）

（通过保持用制动器励磁后开放。不能用作电机旋转中的制动用途。）

静摩擦转矩（N·m）	3.8 以上
吸引时间（ms）	70 以下
释放时间（ms）注4)	20 以下
励磁电流 DC（A）	0.42
释放电压 DC（V）	1 以上
励磁电压 DC（V）	24±2.4

●容许载重（详情请参照 P.280）

组装时	径向载重 P 方向（N）	686
	轴向载重 A 方向（N）	294
	轴向载重 B 方向（N）	392
运转时	径向载重 P 方向（N）	392
	轴向载重 A, B 方向（N）	147

- 注1)～注4)相关请参照P.279。
- 驱动器外形尺寸图请参照 P.54。

*1 电机型号中的□□表示电机构造。
*2 位置控制型与通用通信型的驱动器为位置控制专用型。型号相关详情请参照 P.20。
*3 作为增量式系统（不使用多圈数据）使用时请勿连接绝对式编码器用电池。

转矩特性 （驱动器电源电压：AC200 V 时〈虚线表示电源下降 10 % 时〉）

无油封

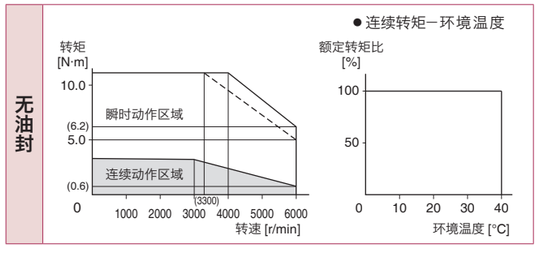

带油封

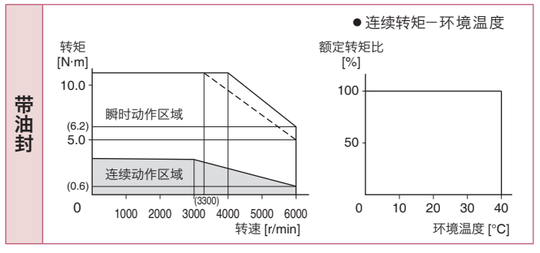

外形尺寸图登载页

电机构造	直轴 / 带键带螺纹轴					
	无制动器			有制动器		
	无油封	有油封	带保护唇有油封	无油封	有油封	带保护唇有油封
导线型（IP65）	P.155	P.155	P.155	P.156	P.156	P.156
连接器型（IP67）	P.157	P.157	P.157	P.158	P.158	P.158

※ 注意：如需高速响应性能，请降低负载惯量比后再使用。
可能会有尺寸变更的情况，如果用于设计目的，请咨询确切尺寸。
使用前请务必仔细阅读《使用说明书》，充分确认注意事项后正确使用。

200 V MHMF 1.0 kW [高惯量 □130 mm]

规 格

			AC200 V 用
电机型号 *1	IP67		MHMF102L1□□
适用驱动器	型号	多功能型	MDDLT45SF
		通用通信型 *2	MDDLN45SG
		位置控制型 *2	MDDLN45SE
	外形标识		D 型
电源设备容量 (kVA)			1.8
额定功率 (W)			1000
额定转矩 (N·m)			4.77
堵转转矩 (N·m)			5.25
瞬时最大转矩 (N·m)			14.3
额定电流 (A(rms))			5.2
瞬时最大電流 (A(o-p))			22
再生制动器频率 (次 / 分 注1)	无选购部件		无限制 注2)
	DV0P4284		无限制 注2)
额定转速 (r/min)			2000
最高转速 (r/min)			3000
转子惯量 ($\times 10^{-4}$ kg·m^2)	无制动器		22.9
	有制动器		24.1
对应转子惯量的推荐负载惯量比 (注3)			5 倍以下
旋转式编码器规格 *3			23bit 绝对式
	每旋转 1 圈的分辨率		8388608

●制动器规格（详情请参照 P.281）

（通过保持用制动器励磁后开放。不能用作电机旋转中的制动用途。）

静摩擦转矩（N·m）	13.7 以上
吸引时间（ms）	100 以下
释放时间（ms）注4)	50 以下
励磁电流 DC（A）	0.79
释放电压 DC（V）	2 以上
励磁电压 DC（V）	24±2.4

●容许载重（详情请参照 P.280）

组装时	径向载重 P 方向（N）	980
	轴向载重 A 方向（N）	588
	轴向载重 B 方向（N）	686
运转时	径向载重 P 方向（N）	490
	轴向载重 A, B 方向（N）	196

● 注1)～注4) 相关请参照P.279。
● 驱动器外形尺寸图请参照 P.54。
*1 电机型号中的□□表示电机构造。
*2 位置控制型与通用通信型的驱动器为位置控制专用型。型号相关详情请参照 P.20。
*3 作为增量式系统（不使用多圈数据）使用时请勿连接绝对式编码器用电池。

转矩特性 （驱动器电源电压：AC200 V 时〈虚线表示电源下降 10 % 时〉）

带油封

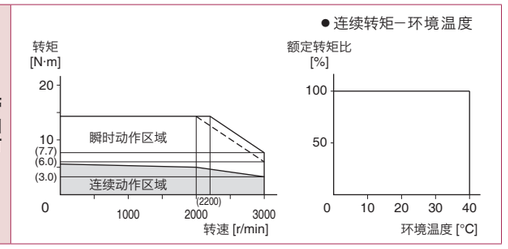

外形尺寸图登载页

电机构造	直轴 / 带键轴					
	无制动器			有制动器		
	无油封	有油封	带保护唇有油封	无油封	有油封	带保护唇有油封
编码器连接器型大型（JL10）	-	P.159		-	P.159	
编码器连接器型小型（JN2）	-	P.159		-	P.160	

※ 注意：如需高速响应性能，请降低负载惯量比后再使用。
可能会有尺寸变更的情况，如果用于设计目的，请咨询确切尺寸。
使用前请务必仔细阅读《使用说明书》，充分确认注意事项后正确使用。

200 V MHMF 1.5 kW [高惯量 □130 mm]

规 格

			AC200 V 用
电机型号 *1	IP67		MHMF152L1□□
适用驱动器	型号	多功能型	MDDLT55SF
		通用通信型 *2	MDDLN55SG
		位置控制型 *2	MDDLN55SE
	外形标识		D 型
电源设备容量 (kVA)			2.3
额定功率 (W)			1500
额定转矩 (N·m)			7.16
堵转转矩 (N·m)			7.52
瞬时最大转矩 (N·m)			21.5
额定电流 (A(rms))			8.0
瞬时最大电流 (A(o-p))			34
再生制动器频率 (次 / 分 注1)	无选购部件		无限制 注2)
	DV0P4284		无限制 注2)
额定转速 (r/min)			2000
最高转速 (r/min)			3000
转子惯量 ($\times 10^{-4}$ kg·m^2)	无制动器		33.4
	有制动器		34.6
对应转子惯量的推荐负载惯量比 (注3)			5 倍以下
旋转式编码器规格 *3			23bit 绝对式
	每旋转 1 圈的分辨率		8388608

●制动器规格（详情请参照 P.281）

（通过保持用制动器励磁后开放。不能用作电机旋转中的制动用途。）

静摩擦转矩（N·m）	13.7 以上
吸引时间（ms）	100 以下
释放时间（ms）注4)	50 以下
励磁电流 DC（A）	0.79
释放电压 DC（V）	2 以上
励磁电压 DC（V）	24±2.4

●容许载重（详情请参照 P.280）

组装时	径向载重 P 方向（N）	980
	轴向载重 A 方向（N）	588
	轴向载重 B 方向（N）	686
运转时	径向载重 P 方向（N）	490
	轴向载重 A, B 方向（N）	196

● 注1)～注4) 相关请参照P.279。
● 驱动器外形尺寸图请参照 P.54。
*1 电机型号中的□□表示电机构造。
*2 位置控制型与通用通信型的驱动器为位置控制专用型。型号相关详情请参照 P.20。
*3 作为增量式系统（不使用多圈数据）使用时请勿连接绝对式编码器用电池。

转矩特性 （驱动器电源电压：AC200 V 时〈虚线表示电源下降 10 % 时〉）

带油封

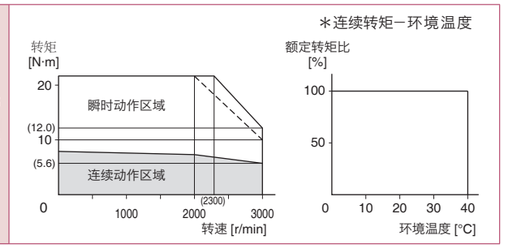

外形尺寸图登载页

电机构造	直轴 / 带键轴					
	无制动器			有制动器		
	无油封	有油封	带保护唇有油封	无油封	有油封	带保护唇有油封
编码器连接器型大型（JL10）	-	P.160		-	P.160	
编码器连接器型小型（JN2）	-	P.160		-	P.161	

※ 注意：如需高速响应性能，请降低负载惯量比后再使用。
可能会有尺寸变更的情况，如果用于设计目的，请咨询确切尺寸。
使用前请务必仔细阅读《使用说明书》，充分确认注意事项后正确使用。

200 V MHMF 2.0 kW [高惯量 □176 mm]

规 格

			AC200 V 用
电机型号 *1	IP67		MHMF202L1□□
适用驱动器	型号	多功能型	MEDLT83SF
		通用通信型 *2	MEDLN83SG
		位置控制型 *2	MEDLN83SE
	外形标识		E 型
电源设备容量 (kVA)			3.8
额定功率 (W)			2000
额定转矩 (N·m)			9.55
堵转转矩 (N·m)			11.5
瞬时最大转矩 (N·m)			28.6
额定电流 (A(rms))			12.5
瞬时最大电流 (A(o-p))			53
再生制动器频率 (次 / 分 注1)	无选购部件		无限制 注2)
	DV0P4285		无限制 注2)
额定转速 (r/min)			2000
最高转速 (r/min)			3000
转子惯量 ($\times 10^{-4}$ kg·m^2)	无制动器		55.7
	有制动器		61.0
对应转子惯量的推荐负载惯量比 (注3)			5 倍以下
旋转式编码器规格 *3			23bit 绝对式
	每旋转 1 圈的分辨率		8388608

●制动器规格（详情请参照 P.281）

（通过保持用制动器励磁后开放。不能用作电机旋转中的制动用途。）

静摩擦转矩（N·m）	25.0 以上
吸引时间（ms）	80 以下
释放时间（ms）注4)	25 以下
励磁电流 DC（A）	1.29
释放电压 DC（V）	2 以上
励磁电压 DC（V）	24±2.4

●容许载重（详情请参照 P.280）

组装时	径向载重 P 方向（N）	1666
	轴向载重 A 方向（N）	784
	轴向载重 B 方向（N）	980
运转时	径向载重 P 方向（N）	784
	轴向载重 A, B 方向（N）	343

● 注1)～注4) 相关请参照P.279。
● 驱动器外形尺寸图请参照 P.55。
*1 电机型号中的□□表示电机构造。
*2 位置控制型与通用通信型的驱动器为位置控制专用型。型号相关详情请参照 P.20。
*3 作为增量式系统（不使用多圈数据）使用时请勿连接绝对式编码器用电池。

转矩特性 （驱动器电源电压：AC200 V 时〈虚线表示电源下降 10 % 时〉）

带油封

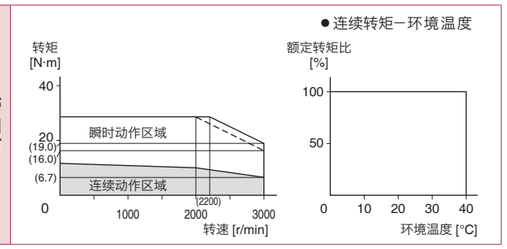

外形尺寸图登载页

电机构造	直轴 / 带键轴					
	无制动器			有制动器		
	无油封	有油封	带保护唇有油封	无油封	有油封	带保护唇有油封
编码器连接器型 大型（JL10）	-	P.161		-	P.162	
编码器连接器型 小型（JN2）	-	P.162		-	P.162	

※ 注意：如需高速响应性能，请降低负载惯量比后再使用。
可能会有尺寸变更的情况，如果用于设计目的，请咨询确切尺寸。
使用前请务必仔细阅读《使用说明书》，充分确认注意事项后正确使用。

200 V MHMF 3.0 kW [高惯量 □176 mm]

规 格

			AC200 V 用
电机型号 *1	IP67		MHMF302L1□□
适用驱动器	型号	多功能型	MFDLTA3SF
		通用通信型 *2	MFDLNA3SG
		位置控制型 *2	MFDLNA3SE
	外形标识		F 型
电源设备容量 (kVA)			4.5
额定功率 (W)			3000
额定转矩 (N·m)			14.3
堵转转矩 (N·m)			17.2
瞬时最大转矩 (N·m)			43.0
额定电流 (A(rms))			17.0
瞬时最大电流 (A(o-p))			72
再生制动器频率 (次 / 分 注1)	无选购部件		无限制 注2)
	DV0P4285×2并联		无限制 注2)
额定转速 (r/min)			2000
最高转速 (r/min)			3000
转子惯量 ($\times 10^{-4}$ kg·m^2)	无制动器		85.3
	有制动器		90.7
对应转子惯量的推荐负载惯量比 (注3)			5 倍以下
旋转式编码器规格 *3			23bit 绝对式
	每旋转 1 圈的分辨率		8388608

●制动器规格（详情请参照 P.281）

（通过保持用制动器励磁后开放。不能用作电机旋转中的制动用途。）

静摩擦转矩（N·m）	25.0 以上
吸引时间（ms）	80 以下
释放时间（ms）注4)	25 以下
励磁电流 DC（A）	1.29
释放电压 DC（V）	2 以上
励磁电压 DC（V）	24±2.4

●容许载重（详情请参照 P.280）

组装时	径向载重 P 方向（N）	1666
	轴向载重 A 方向（N）	784
	轴向载重 B 方向（N）	980
运转时	径向载重 P 方向（N）	784
	轴向载重 A, B 方向（N）	343

● 注1)～注4) 相关请参照P.279。
● 驱动器外形尺寸图请参照 P.55。
*1 电机型号中的□□表示电机构造。
*2 位置控制型与通用通信型的驱动器为位置控制专用型。型号相关详情请参照 P.20。
*3 作为增量式系统（不使用多圈数据）使用时请勿连接绝对式编码器用电池。

转矩特性 （驱动器电源电压：AC200 V 时〈虚线表示电源下降 10 % 时〉）

带油封

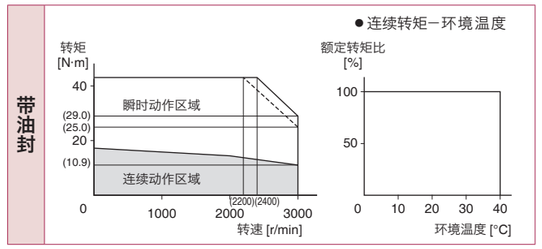

外形尺寸图登载页

电机构造	直轴 / 带键带螺纹轴					
	无制动器			有制动器		
	无油封	有油封	带保护唇有油封	无油封	有油封	带保护唇有油封
编码器连接器型 大型（JL10）	-	P.163		-	P.163	
编码器连接器型 小型（JN2）	-	P.163		-	P.164	

※ 注意：如需高速响应性能，请降低负载惯量比后再使用。
可能会有尺寸变更的情况，如果用于设计目的，请咨询确切尺寸。
使用前请务必仔细阅读《使用说明书》，充分确认注意事项后正确使用。

200 V MHMF 4.0 kW [高惯量 □176 mm]

规 格

			AC200 V 用
电机型号 *1	IP67		MHMF402L1□□
适用驱动器	型号	多功能型	MFDLTB3SF
		通用通信型 *2	MFDLNB3SG
		位置控制型 *2	MFDLNB3SE
	外形标识		F 型
电源设备容量		(kVA)	7.5
额定功率		(W)	4000
额定转矩		(N·m)	19.1
堵转转矩		(N·m)	22.0
瞬时最大转矩		(N·m)	57.3
额定电流		(A(rms))	20
瞬时最大电流		(A(o-p))	85
再生制动器频率 (次 / 分 注1)	无选购部件		无限制 注2)
	DV0P4285×2并联		无限制 注2)
额定转速		(r/min)	2000
最高转速		(r/min)	3000
转子惯量 ($\times 10^{-4}$ kg·m^2)	无制动器		104
	有制动器		110
对应转子惯量的推荐负载惯量比 (注3)			5 倍以下
旋转式编码器规格 *3			23bit 绝对式
	每旋转 1 圈的分辨率		8388608

●制动器规格（详情请参照 P.281）

（通过保持用制动器励磁后开放。不能用作电机旋转中的制动用途。）

静摩擦转矩（N·m）	25.0 以上
吸引时间（ms）	80 以下
释放时间（ms）注4)	25 以下
励磁电流 DC（A）	1.29
释放电压 DC（V）	2 以上
励磁电压 DC（V）	24±2.4

●容许载重（详情请参照 P.280）

组装时	径向载重 P 方向（N）	1666
	轴向载重 A 方向（N）	784
	轴向载重 B 方向（N）	980
运转时	径向载重 P 方向（N）	784
	轴向载重 A, B 方向（N）	343

● 注1)～注4)相关请参照P.279。
● 驱动器外形尺寸图请参照 P.55。
*1 电机型号中的□□表示电机构造。
*2 位置控制型与通用通信型的驱动器为位置控制专用型。型号相关详情请参照 P.20。
*3 作为增量式系统（不使用多圈数据）使用时请勿连接绝对式编码器用电池。

转矩特性 （驱动器电源电压：AC200 V 时〈虚线表示电源下降 10 % 时〉）

带油封

外形尺寸图登载页

电机构造	直轴 / 带键轴					
	无制动器			有制动器		
	无油封	有油封	带保护唇有油封	无油封	有油封	带保护唇有油封
编码器连接器型 大型（JL10）	-	P.164		-	P.164	
编码器连接器型 小型（JN2）	-	P.165		-	P.165	

※ 注意：如需高速响应性能，请降低负载惯量比后再使用。
可能会有尺寸变更的情况，如果用于设计目的，请咨询确切尺寸。
使用前请务必仔细阅读《使用说明书》，充分确认注意事项后正确使用。

200 V MHMF 5.0 kW [高惯量 □176 mm]

规 格

			AC200 V 用
电机型号 *1	IP67		MHMF502L1□□
适用驱动器	型号	多功能型	MFDLTB3SF
		通用通信型 *2	MFDLNB3SG
		位置控制型 *2	MFDLNB3SE
	外形标识		F 型
电源设备容量		(kVA)	7.5
额定功率		(W)	5000
额定转矩		(N·m)	23.9
堵转转矩		(N·m)	26.3
瞬时最大转矩		(N·m)	71.6
额定电流		(A(rms))	23.3
瞬时最大电流		(A(o-p))	99
再生制动器频率 (次 / 分 注1)	无选购部件		无限制 注2)
	DV0P4285×2并联		无限制 注2)
额定转速		(r/min)	2000
最高转速		(r/min)	3000
转子惯量 ($\times 10^{-4}$ kg·m^2)	无制动器		146
	有制动器		151
对应转子惯量的推荐负载惯量比 (注3)			5 倍以下
旋转式编码器规格 *3			23bit 绝对式
	每旋转 1 圈的分辨率能		8388608

●制动器规格（详情请参照 P.281）

（通过保持用制动器励磁后开放。不能用作电机旋转中的制动用途。）

静摩擦转矩（N·m）	44.1 以上
吸引时间（ms）	150 以下
释放时间（ms）注4)	30 以下
励磁电流 DC（A）	1.29
释放电压 DC（V）	2 以上
励磁电压 DC（V）	24±2.4

●容许载重（详情请参照 P.280）

组装时	径向载重 P 方向（N）	1666
	轴向载重 A 方向（N）	784
	轴向载重 B 方向（N）	980
运转时	径向载重 P 方向（N）	784
	轴向载重 A, B 方向（N）	343

● 注1)～注4)相关请参照P.279。
● 驱动器外形尺寸图请参照 P.55。
*1 电机型号中的□□表示电机构造。
*2 位置控制型与通用通信型的驱动器为位置控制专用型。型号相关详情请参照 P.20。
*3 作为增量式系统（不使用多圈数据）使用时请勿连接绝对式编码器用电池。

转矩特性 （驱动器电源电压：AC200 V 时〈虚线表示电源下降 10 % 时〉）

带油封

外形尺寸图登载页

电机构造	直轴 / 带键轴					
	无制动器			有制动器		
	无油封	有油封	带保护唇有油封	无油封	有油封	带保护唇有油封
编码器连接器型 大型（JL10）	-	P.165		-	P.166	
编码器连接器型 小型（JN2）	-	P.166		-	P.166	

※ 注意：如需高速响应性能，请降低负载惯量比后再使用。
可能会有尺寸变更的情况，如果用于设计目的，请咨询确切尺寸。
使用前请务必仔细阅读《使用说明书》，充分确认注意事项后正确使用。

200 V MDMF 1.0 kW [中惯量 □130 mm]

规 格

			AC200 V 用
电机型号 *1	IP67		MDMF102L1□□
适用驱动器	型号	多功能型	MDDLT45SF
		通用通信型 *2	MDDLN45SG
		位置控制型 *2	MDDLN45SE
	外形标识		D 型
电源设备容量 (kVA)			1.8
额定功率 (W)			1000
额定转矩 (N·m)			4.77
堵转转矩 (N·m)			5.25
瞬时最大转矩 (N·m)			14.3
额定电流 (A(rms))			5.2
瞬时最大电流 (A(o-p))			22
再生制动器频率 (次 / 分 注1)	无选购部件		无限制 注2)
	DV0P4284		无限制 注2)
额定转速 (r/min)			2000
最高转速 (r/min)			3000
转子惯量 ($\times 10^{-4}$ kg·m^2)	无制动器		6.18
	有制动器		7.40
对应转子惯量的推荐负载惯量比 (注3)			10 倍以下
旋转式编码器规格 *3			23bit 绝对式
	每旋转 1 圈的分辨率		8388608

●制动器规格（详情请参照 P.281）
（通过保持用制动器励磁后开放。不能用作电机旋转中的制动用途。）

静摩擦转矩（N·m）	13.7 以上
吸引时间（ms）	100 以下
释放时间（ms）注4)	50 以下
励磁电流 DC（A）	0.79
释放电压 DC（V）	2 以上
励磁电压 DC（V）	24±2.4

●容许载重（详情请参照 P.280）

组装时	径向载重 P 方向（N）	980
	轴向载重 A 方向（N）	588
	轴向载重 B 方向（N）	686
运转时	径向载重 P 方向（N）	490
	轴向载重 A, B 方向（N）	196

● 注1)～注4) 相关请参照P.279。
● 驱动器外形尺寸图请参照 P.54。
*1 电机型号中的□□表示电机构造。
*2 位置控制型与通用通信型的驱动器为位置控制专用型。型号相关详情请参照 P.20。
*3 作为增量式系统（不使用多圈数据）使用时请勿连接绝对式编码器用电池。

转矩特性 （驱动器电源电压：AC200 V 时〈虚线表示电源下降 10 % 时〉）

带油封

外形尺寸图登载页

电机构造	直轴 / 带键轴					
	无制动器			有制动器		
	无油封	有油封	带保护唇有油封	无油封	有油封	带保护唇有油封
编码器连接器型 大型（JL10）	-	P.167		-	P.167	
编码器连接器型 小型（JN2）	-	P.167		-	P.168	

※ 注意：如需高速响应性能，请降低负载惯量比后再使用。
可能会有尺寸变更的情况，如果用于设计目的，请咨询确切尺寸。
使用前请务必仔细阅读《使用说明书》，充分确认注意事项后正确使用。

200 V MDMF 1.5 kW [中惯量 □130 mm]

规 格

			AC200 V 用
电机型号 *1	IP67		MDMF152L1□□
适用驱动器	型号	多功能型	MDDLT55SF
		通用通信型 *2	MDDLN55SG
		位置控制型 *2	MDDLN55SE
	外形标识		D 型
电源设备容量 (kVA)			2.3
额定功率 (W)			1500
额定转矩 (N·m)			7.16
堵转转矩 (N·m)			7.52
瞬时最大转矩 (N·m)			21.5
额定电流 (A(rms))			8.0
瞬时最大电流 (A(o-p))			34
再生制动器频率 (次 / 分 注1)	无选购部件		无限制 注2)
	DV0P4284		无限制 注2)
额定转速 (r/min)			2000
最高转速 (r/min)			3000
转子惯量 ($\times 10^{-4}$ kg·m^2)	无制动器		9.16
	有制动器		10.4
对应转子惯量的推荐负载惯量比 (注3)			10 倍以下
旋转式编码器规格 *3			23bit 绝对式
	每旋转 1 圈的分辨率		8388608

●制动器规格（详情请参照 P.281）
（通过保持用制动器励磁后开放。不能用作电机旋转中的制动用途。）

静摩擦转矩（N·m）	13.7 以上
吸引时间（ms）	100 以下
释放时间（ms）注4)	50 以下
励磁电流 DC（A）	0.79
释放电压 DC（V）	2 以上
励磁电压 DC（V）	24±2.4

●容许载重（详情请参照 P.280）

组装时	径向载重 P 方向（N）	980
	轴向载重 A 方向（N）	588
	轴向载重 B 方向（N）	686
运转时	径向载重 P 方向（N）	490
	轴向载重 A, B 方向（N）	196

● 注1)～注4) 相关请参照P.279。
● 驱动器外形尺寸图请参照 P.54。
*1 电机型号中的□□表示电机构造。
*2 位置控制型与通用通信型的驱动器为位置控制专用型。型号相关详情请参照 P.20。
*3 作为增量式系统（不使用多圈数据）使用时请勿连接绝对式编码器用电池。

转矩特性 （驱动器电源电压：AC200 V 时〈虚线表示电源下降 10 % 时〉）

带油封

外形尺寸图登载页

电机构造	直轴 / 带键轴					
	无制动器			有制动器		
	无油封	有油封	带保护唇有油封	无油封	有油封	带保护唇有油封
编码器连接器型 大型（JL10）	-	P.168		-	P.168	
编码器连接器型 小型（JN2）	-	P.169		-	P.169	

※ 注意：如需高速响应性能，请降低负载惯量比后再使用。
可能会有尺寸变更的情况，如果用于设计目的，请咨询确切尺寸。
使用前请务必仔细阅读《使用说明书》，充分确认注意事项后正确使用。

200 V MDMF 2.0 kW [中惯量 □130 mm]

规 格

			AC200 V 用
电机型号 *1	IP67		MDMF202L1□□
适用驱动器	型号	多功能型	MEDLT83SF
		通用通信型 *2	MEDLN83SG
		位置控制型 *2	MEDLN83SE
	外形标识		E 型
电源设备容量 (kVA)			3.8
额定功率 (W)			2000
额定转矩 (N·m)			9.55
堵转转矩 (N·m)			10.0
瞬时最大转矩 (N·m)			28.6
额定电流 (A(rms))			9.9
瞬时最大电流 (A(o-p))			42
再生制动器频率 (次 / 分 注1)	无选购部件		无限制 注2)
	DV0P4285		无限制 注2)
额定转速 (r/min)			2000
最高转速 (r/min)			3000
转子惯量 ($\times 10^{-4}$ kg·m^2)	无制动器		12.1
	有制动器		13.3
对应转子惯量的推荐负载惯量比 (注3)			10 倍以下
旋转式编码器规格 *3			23bit 绝对式
	每旋转 1 圈的分辨率		8388608

●制动器规格（详情请参照 P.281）

（通过保持用制动器励磁后开放。不能用作电机旋转中的制动用途。）

静摩擦转矩（N·m）	13.7 以上
吸引时间（ms）	100 以下
释放时间（ms）注4)	50 以下
励磁电流 DC（A）	0.79
释放电压 DC（V）	2 以上
励磁电压 DC（V）	24±2.4

●容许载重（详情请参照 P.280）

组装时	径向载重 P 方向（N）	980
	轴向载重 A 方向（N）	588
	轴向载重 B 方向（N）	686
运转时	径向载重 P 方向（N）	490
	轴向载重 A, B 方向（N）	196

● 注1)～注4) 相关请参照P.279。
● 驱动器外形尺寸图请参照 P.55。
*1 电机型号中的□□表示电机构造。
*2 位置控制型与通用通信型的驱动器为位置控制专用型。型号相关详情请参照 P.20。
*3 作为增量式系统（不使用多圈数据）使用时请勿连接绝对式编码器用电池。

转矩特性 （驱动器电源电压：AC200 V 时〈虚线表示电源下降 10 % 时〉）

带油封

外形尺寸图登载页

电机构造	直轴 / 带键带螺纹轴					
	无制动器			有制动器		
	无油封	有油封	带保护唇有油封	无油封	有油封	带保护唇有油封
编码器连接器型 大型（JL10）	-	P.169		-	P.170	
编码器连接器型 小型（JN2）	-	P.170		-	P.170	

※ 注意：如需高速响应性能，请降低负载惯量比后再使用。
可能会有尺寸变更的情况，如果用于设计目的，请咨询确切尺寸。
使用前请务必仔细阅读《使用说明书》，充分确认注意事项后正确使用。

200 V MDMF 3.0 kW [中惯量 □130 mm]

规 格

			AC200 V 用
电机型号 *1	IP67		MDMF302L1□□
适用驱动器	型号	多功能型	MFDLTA3SF
		通用通信型 *2	MFDLNA3SG
		位置控制型 *2	MFDLNA3SE
	外形标识		F 型
电源设备容量 (kVA)			4.5
额定功率 (W)			3000
额定转矩 (N·m)			14.3
堵转转矩 (N·m)			15.0
瞬时最大转矩 (N·m)			43.0
额定电流 (A(rms))			16.4
瞬时最大电流 (A(o-p))			70
再生制动器频率 (次 / 分 注1)	无选购部件		无限制 注2)
	DV0P4285×2并联		无限制 注2)
额定转速 (r/min)			2000
最高转速 (r/min)			3000
转子惯量 ($\times 10^{-4}$ kg·m^2)	无制动器		18.6
	有制动器		19.6
对应转子惯量的推荐负载惯量比 (注3)			10 倍以下
旋转式编码器规格 *3			23bit 绝对式
	每旋转 1 圈的分辨率		8388608

●制动器规格（详情请参照 P.281）

（通过保持用制动器励磁后开放。不能用作电机旋转中的制动用途。）

静摩擦转矩（N·m）	22.0 以上
吸引时间（ms）	110 以下
释放时间（ms）注4)	50 以下
励磁电流 DC（A）	0.90
释放电压 DC（V）	2 以上
励磁电压 DC（V）	24±2.4

●容许载重（详情请参照 P.280）

组装时	径向载重 P 方向（N）	980
	轴向载重 A 方向（N）	588
	轴向载重 B 方向（N）	686
运转时	径向载重 P 方向（N）	784
	轴向载重 A, B 方向（N）	343

● 注1)～注4) 相关请参照P.279。
● 驱动器外形尺寸图请参照 P.55。
*1 电机型号中的□□表示电机构造。
*2 位置控制型与通用通信型的驱动器为位置控制专用型。型号相关详情请参照 P.20。
*3 作为增量式系统（不使用多圈数据）使用时请勿连接绝对式编码器用电池。

转矩特性 （驱动器电源电压：AC200 V 时〈虚线表示电源下降 10 % 时〉）

带油封

外形尺寸图登载页

电机构造	直轴 / 带键带螺纹轴					
	无制动器			有制动器		
	无油封	有油封	带保护唇有油封	无油封	有油封	带保护唇有油封
编码器连接器型 大型（JL10）	-	P.171		-	P.171	
编码器连接器型 小型（JN2）	-	P.171		-	P.172	

※ 注意：如需高速响应性能，请降低负载惯量比后再使用。
可能会有尺寸变更的情况，如果用于设计目的，请咨询确切尺寸。
使用前请务必仔细阅读《使用说明书》，充分确认注意事项后正确使用。

200 V MDMF 4.0 kW [中惯量 □176 mm]

规 格

			AC200 V 用
电机型号 *1	IP67		MDMF402L1□□
适用驱动器	型号	多功能型	MFDLTB3SF
		通用通信型 *2	MFDLNB3SG
		位置控制型 *2	MFDLNB3SE
	外形标识		F 型
电源设备容量		(kVA)	7.5
额定功率		(W)	4000
额定转矩		(N·m)	19.1
堵转转矩		(N·m)	22.0
瞬时最大转矩		(N·m)	57.3
额定电流		(A(rms))	20.0
瞬时最大电流		(A(o-p))	85
再生制动器频率 (次 / 分 注1)	无选购部件		无限制 注2)
	DV0P4285×2并联		无限制 注2)
额定转速		(r/min)	2000
最高转速		(r/min)	3000
转子惯量 ($\times 10^{-4}$ kg·m^2)	无制动器		46.9
	有制动器		52.3
对应转子惯量的推荐负载惯量比 (注3)			10 倍以下
旋转式编码器规格 *3			23bit 绝对式
	每旋转 1 圈的分辨率		8388608

●制动器规格（详情请参照 P.281）

（通过保持用制动器励磁后开放。不能用作电机旋转中的制动用途。）

静摩擦转矩（N·m）	25.0 以上
吸引时间（ms）	80 以下
释放时间（ms）注4)	25 以下
励磁电流 DC（A）	1.29
释放电压 DC（V）	2 以上
励磁电压 DC（V）	24±2.4

●容许载重（详情请参照 P.280）

组装时	径向载重 P 方向（N）	1666
	轴向载重 A 方向（N）	784
	轴向载重 B 方向（N）	980
运转时	径向载重 P 方向（N）	784
	轴向载重 A, B 方向（N）	343

● 注1)～注4)相关请参照P.279。
● 驱动器外形尺寸图请参照 P.55。
*1 电机型号中的□□表示电机构造。
*2 位置控制型与通用通信型的驱动器为位置控制专用型。型号相关详情请参照 P.20。
*3 作为增量式系统（不使用多圈数据）使用时请勿连接绝对式编码器用电池。

转矩特性 （驱动器电源电压：AC200 V 时〈虚线表示电源下降 10 % 时〉）

带油封

外形尺寸图登载页

电机构造	直轴 / 带键轴					
	无制动器			有制动器		
	无油封	有油封	带保护唇有油封	无油封	有油封	带保护唇有油封
编码器连接器型 大型（JL10）	-	P.172		-	P.172	
编码器连接器型 小型（JN2）	-	P.172		-	P.173	

※ 注意：如需高速响应性能，请降低负载惯量比后再使用。
可能会有尺寸变更的情况，如果用于设计目的，请咨询确切尺寸。
使用前请务必仔细阅读《使用说明书》，充分确认注意事项后正确使用。

200 V MDMF 5.0 kW [中惯量 □176 mm]

规 格

			AC200 V 用
电机型号 *1	IP67		MDMF502L1□□
适用驱动器	型号	多功能型	MFDLTB3SF
		通用通信型 *2	MFDLNB3SG
		位置控制型 *2	MFDLNB3SE
	外形标识		F 型
电源设备容量		(kVA)	7.5
额定功率		(W)	5000
额定转矩		(N·m)	23.9
堵转转矩		(N·m)	26.3
瞬时最大转矩		(N·m)	71.6
额定电流		(A(rms))	23.3
瞬时最大电流		(A(o-p))	99
再生制动器频率 (次 / 分 注1)	无选购部件		无限制 注2)
	DV0P4285×2并联		无限制 注2)
额定转速		(r/min)	2000
最高转速		(r/min)	3000
转子惯量 ($\times 10^{-4}$ kg·m^2)	无制动器		58.2
	有制动器		63.0
对应转子惯量的推荐负载惯量比 (注3)			10 倍以下
旋转式编码器规格 *3			23bit 绝对式
	每旋转 1 圈的分辨率		8388608

●制动器规格（详情请参照 P.281）

（通过保持用制动器励磁后开放。不能用作电机旋转中的制动用途。）

静摩擦转矩（N·m）	44.1 以上
吸引时间（ms）	150 以下
释放时间（ms）注4)	30 以下
励磁电流 DC（A）	1.29
释放电压 DC（V）	2 以上
励磁电压 DC（V）	24±2.4

●容许载重（详情请参照 P.280）

组装时	径向载重 P 方向（N）	1666
	轴向载重 A 方向（N）	784
	轴向载重 B 方向（N）	980
运转时	径向载重 P 方向（N）	784
	轴向载重 A, B 方向（N）	343

● 注1)～注4)相关请参照P.279。
● 驱动器外形尺寸图请参照 P.55。
*1 电机型号中的□□表示电机构造。
*2 位置控制型与通用通信型的驱动器为位置控制专用型。型号相关详情请参照 P.20。
*3 作为增量式系统（不使用多圈数据）使用时请勿连接绝对式编码器用电池。

转矩特性 （驱动器电源电压：AC200 V 时〈虚线表示电源下降 10 % 时〉）

带油封

外形尺寸图登载页

电机构造	直轴 / 带键轴					
	无制动器			有制动器		
	无油封	有油封	带保护唇有油封	无油封	有油封	带保护唇有油封
编码器连接器型 大型（JL10）	-	P.173		-	P.174	
编码器连接器型 小型（JN2）	-	P.174		-	P.174	

※ 注意：如需高速响应性能，请降低负载惯量比后再使用。
可能会有尺寸变更的情况，如果用于设计目的，请咨询确切尺寸。
使用前请务必仔细阅读《使用说明书》，充分确认注意事项后正确使用。

200 V MGMF 0.85 kW [中惯量 低速大转矩 □130 mm]

规 格

			AC200 V 用
电机型号 *1	IP67		MGMF092L1□□
适用驱动器	型号	多功能型	MDDLT45SF
		通用通信型 *2	MDDLN45SG
		位置控制型 *2	MDDLN45SE
	外形标识		D 型
电源设备容量 (kVA)			1.8
额定功率 (W)			850
额定转矩 (N·m)			5.41
堵转转矩 (N·m)			5.41
瞬时最大转矩 (N·m)			14.3
额定电流 (A(rms))			5.9
瞬时最大电流 (A(o-p))			22
再生制动器频率 (次 / 分 注1)	无选购部件		无限制 注2)
	DV0P4284		无限制 注2)
额定转速 (r/min)			1500
最高转速 (r/min)			3000
转子惯量 ($\times 10^{-4}$ kg·m^2)	无制动器		6.18
	有制动器		7.40
对应转子惯量的推荐负载惯量比 (注3)			10 倍以下
旋转式编码器规格 *3			23bit 绝对式
	每旋转 1 圈的分辨率		8388608

●制动器规格（详情请参照 P.281）

（通过保持用制动器励磁后开放。不能用作电机旋转中的制动用途。）

静摩擦转矩（N·m）	13.7 以上
吸引时间（ms）	100 以下
释放时间（ms）注4)	50 以下
励磁电流 DC（A）	0.79
释放电压 DC（V）	2 以上
励磁电压 DC（V）	24±2.4

●容许载重（详情请参照 P.280）

组装时	径向载重 P 方向（N）	980
	轴向载重 A 方向（N）	588
	轴向载重 B 方向（N）	686
运转时	径向载重 P 方向（N）	686
	轴向载重 A, B 方向（N）	196

● 注1)～注4)相关请参照P.279。
● 驱动器外形尺寸图请参照 P.54。
*1 电机型号中的□□表示电机构造。
*2 位置控制型与通用通信型的驱动器为位置控制专用型。型号相关详情请参照 P.20。
*3 作为增量式系统（不使用多圈数据）使用时请勿连接绝对式编码器用电池。

转矩特性 （驱动器电源电压：AC200 V 时〈虚线表示电源下降 10 % 时〉）

带油封

外形尺寸图登载页

电机构造	直轴 / 带键轴					
	无制动器			有制动器		
	无油封	有油封	带保护唇有油封	无油封	有油封	带保护唇有油封
编码器连接器型 大型（JL10）	-	P.175		-	P.175	
编码器连接器型 小型（JN2）	-	P.175		-	P.176	

※ 注意：如需高速响应性能，请降低负载惯量比后再使用。
可能会有尺寸变更的情况，如果用于设计目的，请咨询确切尺寸。
使用前请务必仔细阅读《使用说明书》，充分确认注意事项后正确使用。

200 V MGMF 1.3 kW [中惯量 低速大转矩 □130 mm]

规 格

			AC200 V 用
电机型号 *1	IP67		MGMF132L1□□
适用驱动器	型号	多功能型	MDDLT55SF
		通用通信型 *2	MDDLN55SG
		位置控制型 *2	MDDLN55SE
	外形标识		D 型
电源设备容量 (kVA)			2.3
额定功率 (W)			1300
额定转矩 (N·m)			8.28
堵转转矩 (N·m)			8.28
瞬时最大转矩 (N·m)			23.3
额定电流 (A(rms))			9.3
瞬时最大电流 (A(o-p))			37
再生制动器频率 (次 / 分 注1)	无选购部件		无限制 注2)
	DV0P4284		无限制 注2)
额定转速 (r/min)			1500
最高转速 (r/min)			3000
转子惯量 ($\times 10^{-4}$ kg·m^2)	无制动器		9.16
	有制动器		10.4
对应转子惯量的推荐负载惯量比 (注3)			10 倍以下
旋转式编码器规格 *3			23bit 绝对式
	每旋转 1 圈的分辨率		8388608

●制动器规格（详情请参照 P.281）

（通过保持用制动器励磁后开放。不能用作电机旋转中的制动用途。）

静摩擦转矩（N·m）	13.7 以上
吸引时间（ms）	100 以下
释放时间（ms）注4)	50 以下
励磁电流 DC（A）	0.79
释放电压 DC（V）	2 以上
励磁电压 DC（V）	24±2.4

●容许载重（详情请参照 P.280）

组装时	径向载重 P 方向（N）	980
	轴向载重 A 方向（N）	588
	轴向载重 B 方向（N）	686
运转时	径向载重 P 方向（N）	686
	轴向载重 A, B 方向（N）	196

● 注1)～注4)相关请参照P.279。
● 驱动器外形尺寸图请参照 P.54。
*1 电机型号中的□□表示电机构造。
*2 位置控制型与通用通信型的驱动器为位置控制专用型。型号相关详情请参照 P.20。
*3 作为增量式系统（不使用多圈数据）使用时请勿连接绝对式编码器用电池。

转矩特性 （驱动器电源电压：AC200 V 时〈虚线表示电源下降 10 % 时〉）

带油封

外形尺寸图登载页

电机构造	直轴 / 带键轴					
	无制动器			有制动器		
	无油封	有油封	带保护唇有油封	无油封	有油封	带保护唇有油封
编码器连接器型 大型（JL10）	-	P.176		-	P.176	
编码器连接器型 小型（JN2）	-	P.177		-	P.177	

※ 注意：如需高速响应性能，请降低负载惯量比后再使用。
可能会有尺寸变更的情况，如果用于设计目的，请咨询确切尺寸。
使用前请务必仔细阅读《使用说明书》，充分确认注意事项后正确使用。

200 V MGMF 1.8 kW [中惯量 低速大转矩 □130 mm]

规 格

			AC200 V 用
电机型号 *1	IP67		MGMF182L1□□
适用驱动器	型号	多功能型	MEDLT83SF
		通用通信型 *2	MEDLN83SG
		位置控制型 *2	MEDLN83SE
	外形标识		E 型
电源设备容量 (kVA)			3.8
额定功率 (W)			1800
额定转矩 (N·m)			11.5
堵转转矩 (N·m)			11.5
瞬时最大转矩 (N·m)			28.7
额定电流 (A(rms))			11.8
瞬时最大电流 (A(o-p))			42
再生制动器频率 (次 / 分 注1)	无选购部件		无限制 注2)
	DV0P4285×2并联		无限制 注2)
额定转速 (r/min)			1500
最高转速 (r/min)			3000
转子惯量 ($\times 10^{-4}$ kg·m^2)	无制动器		12.1
	有制动器		13.3
对应转子惯量的推荐负载惯量比 (注3)			10 倍以下
旋转式编码器规格 *3			23bit 绝对式
	每旋转 1 圈的分辨率		8388608

●制动器规格（详情请参照 P.281）

（通过保持用制动器励磁后开放。不能用作电机旋转中的制动用途。）

静摩擦转矩（N·m）	13.7 以上
吸引时间（ms）	100 以下
释放时间（ms）注4)	50 以下
励磁电流 DC（A）	0.79
释放电压 DC（V）	2 以上
励磁电压 DC（V）	24±2.4

●容许载重（详情请参照 P.280）

组装时	径向载重 P 方向（N）	980
	轴向载重 A 方向（N）	588
	轴向载重 B 方向（N）	686
运转时	径向载重 P 方向（N）	686
	轴向载重 A, B 方向（N）	196

● 注1)～注4) 相关请参照P.279。
● 驱动器外形尺寸图请参照 P.55。
*1 电机型号中的□□表示电机构造。
*2 位置控制型与通用通信型的驱动器为位置控制专用型。型号相关详情请参照 P.20。
*3 作为增量式系统（不使用多圈数据）使用时请勿连接绝对式编码器用电池。

转矩特性 （驱动器电源电压：AC200 V 时〈虚线表示电源下降 10 % 时〉）

带油封

外形尺寸图登载页

电机构造	直轴 / 带键轴					
	无制动器			有制动器		
	无油封	有油封	带保护唇有油封	无油封	有油封	带保护唇有油封
编码器连接器型 大型（JL10）	-	P.177		-	P.178	
编码器连接器型 小型（JN2）	-	P.178		-	P.178	

※ 注意：如需高速响应性能，请降低负载惯量比后再使用。
可能会有尺寸变更的情况，如果用于设计目的，请咨询确切尺寸。
使用前请务必仔细阅读《使用说明书》，充分确认注意事项后正确使用。

200 V MGMF 2.4 kW [中惯量 低速大转矩 □176 mm]

规 格

			AC200 V 用
电机型号 *1	IP67		MGMF242L1□□
适用驱动器	型号	多功能型	MEDLT93SF
		通用通信型 *2	MEDLN93SG
		位置控制型 *2	MEDLN93SE
	外形标识		E 型
电源设备容量 (kVA)			4.5
额定功率 (W)			2400
额定转矩 (N·m)			15.3
堵转转矩 (N·m)			15.3
瞬时最大转矩 (N·m)			45.2
额定电流 (A(rms))			16.0
瞬时最大电流 (A(o-p))			67
再生制动器频率 (次 / 分 注1)	无选购部件		无限制 注2)
	DV0P4285×2并联		无限制 注2)
额定转速 (r/min)			1500
最高转速 (r/min)			3000
转子惯量 ($\times 10^{-4}$ kg·m^2)	无制动器		46.9
	有制动器		52.3
对应转子惯量的推荐负载惯量比 (注3)			10 倍以下
旋转式编码器规格 *3			23bit 绝对式
	每旋转 1 圈的分辨率		8388608

●制动器规格（详情请参照 P.281）

（通过保持用制动器励磁后开放。不能用作电机旋转中的制动用途。）

静摩擦转矩（N·m）	25.0 以上
吸引时间（ms）	80 以下
释放时间（ms）注4)	25 以下
励磁电流 DC（A）	1.29
释放电压 DC（V）	2 以上
励磁电压 DC（V）	24±2.4

●容许载重（详情请参照 P.280）

组装时	径向载重 P 方向（N）	1666
	轴向载重 A 方向（N）	784
	轴向载重 B 方向（N）	980
运转时	径向载重 P 方向（N）	1176
	轴向载重 A, B 方向（N）	490

● 注1)～注4) 相关请参照P.279。
● 驱动器外形尺寸图请参照 P.55。
*1 电机型号中的□□表示电机构造。
*2 位置控制型与通用通信型的驱动器为位置控制专用型。型号相关详情请参照 P.20。
*3 作为增量式系统（不使用多圈数据）使用时请勿连接绝对式编码器用电池。

转矩特性 （驱动器电源电压：AC200 V 时〈虚线表示电源下降 10 % 时〉）

带油封

外形尺寸图登载页

电机构造	直轴 / 带键轴					
	无制动器			有制动器		
	无油封	有油封	带保护唇有油封	无油封	有油封	带保护唇有油封
编码器连接器型 大型（JL10）	-	P.179		-	P.179	
编码器连接器型 小型（JN2）	-	P.179		-	P.180	

※ 注意：如需高速响应性能，请降低负载惯量比后再使用。
可能会有尺寸变更的情况，如果用于设计目的，请咨询确切尺寸。
使用前请务必仔细阅读《使用说明书》，充分确认注意事项后正确使用。

200 V MGMF 2.9 kW [中惯量 低速大转矩 □176 mm]

规 格

			AC200 V 用
电机型号 *1	IP67		MGMF292L1□□
适用驱动器	型号	多功能型	MFDLTB3SF
		通用通信型 *2	MFDLNB3SG
		位置控制型 *2	MFDLNB3SE
	外形标识		F 型
电源设备容量 (kVA)			7.5
额定功率 (W)			2900
额定转矩 (N·m)			18.5
堵转转矩 (N·m)			18.5
瞬时最大转矩 (N·m)			45.2
额定电流 (A(rms))			19.3
瞬时最大电流 (A(o-p))			67
再生制动器频率 (次 / 分 注1)	无选购部件		无限制 注2)
	DV0P4285×2并联		无限制 注2)
额定转速 (r/min)			1500
最高转速 (r/min)			3000
转子惯量 ($\times 10^{-4}$ kg·m^2)	无制动器		46.9
	有制动器		52.3
对应转子惯量的推荐负载惯量比 (注3)			10 倍以下
旋转式编码器规格 *3			23bit 绝对式
	每旋转 1 圈的分辨率		8388608

●制动器规格 (详情请参照 P.281)

(通过保持用制动器励磁后开放。不能用作电机旋转中的制动用途。)

静摩擦转矩 (N·m)	25.0 以上
吸引时间 (ms)	80 以下
释放时间 (ms) 注4)	25 以下
励磁电流 DC (A)	1.29
释放电压 DC (V)	2 以上
励磁电压 DC (V)	24±2.4

●容许载重 (详情请参照 P.280)

组装时	径向载重 P 方向 (N)	1666
	轴向载重 A 方向 (N)	784
	轴向载重 B 方向 (N)	980
运转时	径向载重 P 方向 (N)	1176
	轴向载重 A, B 方向 (N)	490

● 注1)～注4)相关请参照P.279。
● 驱动器外形尺寸图请参照 P.55。
*1 电机型号中的□□表示电机构造。
*2 位置控制型与通用通信型的驱动器为位置控制专用型。型号相关详情请参照 P.20。
*3 作为增量式系统 (不使用多圈数据) 使用时请勿连接绝对式编码器用电池。

转矩特性 (驱动器电源电压：AC200 V 时〈虚线表示电源下降 10 % 时〉)

带油封

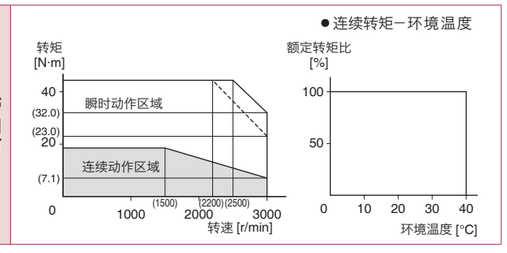

外形尺寸图登载页

电机构造	直轴 / 带键轴					
	无制动器			有制动器		
	无油封	有油封	带保护唇有油封	无油封	有油封	带保护唇有油封
编码器连接器型 大型 (JL10)	-	P.180		-	P.180	
编码器连接器型 小型 (JN2)	-	P.181		-	P.181	

※ 注意：如需高速响应性能，请降低负载惯量比后再使用。
可能会有尺寸变更的情况，如果用于设计目的，请咨询确切尺寸。
使用前请务必仔细阅读《使用说明书》，充分确认注意事项后正确使用。

200 V MGMF 4.4 kW [中惯量 低速大转矩 □176 mm]

规 格

			AC200 V 用
电机型号 *1	IP67		MGMF442L1□□
适用驱动器	型号	多功能型	MFDLTB3SF
		通用通信型 *2	MFDLNB3SG
		位置控制型 *2	MFDLNB3SE
	外形标识		F 型
电源设备容量 (kVA)			7.5
额定功率 (W)			4400
额定转矩 (N·m)			28.0
堵转转矩 (N·m)			28.0
瞬时最大转矩 (N·m)			70.0
额定电流 (A(rms))			27.2
瞬时最大电流 (A(o-p))			96
再生制动器频率 (次 / 分 注1)	无选购部件		无限制 注2)
	DV0P4285×2并联		无限制 注2)
额定转速 (r/min)			1500
最高转速 (r/min)			3000
转子惯量 ($\times 10^{-4}$ kg·m^2)	无制动器		58.2
	有制动器		63.0
对应转子惯量的推荐负载惯量比 (注3)			10 倍以下
旋转式编码器规格 *3			23bit 绝对式
	每旋转 1 圈的分辨率		8388608

●制动器规格 (详情请参照 P.281)

(通过保持用制动器励磁后开放。不能用作电机旋转中的制动用途。)

静摩擦转矩 (N·m)	44.1 以上
吸引时间 (ms)	150 以下
释放时间 (ms) 注4)	30 以下
励磁电流 DC (A)	1.29
释放电压 DC (V)	2 以上
励磁电压 DC (V)	24±2.4

●容许载重 (详情请参照 P.280)

组装时	径向载重 P 方向 (N)	1666
	轴向载重 A 方向 (N)	784
	轴向载重 B 方向 (N)	980
运转时	径向载重 P 方向 (N)	1470
	轴向载重 A, B 方向 (N)	490

● 注1)～注4)相关请参照P.279。
● 驱动器外形尺寸图请参照 P.55。
*1 电机型号中的□□表示电机构造。
*2 位置控制型与通用通信型的驱动器为位置控制专用型。型号相关详情请参照 P.20。
*3 作为增量式系统 (不使用多圈数据) 使用时请勿连接绝对式编码器用电池。

转矩特性 (驱动器电源电压：AC200 V 时〈虚线表示电源下降 10 % 时〉)

带油封

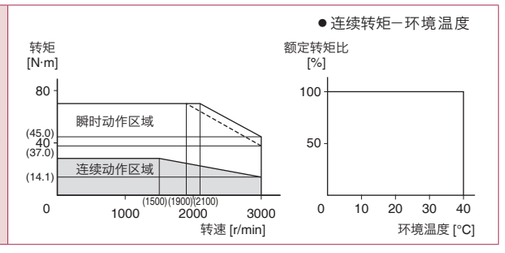

外形尺寸图登载页

电机构造	直轴 / 带键轴					
	无制动器			有制动器		
	无油封	有油封	带保护唇有油封	无油封	有油封	带保护唇有油封
编码器连接器型 大型 (JL10)	-	P.181		-	P.182	
编码器连接器型 小型 (JN2)	-	P.182		-	P.182	

※ 注意：如需高速响应性能，请降低负载惯量比后再使用。
可能会有尺寸变更的情况，如果用于设计目的，请咨询确切尺寸。
使用前请务必仔细阅读《使用说明书》，充分确认注意事项后正确使用。

MSMF 50 W

导线型（IP65）　・无制动器　・无 / 有油封　・直轴 / 带键带螺纹轴

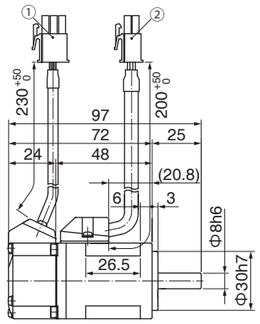

①编码器用连接器
②电机用连接器

●电机型号（直轴）　质量:0.32 kg

电压	无油封	有油封
100 V	MSMF5AZL1A2	MSMF5AZL1C2
200 V		

● 带键带螺纹轴的型号，请参照 P.20「型号的识别方法」。
● 可能会有尺寸变更的情况，如果用于设计目的，请咨询确切尺寸。

［*安装请使用六角带孔螺栓。］

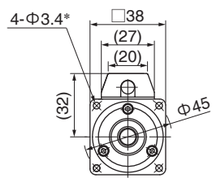

轴端规格
（带键带螺纹孔轴时）

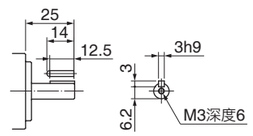

［单位：mm］

导线型（IP65）　・有制动器　・无 / 有油封　・直轴 / 带键带螺纹轴

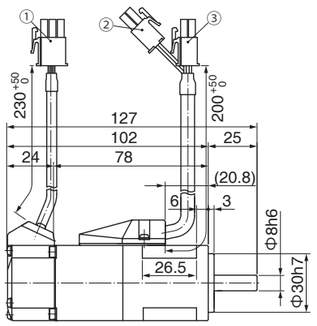

①编码器用连接器
②制动器用连接器
③电机用连接器

●电机型号（直轴）　质量:0.53 kg

电压	无油封	有油封
100 V	MSMF5AZL1B2	MSMF5AZL1D2
200 V		

● 带键带螺纹轴的型号，请参照 P.20「型号的识别方法」。
● 可能会有尺寸变更的情况，如果用于设计目的，请咨询确切尺寸。

［*安装请使用六角带孔螺栓。］

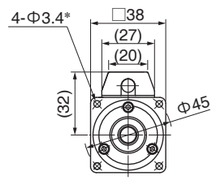

轴端规格
（带键带螺纹孔轴时）

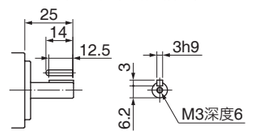

［单位：mm］

连接器型（IP67）　・无制动器　・无 / 有油封　・直轴 / 带键带螺纹轴

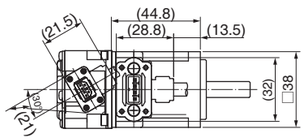

①编码器用连接器
②电机用连接器

●电机型号（直轴）　质量:0.32 kg

电压	无油封	有油封
100 V	MSMF5AZL1A1	MSMF5AZL1C1
200 V		

● 带键带螺纹轴的型号，请参照 P.20「型号的识别方法」。
● 可能会有尺寸变更的情况，如果用于设计目的，请咨询确切尺寸。

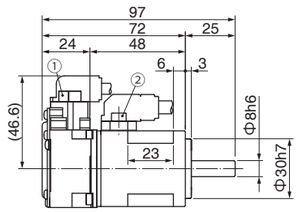

［*安装请使用六角带孔螺栓。］

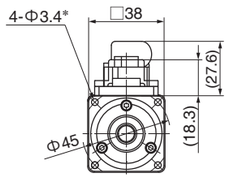

轴端规格
（带键带螺纹孔轴时）

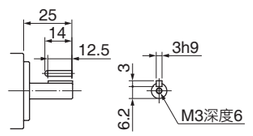

［单位：mm］

※ 电机规格、转矩特性请参照 P.57、P.58。

MSMF 50 W

连接器型（IP67）　・有制动器　・无 / 有油封　・直轴 / 带键带螺纹轴

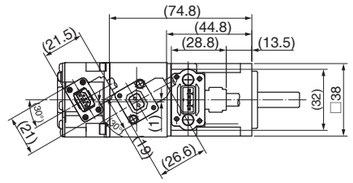

①编码器用连接器
②制动器用连接器
③电机用连接器

●电机型号（直轴）　质量:0.53 kg

电压	无油封	有油封
100 V	MSMF5AZL1B1	MSMF5AZL1D1
200 V		

● 带键带螺纹轴的型号，请参照 P.20「型号的识别方法」。
● 可能会有尺寸变更的情况，如果用于设计目的，请咨询确切尺寸。

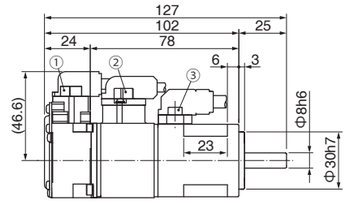

［*安装请使用六角带孔螺栓。］

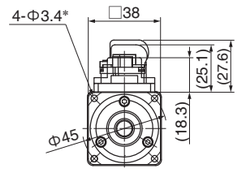

轴端规格
（带键带螺纹孔轴时）

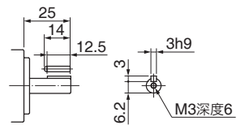

［单位：mm］

MSMF 100 W

导线型（IP65）　・无制动器　・无 / 有油封　・直轴 / 带键带螺纹轴

①编码器用连接器
②电机用连接器

●电机型号（直轴）　质量:0.47 kg

电压	无油封	有油封
100 V	MSMF011L1A2	MSMF011L1C2
200 V	MSMF012L1A2	MSMF012L1C2

● 带键带螺纹轴的型号，请参照 P.20「型号的识别方法」。
● 可能会有尺寸变更的情况，如果用于设计目的，请咨询确切尺寸。

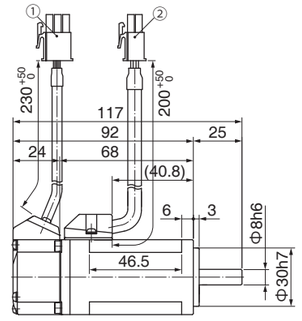

［*安装请使用六角带孔螺栓。］

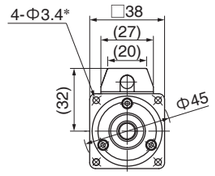

轴端规格
（带键带螺纹孔轴时）

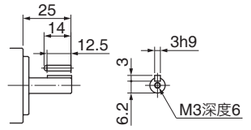

［单位：mm］

导线型（IP65）　・有制动器　・无 / 有油封　・直轴 / 带键带螺纹轴

①编码器用连接器
②制动器用连接器
③电机用连接器

●电机型号（直轴）　质量:0.68 kg

电压	无油封	有油封
100 V	MSMF011L1B2	MSMF011L1D2
200 V	MSMF012L1B2	MSMF012L1D2

● 带键带螺纹轴的型号，请参照 P.20「型号的识别方法」。
● 可能会有尺寸变更的情况，如果用于设计目的，请咨询确切尺寸。

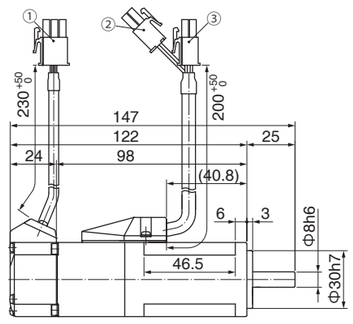

［*安装请使用六角带孔螺栓。］

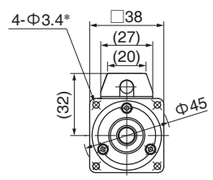

轴端规格
（带键带螺纹孔轴时）

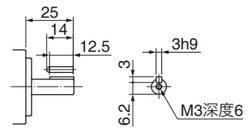

［单位：mm］

※ 电机规格、转矩特性请参照 P.57～P.60。

MSMF 100 W

连接器型（IP67）　・无制动器　・无 / 有油封　・直轴 / 带键带螺纹轴

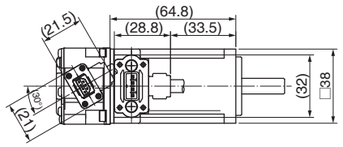

①编码器用连接器
②电机用连接器

●电机型号（直轴）　质量:0.47 kg

电压	无油封	有油封
100 V	MSMF011L1A1	MSMF011L1C1
200 V	MSMF012L1A1	MSMF012L1C1

● 带键带螺纹轴的型号，请参照 P.20「型号的识别方法」。
● 可能会有尺寸变更的情况，如果用于设计目的，请咨询确切尺寸。

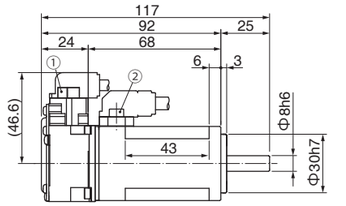

［*安装请使用六角带孔螺栓。］

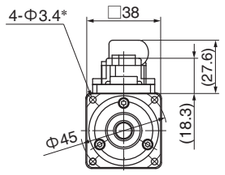

轴端规格
（带键带螺纹孔轴时）

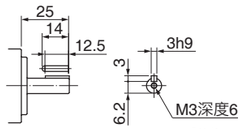

［单位：mm］

连接器型（IP67）　・有制动器　・无 / 有油封　・直轴 / 带键带螺纹轴

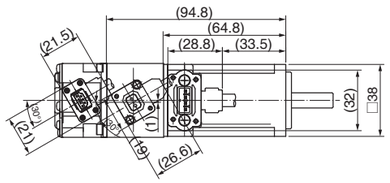

①编码器用连接器
②制动器用连接器
③电机用连接器

●电机型号（直轴）　质量:0.68 kg

电压	无油封	有油封
100 V	MSMF011L1B1	MSMF011L1D1
200 V	MSMF012L1B1	MSMF012L1D1

● 带键带螺纹轴的型号，请参照 P.20「型号的识别方法」。
● 可能会有尺寸变更的情况，如果用于设计目的，请咨询确切尺寸。

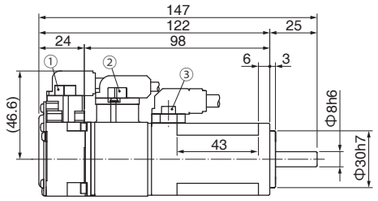

［*安装请使用六角带孔螺栓。］

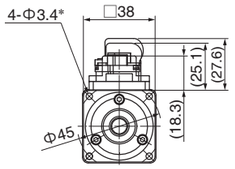

轴端规格
（带键带螺纹孔轴时）

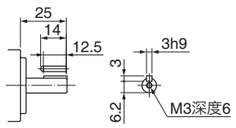

［单位：mm］

MSMF 200 W

导线型（IP65）　・无制动器　・无 / 有油封　・直轴 / 带键带螺纹轴

①编码器用连接器
②电机用连接器

●电机型号（直轴）　质量:0.82 kg

电压	无油封	有油封
100 V	MSMF021L1A2	MSMF021L1C2
200 V	MSMF022L1A2	MSMF022L1C2

● 带键带螺纹轴的型号，请参照 P.20「型号的识别方法」。
● 可能会有尺寸变更的情况，如果用于设计目的，请咨询确切尺寸。

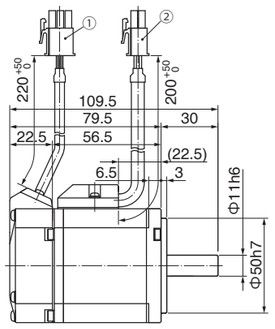

［*安装请使用六角带孔螺栓。］

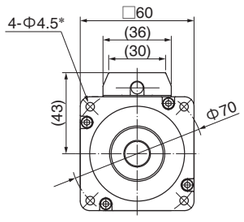

轴端规格
（带键带螺纹孔轴时）

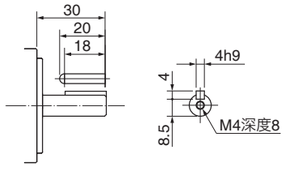

［单位：mm］

※ 电机规格、转矩特性请参照 P.59～P.62。

MSMF 200 W

导线型（IP65）　・有制动器　・无 / 有油封　・直轴 / 带键带螺纹轴

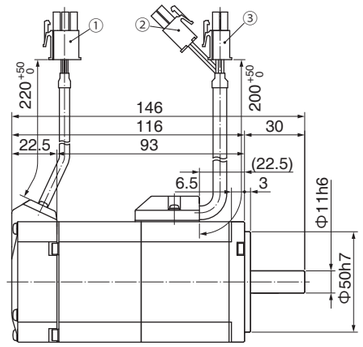

①编码器用连接器
②制动器用连接器
③电机用连接器

●电机型号（直轴）　质量:1.3 kg

电压	无油封	有油封
100 V	MSMF021L1B2	MSMF021L1D2
200 V	MSMF022L1B2	MSMF022L1D2

● 带键带螺纹轴的型号，请参照 P.20「型号的识别方法」。
● 可能会有尺寸变更的情况，如果用于设计目的，请咨询确切尺寸。

［*安装请使用六角带孔螺栓。］

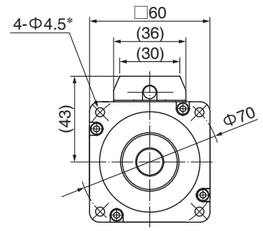

轴端规格
（带键带螺纹孔轴时）

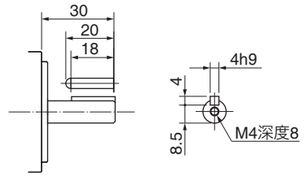

［单位：mm］

连接器型（IP67）　・无制动器　・无 / 有油封　・直轴 / 带键带螺纹轴

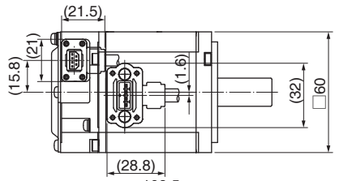

①编码器用连接器
②电机用连接器

●电机型号（直轴）　质量:0.82 kg

电压	无油封	有油封
100 V	MSMF021L1A1	MSMF021L1C1
200 V	MSMF022L1A1	MSMF022L1C1

● 带键带螺纹轴的型号，请参照 P.20「型号的识别方法」。
● 可能会有尺寸变更的情况，如果用于设计目的，请咨询确切尺寸。

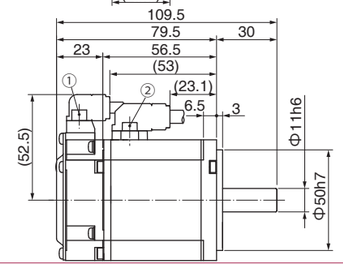

［*安装请使用六角带孔螺栓。］

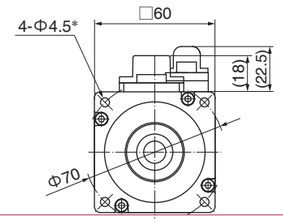

轴端规格
（带键带螺纹孔轴时）

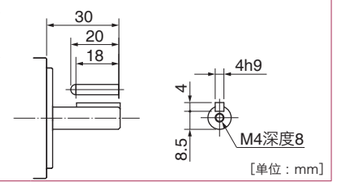

［单位：mm］

连接器型（IP67）　・有制动器　・无 / 有油封　・直轴 / 带键带螺纹轴

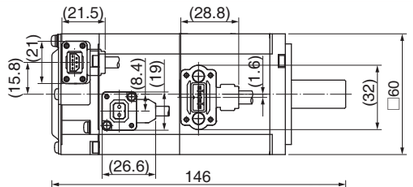

①编码器用连接器
②制动器用连接器
③电机用连接器

●电机型号（直轴）　质量:1.3 kg

电压	无油封	有油封
100 V	MSMF021L1B1	MSMF021L1D1
200 V	MSMF022L1B1	MSMF022L1D1

● 带键带螺纹轴的型号，请参照 P.20「型号的识别方法」。
● 可能会有尺寸变更的情况，如果用于设计目的，请咨询确切尺寸。

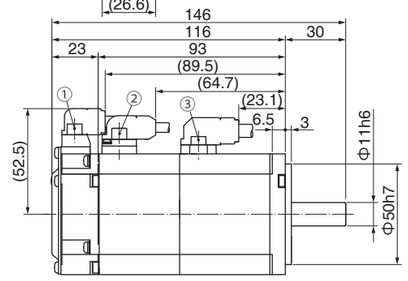

［*安装请使用六角带孔螺栓。］

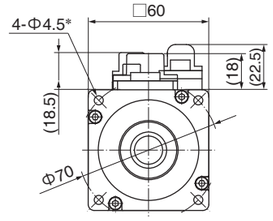

轴端规格
（带键带螺纹孔轴时）

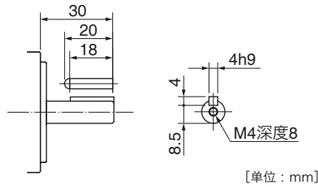

［单位：mm］

※ 电机规格、转矩特性请参照 P.61、P.62。

MSMF 400 W

导线型（IP65） ・无制动器 ・无 / 有油封 ・直轴 / 带键带螺纹轴

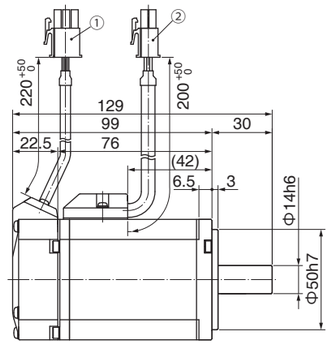

①编码器用连接器
②电机用连接器

●电机型号（直轴） 质量:1.2 kg

电压	无油封	有油封
100 V	MSMF041L1A2	MSMF041L1C2
200 V	MSMF042L1A2	MSMF042L1C2

● 带键带螺纹轴的型号，请参照 P.20「型号的识别方法」。
● 可能会有尺寸变更的情况，如果用于设计目的，请咨询确切尺寸。

［＊安装请使用六角带孔螺栓。］

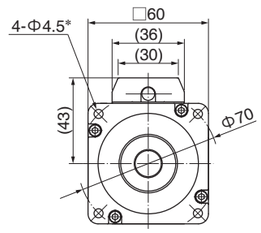

轴端规格
（带键带螺纹孔轴时）

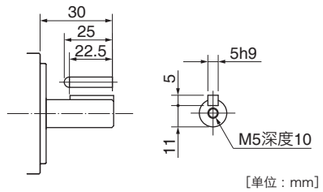

［单位：mm］

导线型（IP65） ・有制动器 ・无 / 有油封 ・直轴 / 带键带螺纹轴

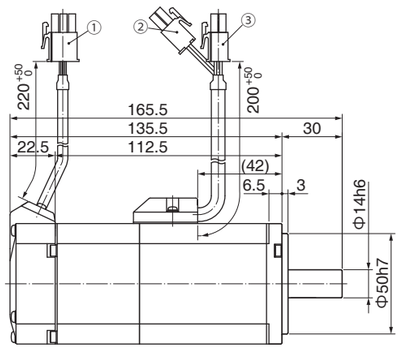

①编码器用连接器
②制动器用连接器
③电机用连接器

●电机型号（直轴） 质量:1.7 kg

电压	无油封	有油封
100 V	MSMF041L1B2	MSMF041L1D2
200 V	MSMF042L1B2	MSMF042L1D2

● 带键带螺纹轴的型号，请参照 P.20「型号的识别方法」。
● 可能会有尺寸变更的情况，如果用于设计目的，请咨询确切尺寸。

［＊安装请使用六角带孔螺栓。］

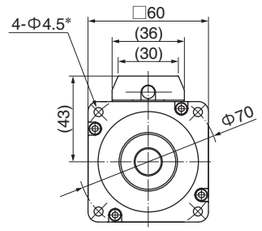

轴端规格
（带键带螺纹孔轴时）

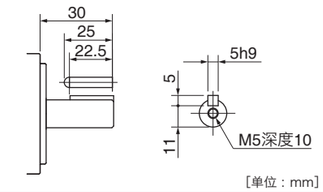

［单位：mm］

连接器型（IP67） ・无制动器 ・无 / 有油封 ・直轴 / 带键带螺纹轴

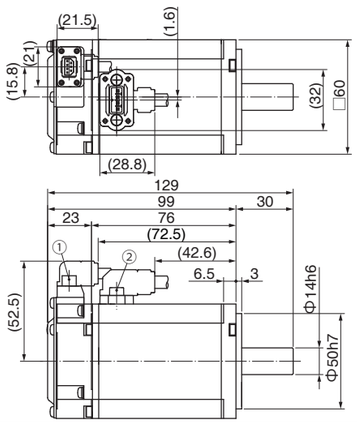

①编码器用连接器
②电机用连接器

●电机型号（直轴） 质量:1.2 kg

电压	无油封	有油封
100 V	MSMF041L1A1	MSMF041L1C1
200 V	MSMF042L1A1	MSMF042L1C1

● 带键带螺纹轴的型号，请参照 P.20「型号的识别方法」。
● 可能会有尺寸变更的情况，如果用于设计目的，请咨询确切尺寸。

［＊安装请使用六角带孔螺栓。］

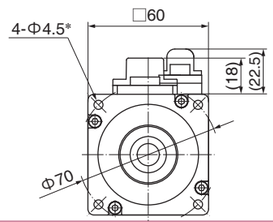

轴端规格
（带键带螺纹孔轴时）

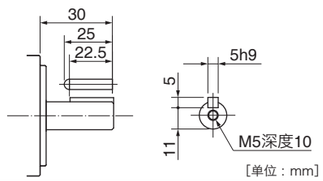

［单位：mm］

※ 电机规格、转矩特性请参照 P.63、P.64。

MSMF 400 W

连接器型（IP67） ・有制动器 ・无 / 有油封 ・直轴 / 带键带螺纹轴

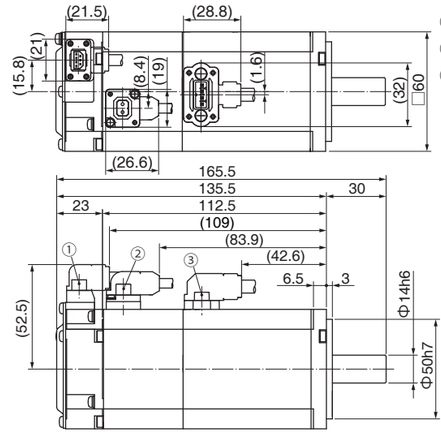

①编码器用连接器
②制动器用连接器
③电机用连接器

●电机型号（直轴） 质量:1.7 kg

电压	无油封	有油封
100 V	MSMF041L1B1	MSMF041L1D1
200 V	MSMF042L1B1	MSMF042L1D1

● 带键带螺纹轴的型号，请参照 P.20「型号的识别方法」。
● 可能会有尺寸变更的情况，如果用于设计目的，请咨询确切尺寸。

［＊安装请使用六角带孔螺栓。］

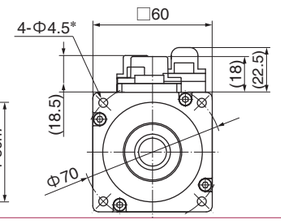

轴端规格
（带键带螺纹孔轴时）

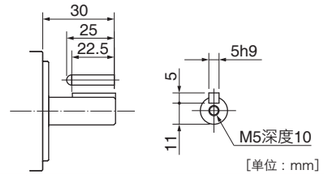

［单位：mm］

MSMF 750 W

导线型（IP65） ・无制动器 ・无 / 有油封 ・直轴 / 带键带螺纹轴

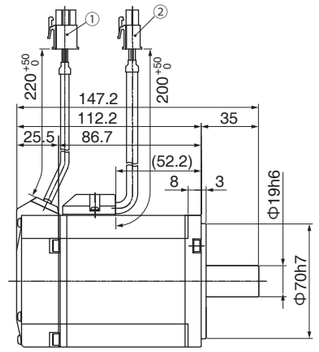

①编码器用连接器
②电机用连接器

●电机型号（直轴） 质量:2.3 kg

电压	无油封	有油封
200 V	MSMF082L1A2	MSMF082L1C2

● 带键带螺纹轴的型号，请参照 P.20「型号的识别方法」。
● 可能会有尺寸变更的情况，如果用于设计目的，请咨询确切尺寸。

［＊安装请使用六角带孔螺栓。］

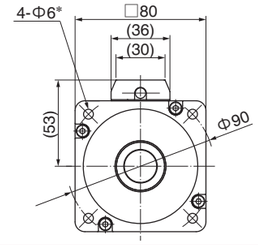

轴端规格
（带键带螺纹孔轴时）

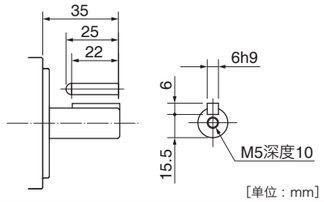

［单位：mm］

导线型（IP65） ・有制动器 ・无 / 有油封 ・直轴 / 带键带螺纹轴

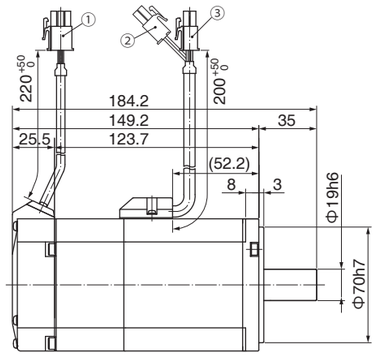

①编码器用连接器
②制动器用连接器
③电机用连接器

●电机型号（直轴） 质量:3.1 kg

电压	无油封	有油封
200 V	MSMF082L1B2	MSMF082L1D2

● 带键带螺纹轴的型号，请参照 P.20「型号的识别方法」。
● 可能会有尺寸变更的情况，如果用于设计目的，请咨询确切尺寸。

［＊安装请使用六角带孔螺栓。］

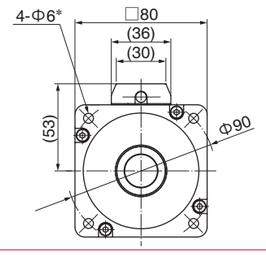

轴端规格
（带键带螺纹孔轴时）

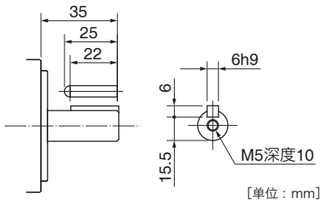

［单位：mm］

※ 电机规格、转矩特性请参照 P.63～P.65。

MSMF 750 W

连接器型（IP67）　・无制动器　・无 / 有油封　・直轴 / 带键带螺纹轴

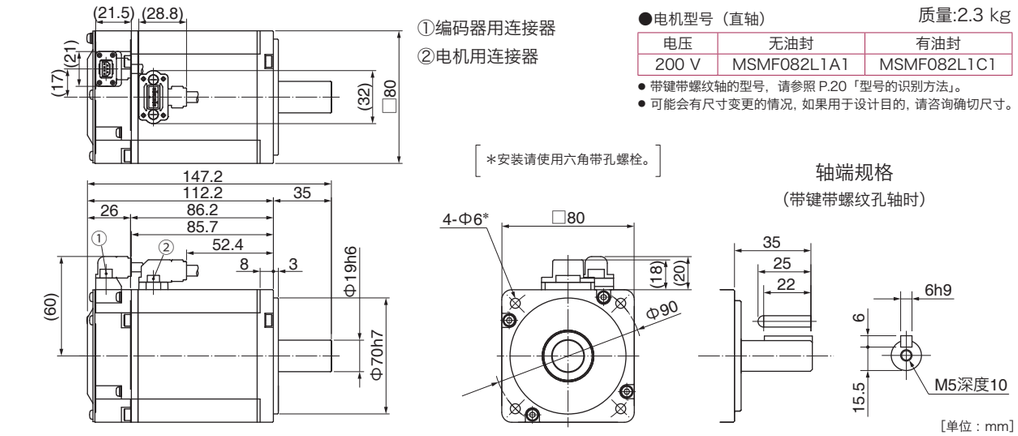

①编码器用连接器
②电机用连接器

●电机型号（直轴）　质量:2.3 kg

电压	无油封	有油封
200 V	MSMF082L1A1	MSMF082L1C1

● 带键带螺纹轴的型号，请参照 P.20「型号的识别方法」。
● 可能会有尺寸变更的情况，如果用于设计目的，请咨询确切尺寸。

［＊安装请使用六角带孔螺栓。］

轴端规格
（带键带螺纹孔轴时）

［单位：mm］

连接器型（IP67）　・有制动器　・无 / 有油封　・直轴 / 带键带螺纹轴

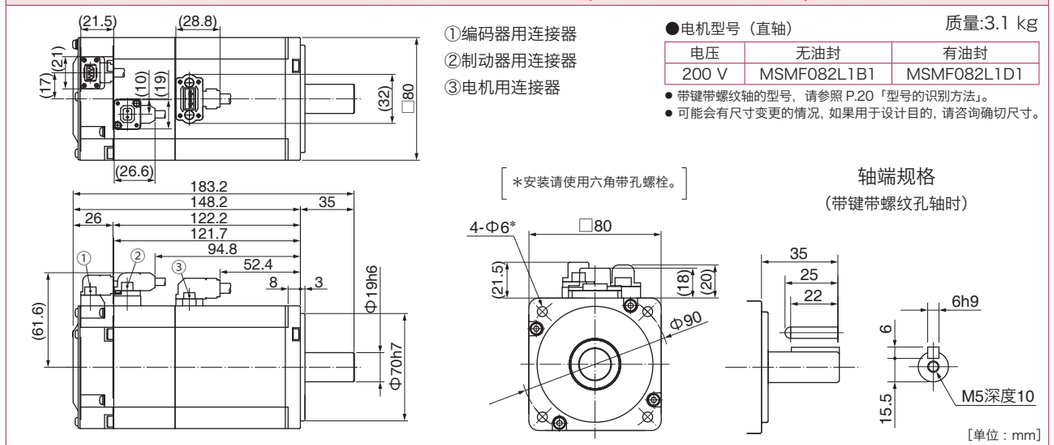

①编码器用连接器
②制动器用连接器
③电机用连接器

●电机型号（直轴）　质量:3.1 kg

电压	无油封	有油封
200 V	MSMF082L1B1	MSMF082L1D1

● 带键带螺纹轴的型号，请参照 P.20「型号的识别方法」。
● 可能会有尺寸变更的情况，如果用于设计目的，请咨询确切尺寸。

［＊安装请使用六角带孔螺栓。］

轴端规格
（带键带螺纹孔轴时）

［单位：mm］

MSMF 1000 W

导线型（IP65）　・无制动器　・无 / 有油封　・直轴 / 带键带螺纹轴

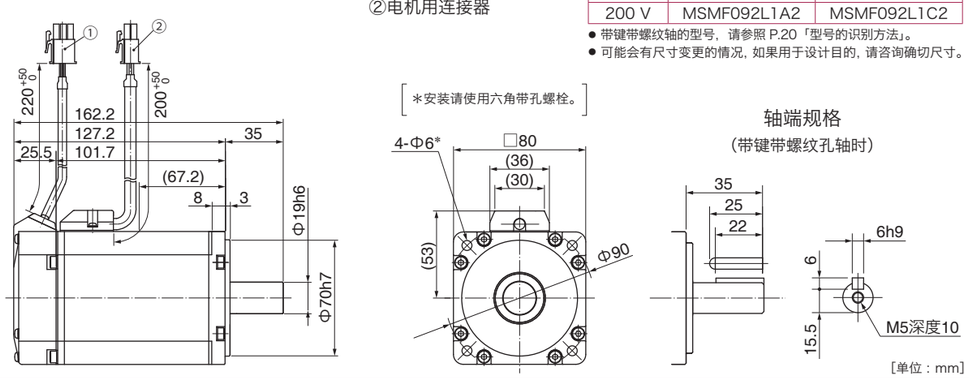

①编码器用连接器
②电机用连接器

●电机型号（直轴）　质量:2.8 kg

电压	无油封	有油封
200 V	MSMF092L1A2	MSMF092L1C2

● 带键带螺纹轴的型号，请参照 P.20「型号的识别方法」。
● 可能会有尺寸变更的情况，如果用于设计目的，请咨询确切尺寸。

［＊安装请使用六角带孔螺栓。］

轴端规格
（带键带螺纹孔轴时）

［单位：mm］

※ 电机规格、转矩特性请参照 P.65、P.66。

MSMF 1000 W

导线型（IP65）　・有制动器　・无 / 有油封　・直轴 / 带键带螺纹轴

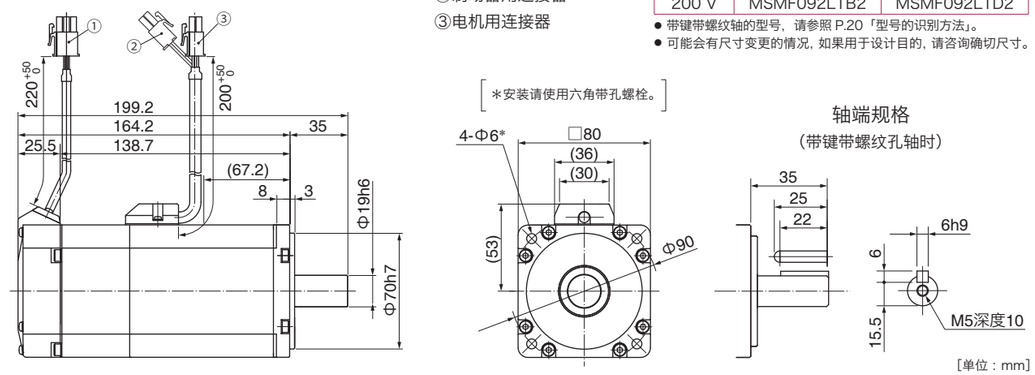

①编码器用连接器
②制动器用连接器
③电机用连接器

●电机型号（直轴）　质量:3.6 kg

电压	无油封	有油封
200 V	MSMF092L1B2	MSMF092L1D2

● 带键带螺纹轴的型号，请参照 P.20「型号的识别方法」。
● 可能会有尺寸变更的情况，如果用于设计目的，请咨询确切尺寸。

［＊安装请使用六角带孔螺栓。］

轴端规格
（带键带螺纹孔轴时）

［单位：mm］

连接器型（IP67）　・无制动器　・无 / 有油封　・直轴 / 带键带螺纹轴

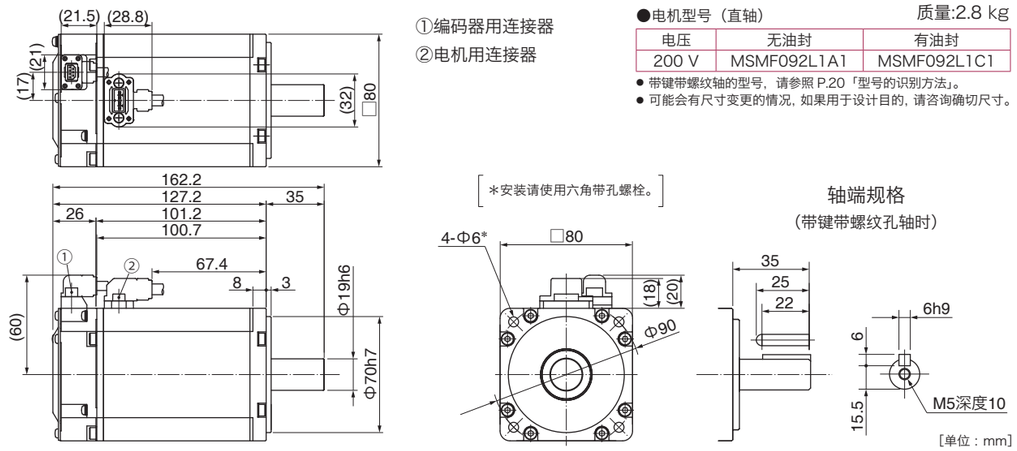

①编码器用连接器
②电机用连接器

●电机型号（直轴）　质量:2.8 kg

电压	无油封	有油封
200 V	MSMF092L1A1	MSMF092L1C1

● 带键带螺纹轴的型号，请参照 P.20「型号的识别方法」。
● 可能会有尺寸变更的情况，如果用于设计目的，请咨询确切尺寸。

［＊安装请使用六角带孔螺栓。］

轴端规格
（带键带螺纹孔轴时）

［单位：mm］

连接器型（IP67）　・有制动器　・无 / 有油封　・直轴 / 带键带螺纹轴

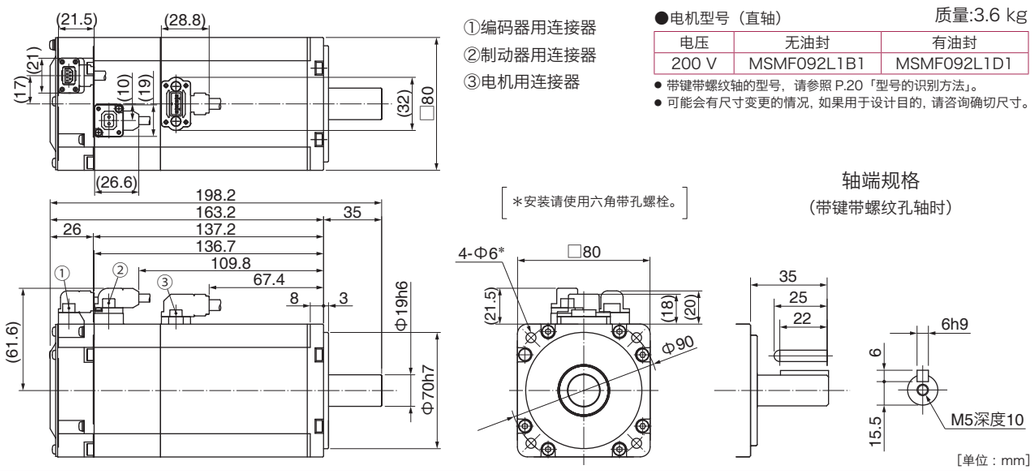

①编码器用连接器
②制动器用连接器
③电机用连接器

●电机型号（直轴）　质量:3.6 kg

电压	无油封	有油封
200 V	MSMF092L1B1	MSMF092L1D1

● 带键带螺纹轴的型号，请参照 P.20「型号的识别方法」。
● 可能会有尺寸变更的情况，如果用于设计目的，请咨询确切尺寸。

［＊安装请使用六角带孔螺栓。］

轴端规格
（带键带螺纹孔轴时）

［单位：mm］

※ 电机规格、转矩特性请参照 P.66。

MSMF 1.0 kW

大型连接器型（JL10）　・无制动器　・有油封 / 带保护唇　・带键轴 / 直轴

①编码器用连接器（大型 JL10）
②电机用连接器

质量:3.6 kg

●电机型号（带键轴）

电压	有油封	带保护唇
200 V	MSMF102L1G6	MSMF102L1G8

● 直轴的型号，请参照 P.20「型号的识别方法」。
● 可能会有尺寸变更的情况，如果用于设计目的，请咨询确切尺寸。

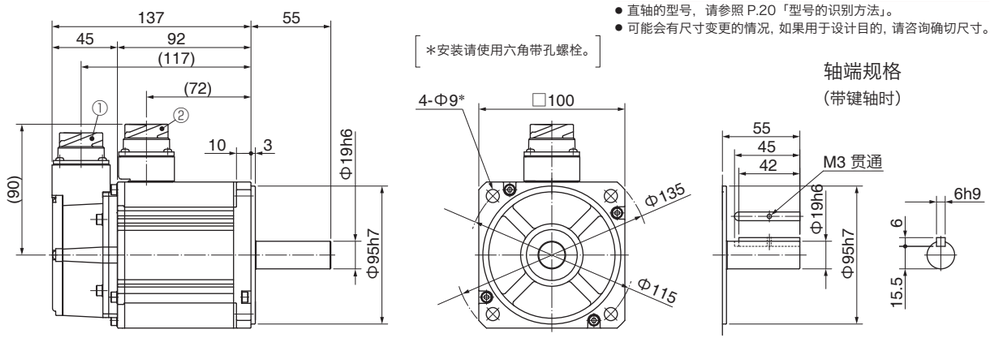

[单位：mm]

大型连接器型（JL10）　・有制动器　・有油封 / 带保护唇　・带键轴 / 直轴

①编码器用连接器（大型 JL10）
②电机・制动器用连接器

质量:4.7 kg

●电机型号（带键轴）

电压	有油封	带保护唇
200 V	MSMF102L1H6	MSMF102L1H8

● 直轴的型号，请参照 P.20「型号的识别方法」。
● 可能会有尺寸变更的情况，如果用于设计目的，请咨询确切尺寸。

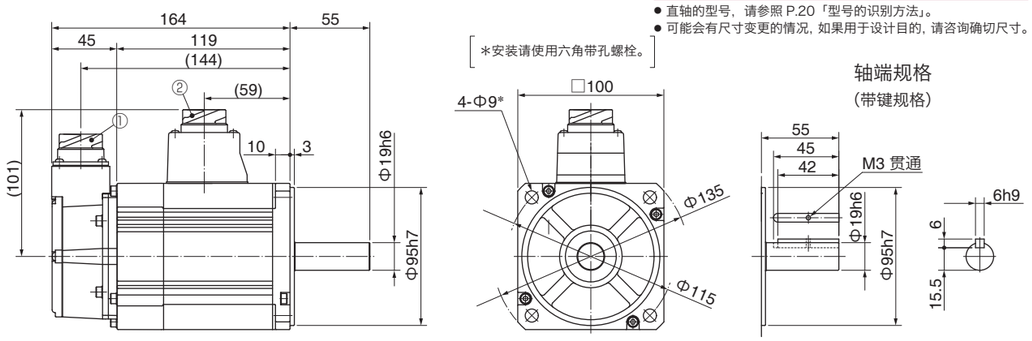

[单位：mm]

小型连接器型（JN2）　・无制动器　・有油封 / 带保护唇　・带键轴 / 直轴

①编码器用连接器（小型 JN2）
②电机用连接器

质量:3.6 kg

●电机型号（带键轴）

电压	有油封	带保护唇
200 V	MSMF102L1G5	MSMF102L1G7

● 直轴的型号，请参照 P.20「型号的识别方法」。
● 可能会有尺寸变更的情况，如果用于设计目的，请咨询确切尺寸。

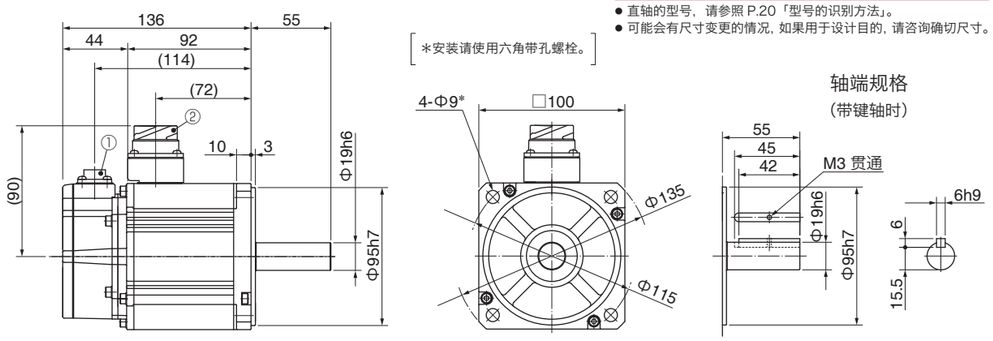

[单位：mm]

※ 电机规格、转矩特性请参照 P.67。

MSMF 1.0 kW

小型连接器型（JN2）　・有制动器　・有油封 / 带保护唇　・带键轴 / 直轴

①编码器用连接器（小型 JN2）
②电机・制动器用连接器

质量:4.7 kg

●电机型号（带键轴）

电压	有油封	带保护唇
200 V	MSMF102L1H5	MSMF102L1H7

● 直轴的型号，请参照 P.20「型号的识别方法」。
● 可能会有尺寸变更的情况，如果用于设计目的，请咨询确切尺寸。

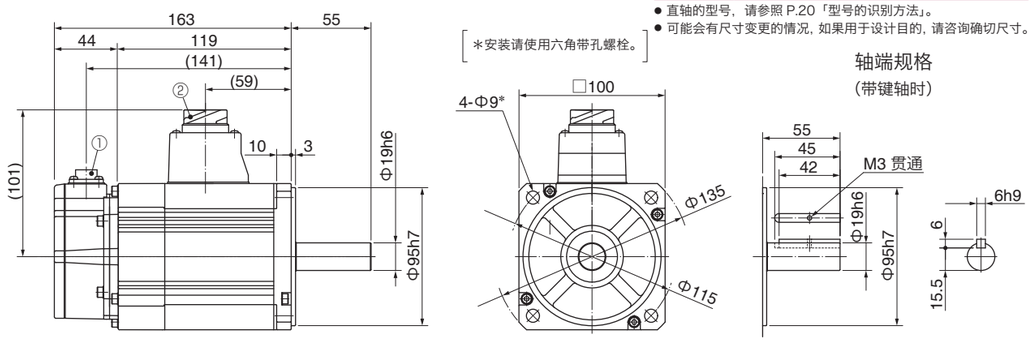

[单位：mm]

MSMF 1.5 kW

大型连接器型（JL10）　・无制动器　・有油封 / 带保护唇　・带键轴 / 直轴

①编码器用连接器（大型 JL10）
②电机用连接器

质量:4.6 kg

●电机型号（带键轴）

电压	有油封	带保护唇
200 V	MSMF152L1G6	MSMF152L1G8

● 直轴的型号，请参照 P.20「型号的识别方法」。
● 可能会有尺寸变更的情况，如果用于设计目的，请咨询确切尺寸。

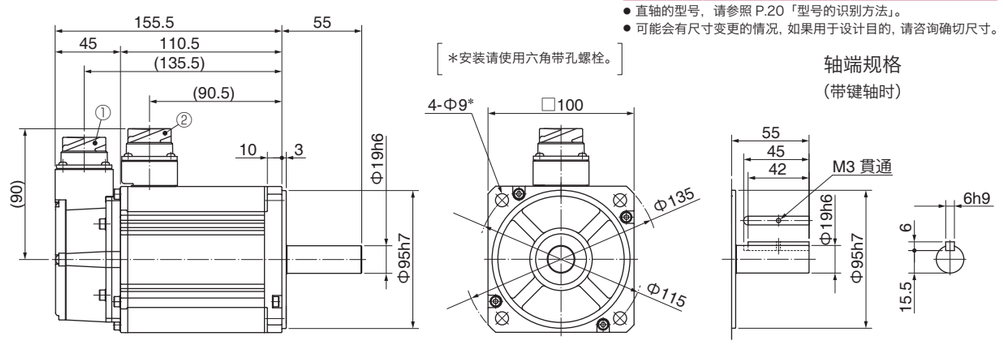

[单位：mm]

大型连接器型（JL10）　・有制动器　・有油封 / 带保护唇　・带键轴 / 直轴

①编码器用连接器（大型 JL10）
②电机・制动器用连接器

质量:5.6 kg

●电机型号（带键轴）

电压	有油封	带保护唇
200 V	MSMF152L1H6	MSMF152L1H8

● 久直轴的型号，请参照 P.20「型号的识别方法」。
● 可能会有尺寸变更的情况，如果用于设计目的，请咨询确切尺寸。

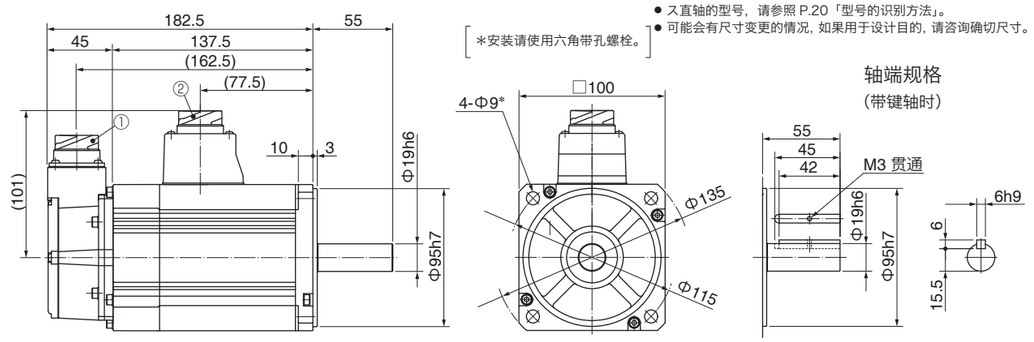

[单位：mm]

※ 电机规格、转矩特性请参照 P.67、P.68。

MSMF 1.5 kW

小型连接器型（JN2）　・无制动器　・有油封 / 带保护唇　・带键轴 / 直轴

①编码器用连接器（小型 JN2）
②电机用连接器

●电机型号（带键轴）　质量4.6 kg

电压	有油封	带保护唇
200 V	MSMF152L1G5	MSMF152L1G7

● 直轴的型号，请参照 P.20「型号的识别方法」。
● 可能会有尺寸变更的情况，如果用于设计目的，请咨询确切尺寸。

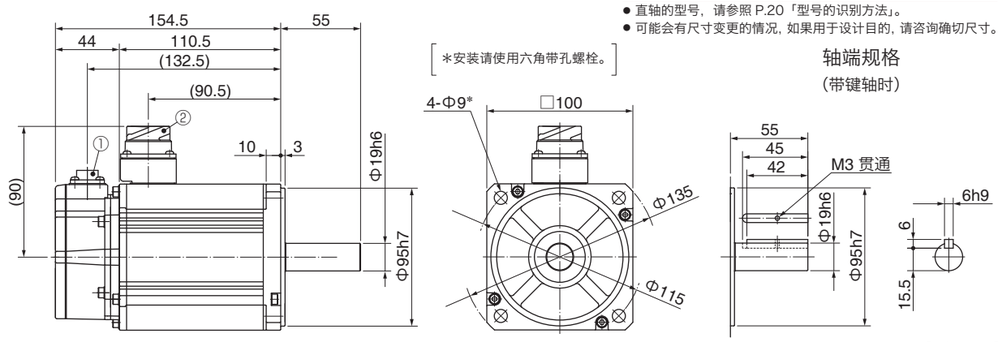

［安装请使用六角带孔螺栓。］

轴端规格
（带键轴时）

［单位：mm］

小型连接器型（JN2）　・有制动器　・有油封 / 带保护唇　・带键轴 / 直轴

①编码器用连接器（小型 JN2）
②电机・制动器用连接器

●电机型号（带键轴）　质量:5.6 kg

电压	有油封	带保护唇
200 V	MSMF152L1H5	MSMF152L1H7

● 直轴的型号，请参照 P.20「型号的识别方法」。
● 可能会有尺寸变更的情况，如果用于设计目的，请咨询确切尺寸。

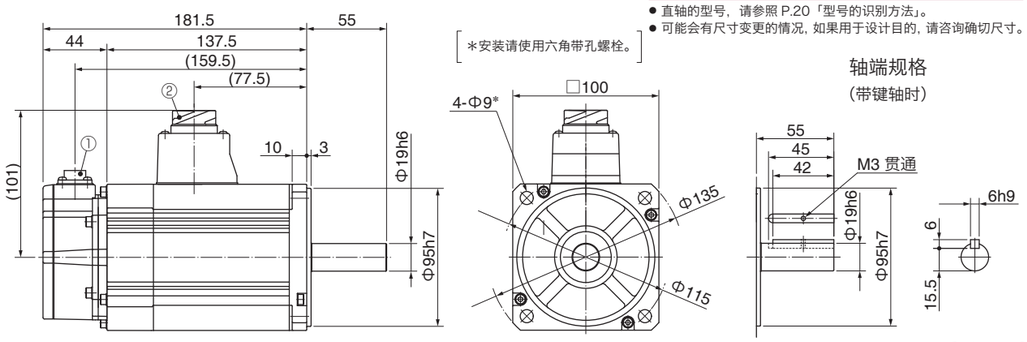

［安装请使用六角带孔螺栓。］

轴端规格
（带键轴时）

［单位：mm］

MSMF 2.0 kW

大型连接器型（JL10）　・无制动器　・有油封 / 带保护唇　・带键轴 / 直轴

①编码器用连接器（大型 JL10）
②电机用连接器

●电机型号（带键轴）　质量:5.6 kg

电压	有油封	带保护唇
200 V	MSMF202L1G6	MSMF202L1G8

● 直轴的型号，请参照 P.20「型号的识别方法」。
● 可能会有尺寸变更的情况，如果用于设计目的，请咨询确切尺寸。

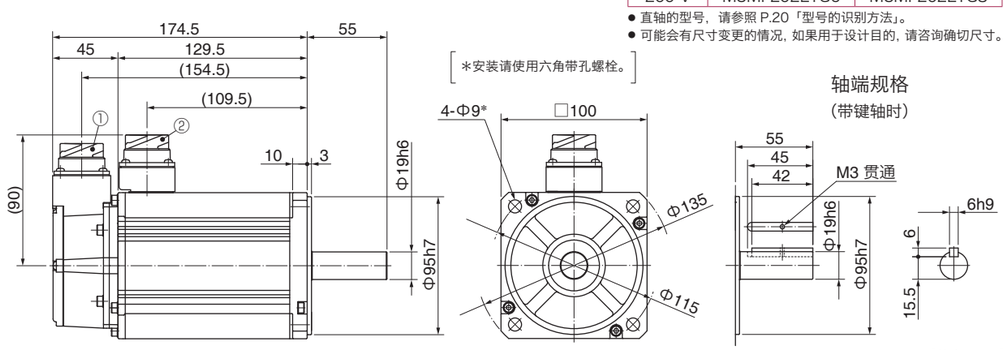

［安装请使用六角带孔螺栓。］

轴端规格
（带键轴时）

［单位：mm］

※ 电机规格、转矩特性请参照 P.68、P.69。

MSMF 2.0 kW

大型连接器型（JL10）　・有制动器　・有油封 / 带保护唇　・带键轴 / 直轴

①编码器用连接器（大型 JL10）
②电机・制动器用连接器

●电机型号（带键轴）　质量:6.6 kg

电压	有油封	带保护唇
200 V	MSMF202L1H6	MSMF202L1H8

● 直轴的型号，请参照 P.20「型号的识别方法」。
● 可能会有尺寸变更的情况，如果用于设计目的，请咨询确切尺寸。

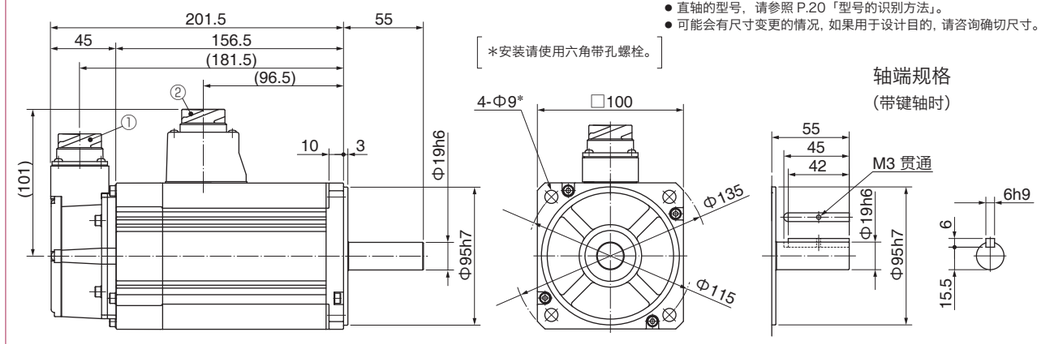

［安装请使用六角带孔螺栓。］

轴端规格
（带键轴时）

［单位：mm］

小型连接器型（JN2）　・无制动器　・有油封 / 带保护唇　・带键轴 / 直轴

①编码器用连接器（小型 JN2）
②电机用连接器

●电机型号（带键轴）　质量:5.6 kg

电压	有油封	带保护唇
200 V	MSMF202L1G5	MSMF202L1G7

● 直轴的型号，请参照 P.20「型号的识别方法」。
● 可能会有尺寸变更的情况，如果用于设计目的，请咨询确切尺寸。

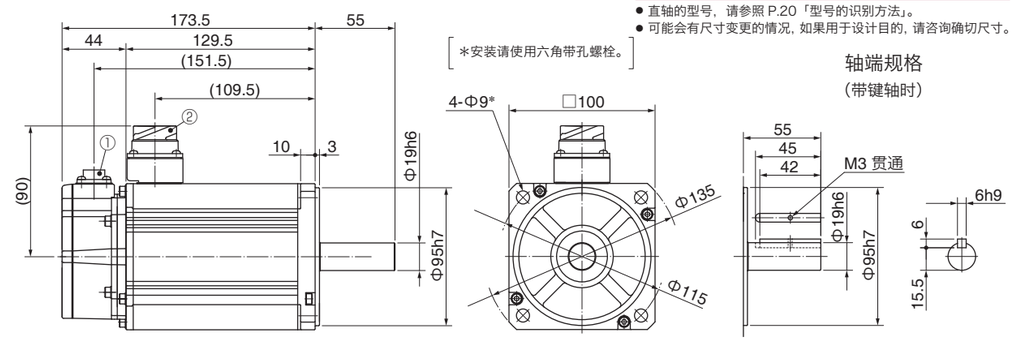

［安装请使用六角带孔螺栓。］

轴端规格
（带键轴时）

［单位：mm］

小型连接器型（JN2）　・有制动器　・有油封 / 带保护唇　・带键轴 / 直轴

①编码器用连接器（小型 JN2）
②电机・制动器用连接器

●电机型号（带键轴）　质量:6.6 kg

电压	有油封	带保护唇
200 V	MSMF202L1H5	MSMF202L1H7

● 直轴的型号，请参照 P.20「型号的识别方法」。
● 可能会有尺寸变更的情况，如果用于设计目的，请咨询确切尺寸。

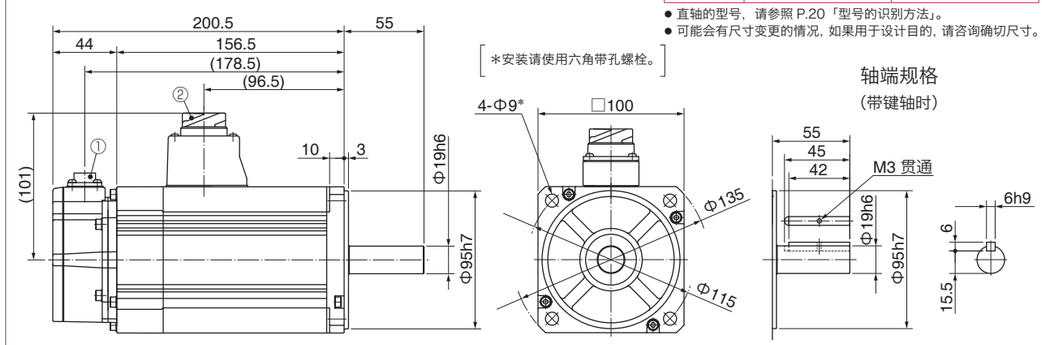

［安装请使用六角带孔螺栓。］

轴端规格
（带键轴时）

［单位：mm］

※ 电机规格、转矩特性请参照 P.69。

MSMF 3.0 kW

大型连接器型（JL10） ・无制动器 ・有油封 / 带保护唇 ・带键轴 / 直轴

①编码器用连接器（大型 JL10）
②电机用连接器

●电机型号（带键轴） 质量:8.7 kg

电压	有油封	带保护唇
200 V	MSMF302L1G6	MSMF302L1G8

● 直轴的型号，请参照 P.20「型号的识别方法」。
● 可能会有尺寸变更的情况，如果用于设计目的，请咨询确切尺寸。

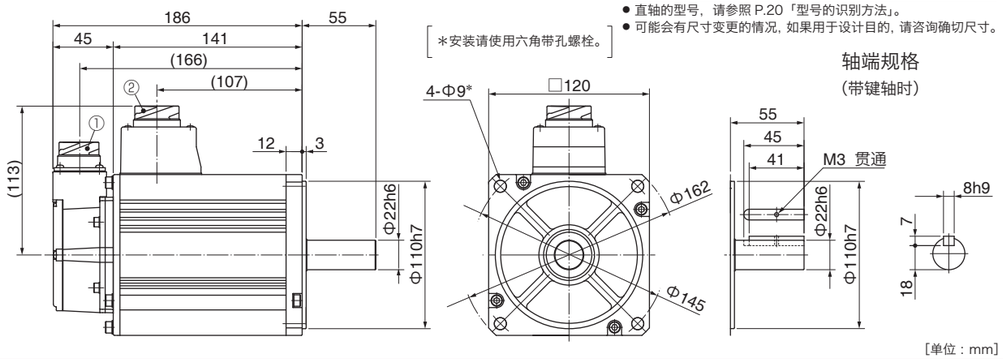

［安装请使用六角带孔螺栓。］

轴端规格
（带键轴时）

［单位：mm］

大型连接器型（JL10） ・有制动器 ・有油封 / 带保护唇 ・带键轴 / 直轴

①编码器用连接器（大型 JL10）
②电机・制动器用连接器

●电机型号（带键轴） 质量:9.9 kg

电压	有油封	带保护唇
200 V	MSMF302L1H6	MSMF302L1H8

● 直轴的型号，请参照 P.20「型号的识别方法」。
● 可能会有尺寸变更的情况，如果用于设计目的，请咨询确切尺寸。

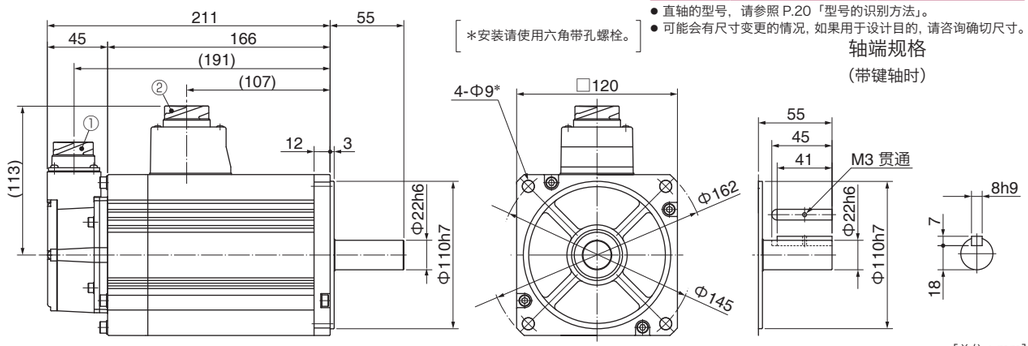

［安装请使用六角带孔螺栓。］

轴端规格
（带键轴时）

［单位：mm］

小型连接器型（JN2） ・无制动器 ・有油封 / 带保护唇 ・带键轴 / 直轴

①编码器用连接器（小型 JN2）
②电机用连接器

●电机型号（带键轴） 质量:8.7 kg

电压	有油封	带保护唇
200 V	MSMF302L1G5	MSMF302L1G7

● 直轴的型号，请参照 P.20「型号的识别方法」。
● 可能会有尺寸变更的情况，如果用于设计目的，请咨询确切尺寸。

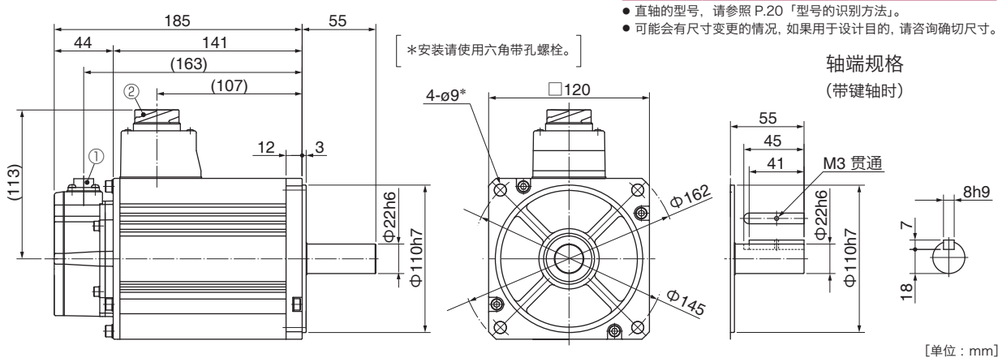

［安装请使用六角带孔螺栓。］

轴端规格
（带键轴时）

［单位：mm］

※ 电机规格、转矩特性请参照 P.70。

MSMF 3.0 kW

小型连接器型（JN2） ・有制动器 ・有油封 / 带保护唇 ・带键轴 / 直轴

①编码器用连接器（小型 JN2）
②电机・制动器用连接器

●电机型号（带键轴） 质量9.9 kg

电压	有油封	带保护唇
200 V	MSMF302L1H5	MSMF302L1H7

● 直轴的型号，请参照 P.20「型号的识别方法」。
● 可能会有尺寸变更的情况，如果用于设计目的，请咨询确切尺寸。

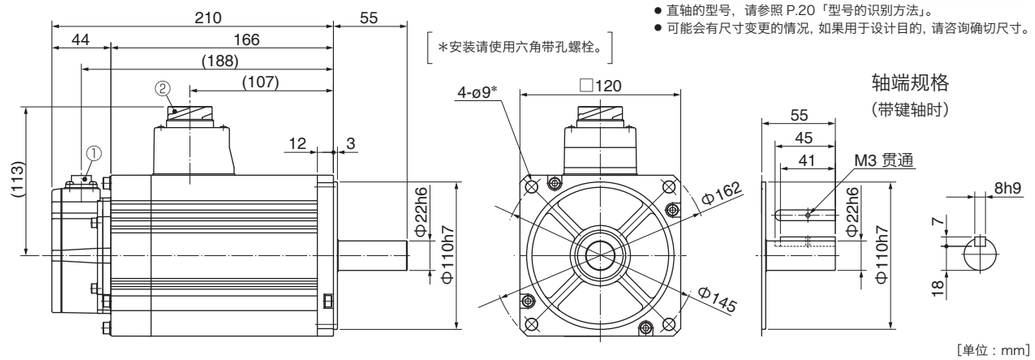

［安装请使用六角带孔螺栓。］

轴端规格
（带键轴时）

［单位：mm］

MSMF 4.0 kW

大型连接器型（JL10） ・无制动器 ・有油封 / 带保护唇 ・带键轴 /直轴

①编码器用连接器（大型 JL10）
②电机用连接器

●电机型号（带键轴） 质量:11.5 kg

电压	有油封	带保护唇
200 V	MSMF402L1G6	MSMF402L1G8

● 直轴的型号，请参照 P.20「型号的识别方法」。
● 可能会有尺寸变更的情况，如果用于设计目的，请咨询确切尺寸。

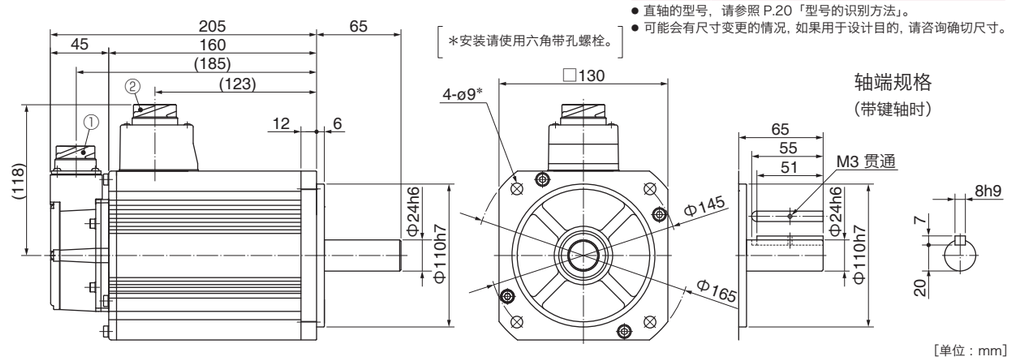

［安装请使用六角带孔螺栓。］

轴端规格
（带键轴时）

［单位：mm］

大型连接器型（JL10） ・有制动器 ・有油封 / 带保护唇 ・带键轴 / 直轴

①编码器用连接器（大型 JL10）
②电机・制动器用连接器

●电机型号（带键轴） 质量:13.2 kg

电压	有油封	带保护唇
200 V	MSMF402L1H6	MSMF402L1H8

● 直轴的型号，请参照 P.20「型号的识别方法」。
● 可能会有尺寸变更的情况，如果用于设计目的，请咨询确切尺寸。

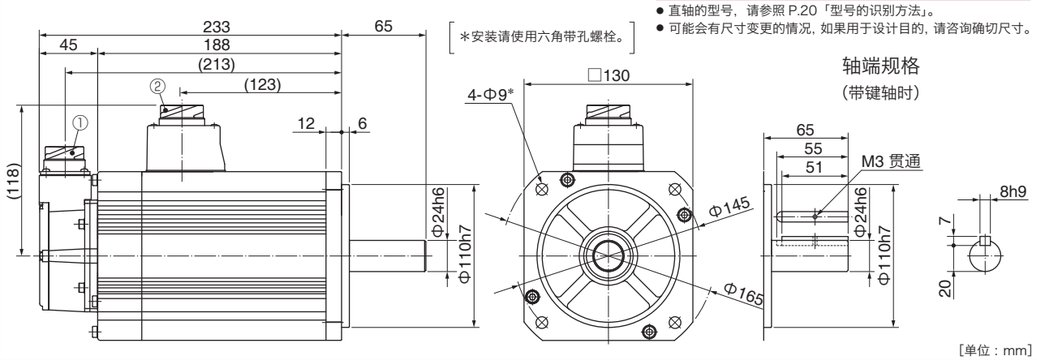

［安装请使用六角带孔螺栓。］

轴端规格
（带键轴时）

［单位：mm］

※ 电机规格、转矩特性请参照 P.70、P.71。

MSMF 4.0 kW

小型连接器型（JN2） ・无制动器 ・有油封 / 带保护唇 ・带键轴 / 直轴

①编码器用连接器（小型 JN2）
②电机用连接器

●电机型号（带键轴） 质量:11.5 kg

电压	有油封	带保护唇
200 V	MSMF402L1G5	MSMF402L1G7

● 直轴的型号，请参照 P.20「型号的识别方法」。
● 可能会有尺寸变更的情况，如果用于设计目的，请咨询确切尺寸。

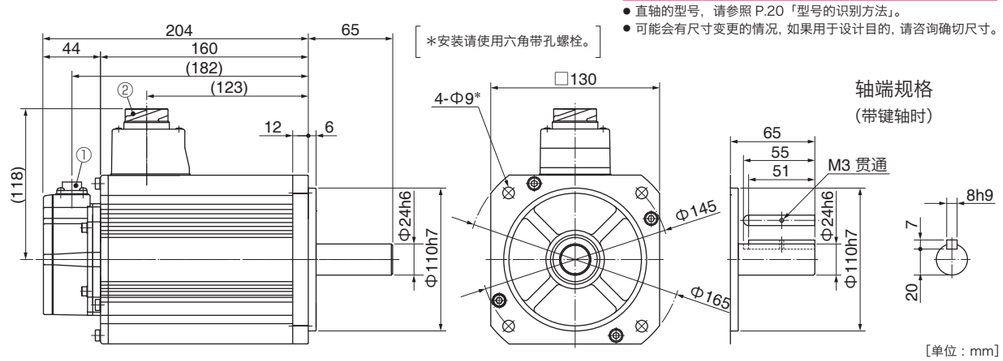

[单位：mm]

小型连接器型（JN2） ・有制动器 ・有油封 / 带保护唇 ・带键轴 / 直轴

①编码器用连接器（小型 JN2）
②电机・制动器用连接器

●电机型号（带键轴） 质量:13.2 kg

电压	有油封	带保护唇
200 V	MSMF402L1H5	MSMF402L1H7

● 直轴的型号，请参照 P.20「型号的识别方法」。
● 可能会有尺寸变更的情况，如果用于设计目的，请咨询确切尺寸。

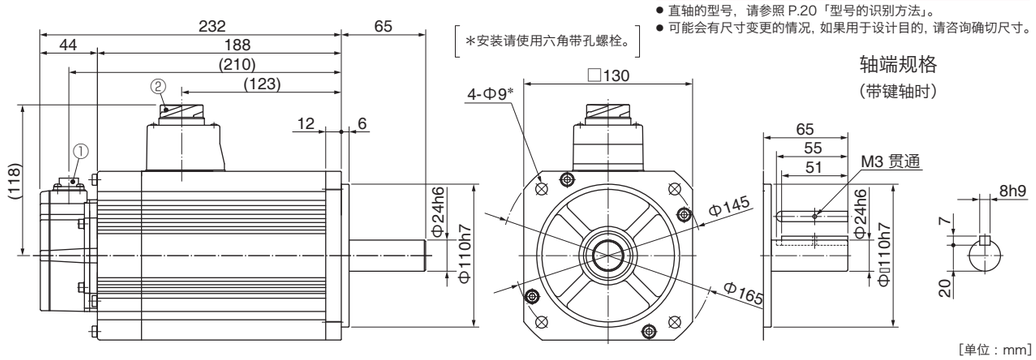

[单位：mm]

MSMF 5.0 kW

大型连接器型（JL10） ・无制动器 ・有油封 / 带保护唇 ・带键轴 / 直轴

①编码器用连接器（大型 JL10）
②电机用连接器

●电机型号（带键轴） 质量:14.5 kg

电压	有油封	带保护唇
200 V	MSMF502L1G6	MSMF502L1G8

● 直轴的型号，请参照 P.20「型号的识别方法」。
● 可能会有尺寸变更的情况，如果用于设计目的，请咨询确切尺寸。

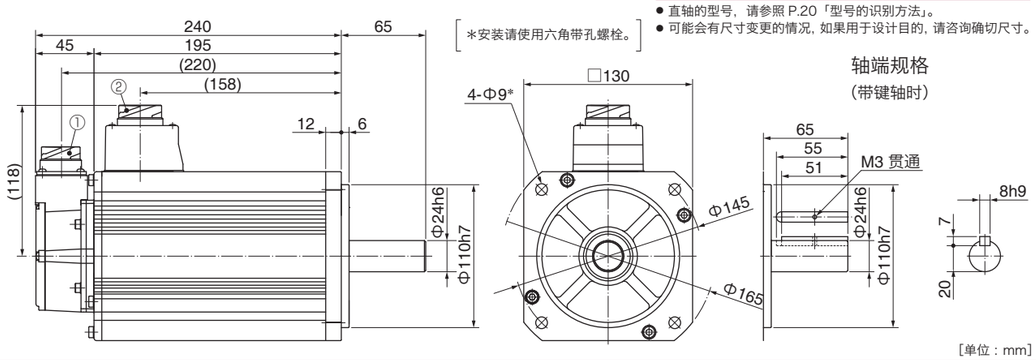

[单位：mm]

※ 电机规格、转矩特性请参照 P.71、P.72。

MSMF 5.0 kW

大型连接器型（JL10） ・有制动器 ・有油封 / 带保护唇 ・带键轴 / 直轴

①编码器用连接器（大型 JL10）
②电机・制动器用连接器

●电机型号（带键轴） 质量:16.1 kg

电压	有油封	带保护唇
200 V	MSMF502L1H6	MSMF502L1H8

● 直轴的型号，请参照 P.20「型号的识别方法」。
● 可能会有尺寸变更的情况，如果用于设计目的，请咨询确切尺寸。

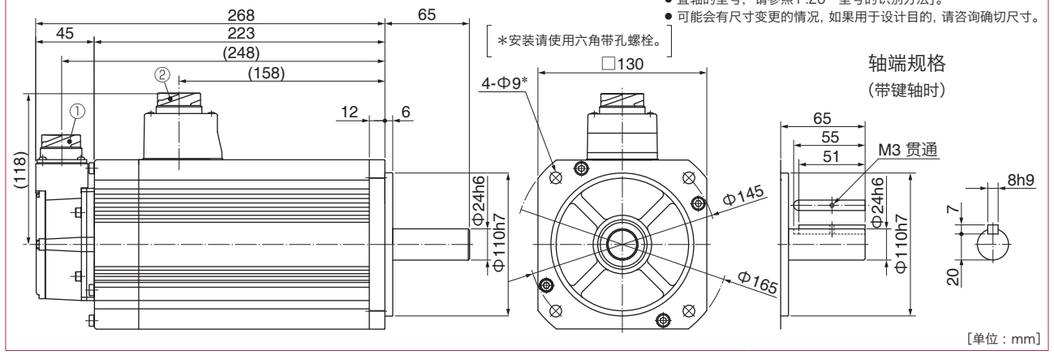

[单位：mm]

小型连接器型（JN2） ・无制动器 ・有油封 / 带保护唇 ・带键轴 / 直轴

①编码器用连接器（小型 JN2）
②电机用连接器

●电机型号（带键轴） 质量:14.5 kg

电压	有油封	带保护唇
200 V	MSMF502L1G5	MSMF502L1G7

● 直轴的型号，请参照 P.20「型号的识别方法」。
● 可能会有尺寸变更的情况，如果用于设计目的，请咨询确切尺寸。

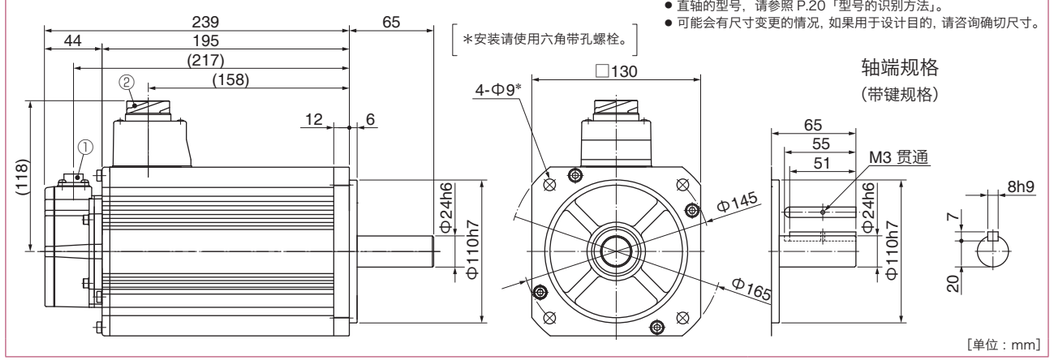

[单位：mm]

小型连接器型（JN2） ・有制动器 ・有油封 / 带保护唇 ・带键轴 / 直轴

①编码器用连接器（小型 JN2）
②电机・制动器用连接器

●电机型号（带键轴） 质量:16.1 kg

电压	有油封	带保护唇
200 V	MSMF502L1H5	MSMF502L1H7

● 直轴的型号，请参照 P.20「型号的识别方法」。
● 可能会有尺寸变更的情况，如果用于设计目的，请咨询确切尺寸。

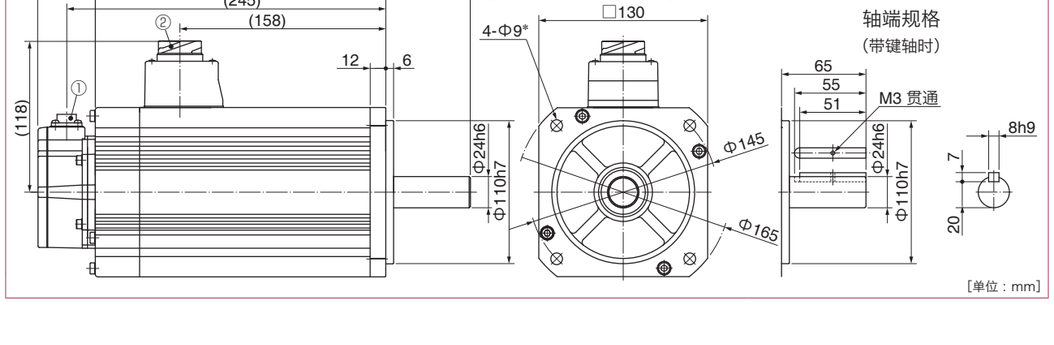

[单位：mm]

※ 电机规格、转矩特性请参照 P.72。

MQMF 100 W

导线型（IP65） ・无制动器 ・无油封 ・直轴 / 带键带螺纹轴

①编码器用连接器
②电机用连接器

●电机型号（直轴） 质量:0.54 kg

电压	电机型号
100 V	MQMF011L1A2
200 V	MQMF012L1A2

● 带键带螺纹轴的型号，请参照 P.20「型号的识别方法」。
● 可能会有尺寸变更的情况，如果用于设计目的，请咨询确切尺寸。

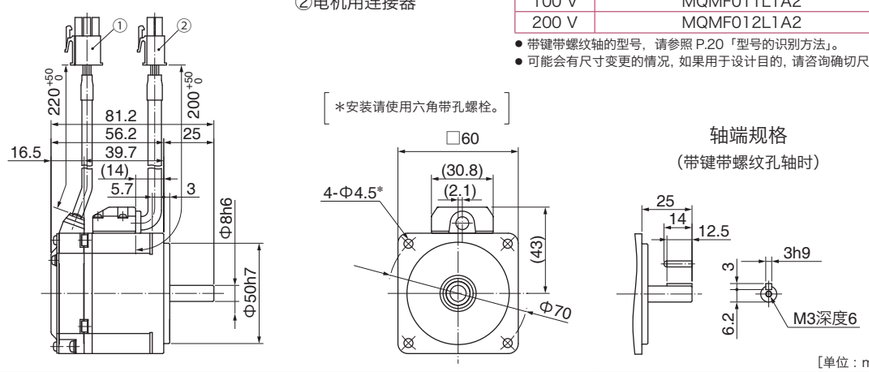

导线型（IP65） ・无制动器 ・有油封 ・直轴 / 带键带螺纹轴

①编码器用连接器
②电机用连接器

●电机型号（直轴） 质量:0.57 kg

电压	电机型号
100 V	MQMF011L1C2
200 V	MQMF012L1C2

● 带键带螺纹轴的型号，请参照 P.20「型号的识别方法」。
● 可能会有尺寸变更的情况，如果用于设计目的，请咨询确切尺寸。

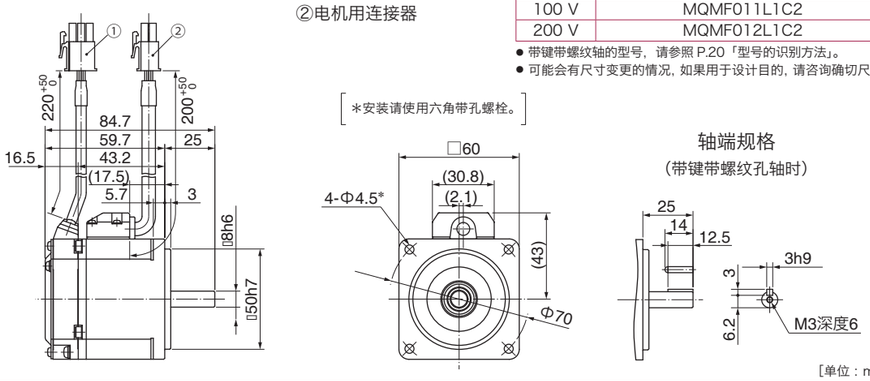

导线型（IP65） ・无制动器 ・带保护唇有油封 ・直轴 / 带键带螺纹轴

①编码器用连接器
②电机用连接器

●电机型号（直轴） 质量:0.61 kg

电压	电机型号
100 V	MQMF011L1C4
200 V	MQMF012L1C4

● 带键带螺纹轴的型号，请参照 P.20「型号的识别方法」。
● 可能会有尺寸变更的情况，如果用于设计目的，请咨询确切尺寸。

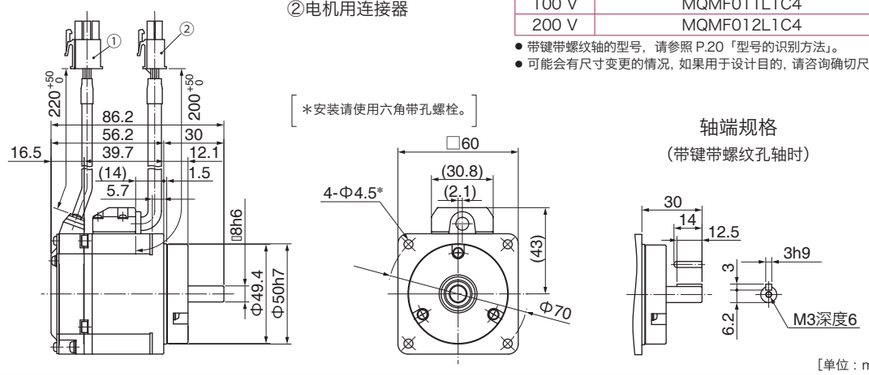

※ 电机规格、转矩特性请参照 P.73、P.74。

MQMF 100 W

导线型（IP65） ・有制动器 ・无油封 ・直轴 / 带键带螺纹轴

①编码器用连接器
②制动器用连接器
③电机用连接器

●电机型号（直轴） 质量:0.79 kg

电压	电机型号
100 V	MQMF011L1B2
200 V	MQMF012L1B2

● 带键带螺纹轴的型号，请参照 P.20「型号的识别方法」。
● 可能会有尺寸变更的情况，如果用于设计目的，请咨询确切尺寸。

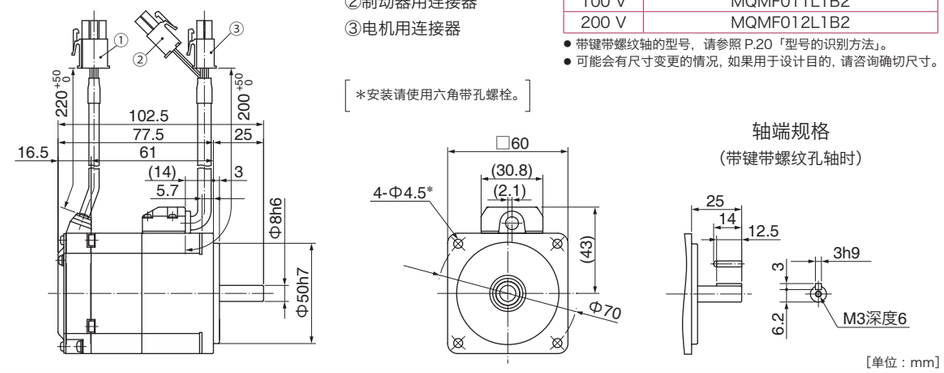

导线型（IP65） ・有制动器 ・有油封 ・直轴 / 带键带螺纹轴

①编码器用连接器
②制动器用连接器
③电机用连接器

●电机型号（直轴） 质量:0.82 kg

电压	电机型号
100 V	MQMF011L1D2
200 V	MQMF012L1D2

● 带键带螺纹轴的型号，请参照 P.20「型号的识别方法」。
● 可能会有尺寸变更的情况，如果用于设计目的，请咨询确切尺寸。

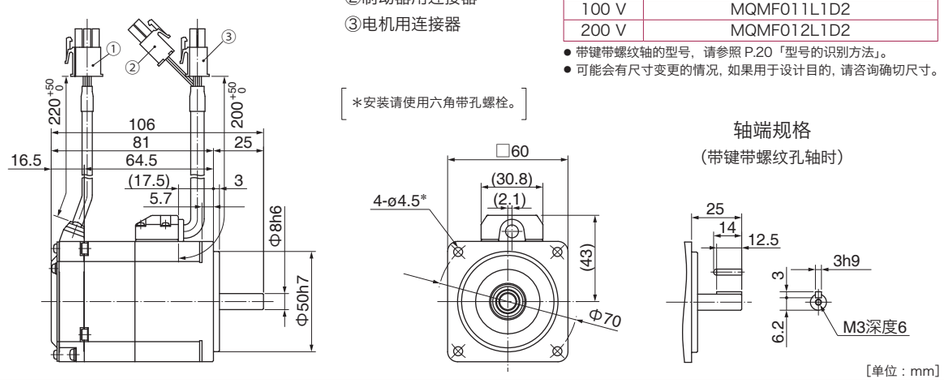

导线型（IP65） ・有制动器 ・带保护唇有油封 ・直轴 / 带键带螺纹轴

①编码器用连接器
②制动器用连接器
③电机用连接器

●电机型号（直轴） 质量:0.86 kg

电压	电机型号
100 V	MQMF011L1D4
200 V	MQMF012L1D4

● 带键带螺纹轴的型号，请参照 P.20「型号的识别方法」。
● 可能会有尺寸变更的情况，如果用于设计目的，请咨询确切尺寸。

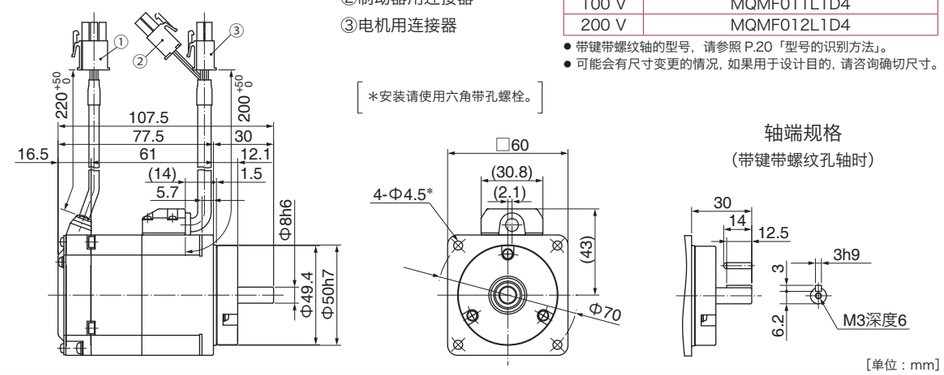

※ 电机规格、转矩特性请参照 P.73、P.74。

MQMF 100 W

连接器型（IP67） ・无制动器 ・无油封 ・直轴 / 带键带螺纹轴

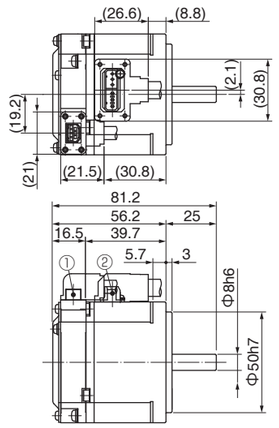

①编码器用连接器
②电机用连接器

●电机型号（直轴） 质量:0.54 kg

电压	电机型号
100 V	MQMF011L1A1
200 V	MQMF012L1A1

● 带键带螺纹轴的型号，请参照 P.20「型号的识别方法」。
● 可能会有尺寸变更的情况，如果用于设计目的，请咨询确切尺寸。

［*安装请使用六角带孔螺栓。］

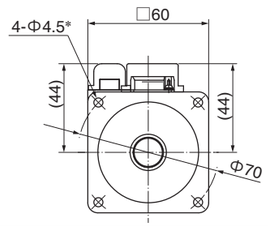

轴端规格
（带键带螺纹孔轴时）

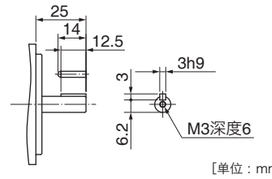

［单位：mm］

连接器型（IP67） ・无制动器 ・有油封 ・直轴 / 带键带螺纹轴

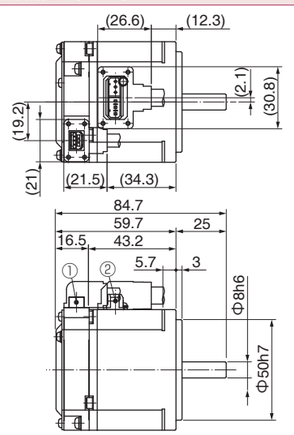

①编码器用连接器
②电机用连接器

●电机型号（直轴） 质量:0.57 kg

电压	电机型号
100 V	MQMF011L1C1
200 V	MQMF012L1C1

● 带键带螺纹轴的型号，请参照 P.20「型号的识别方法」。
● 可能会有尺寸变更的情况，如果用于设计目的，请咨询确切尺寸。

［*安装请使用六角带孔螺栓。］

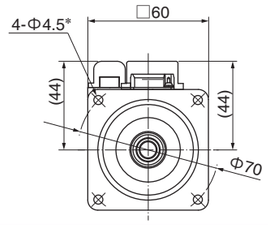

轴端规格
（带键带螺纹孔轴时）

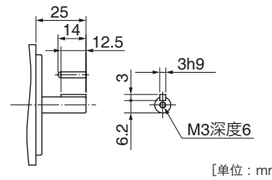

［单位：mm］

连接器型（IP67） ・无制动器 ・带保护唇有油封 ・直轴 / 带键带螺纹轴

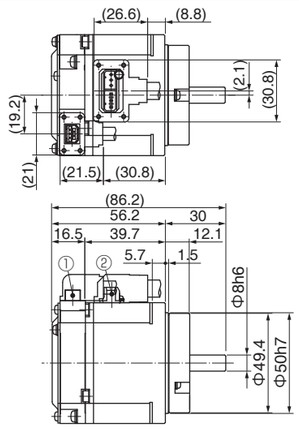

①编码器用连接器
②电机用连接器

●电机型号（直轴） 质量:0.61 kg

电压	电机型号
100 V	MQMF011L1C3
200 V	MQMF012L1C3

● 带键带螺纹轴的型号，请参照 P.20「型号的识别方法」。
● 可能会有尺寸变更的情况，如果用于设计目的，请咨询确切尺寸。

［*安装请使用六角带孔螺栓。］

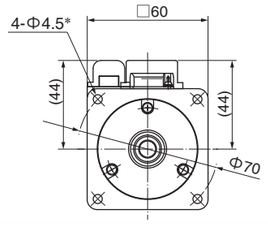

轴端规格
（带键带螺纹孔轴时）

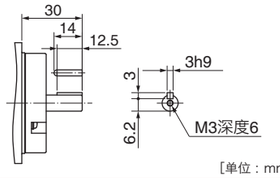

［单位：mm］

※ 电机规格、转矩特性请参照 P.73、P.74。

MQMF 100 W

连接器型（IP67） ・有制动器 ・无油封 ・直轴 / 带键带螺纹轴

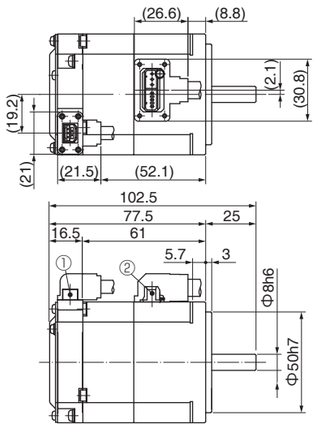

①编码器用连接器
②电机・制动器用连接器

●电机型号（直轴） 质量:0.79 kg

电压	电机型号
100 V	MQMF011L1B1
200 V	MQMF012L1B1

● 带键带螺纹轴的型号，请参照 P.20「型号的识别方法」。
● 可能会有尺寸变更的情况，如果用于设计目的，请咨询确切尺寸。

［*安装请使用六角带孔螺栓。］

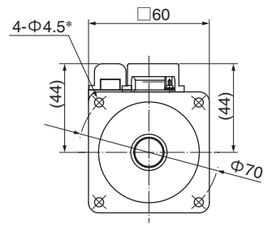

轴端规格
（带键带螺纹孔轴时）

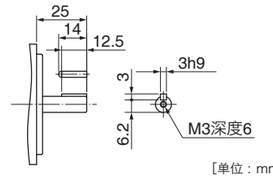

［单位：mm］

连接器型（IP67） ・有制动器 ・有油封 ・直轴 / 带键带螺纹轴

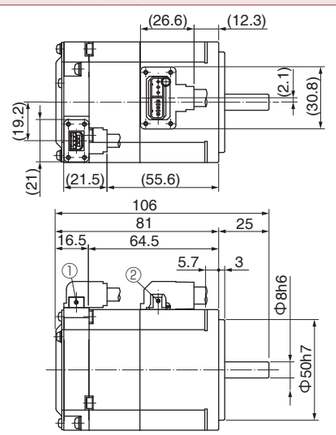

①编码器用连接器
②电机・制动器用连接器

●电机型号（直轴） 质量:0.82 kg

电压	电机型号
100 V	MQMF011L1D1
200 V	MQMF012L1D1

● 带键带螺纹轴的型号，请参照 P.20「型号的识别方法」。
● 可能会有尺寸变更的情况，如果用于设计目的，请咨询确切尺寸。

［*安装请使用六角带孔螺栓。］

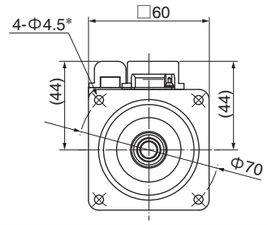

轴端规格
（带键带螺纹孔轴时）

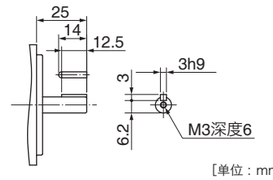

［单位：mm］

连接器型（IP67） ・无制动器 ・带保护唇有油封 ・直轴 / 带键带螺纹轴

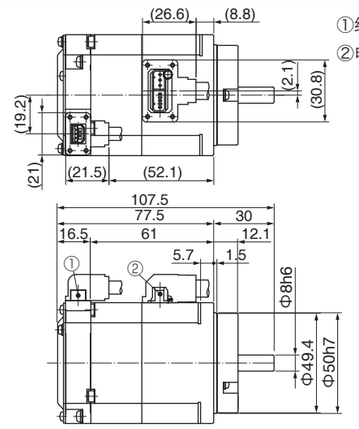

①编码器用连接器
②电机・制动器用连接器

●电机型号（直轴） 质量:0.86 kg

电压	电机型号
100 V	MQMF011L1D3
200 V	MQMF012L1D3

● 带键带螺纹轴的型号，请参照 P.20「型号的识别方法」。
● 可能会有尺寸变更的情况，如果用于设计目的，请咨询确切尺寸。

［*安装请使用六角带孔螺栓。］

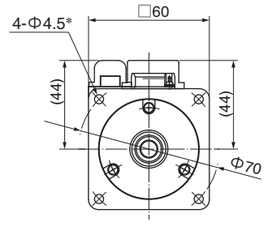

轴端规格
（带键带螺纹孔轴时）

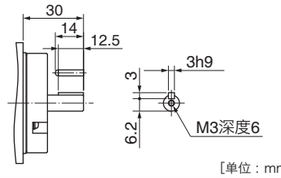

［单位：mm］

※ 电机规格、转矩特性请参照 P.73、P.74。

MQMF 200 W

导线型（IP65） ・无制动器 ・无油封 ・直轴 / 带键带螺纹轴

①编码器用连接器
②电机用连接器

质量:1.1 kg

●电机型号（直轴）

电压	电机型号
100 V	MQMF021L1A2
200 V	MQMF022L1A2

● 带键带螺纹轴的型号，请参照 P.20「型号的识别方法」。
● 可能会有尺寸变更的情况，如果用于设计目的，请咨询确切尺寸。

［＊安装请使用六角带孔螺栓。］

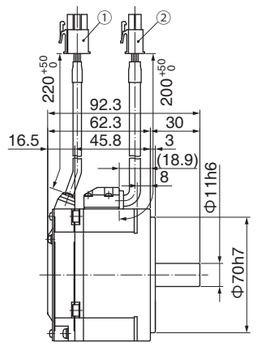

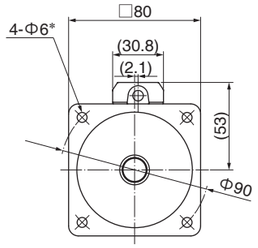

轴端规格
（带键带螺纹孔轴时）

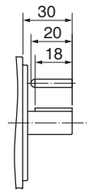

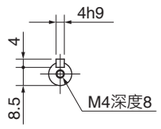

［单位：mm］

导线型（IP65） ・无制动器 ・有油封 ・直轴 / 带键带螺纹轴

①编码器用连接器
②电机用连接器

质量:1.2 kg

●电机型号（直轴）

电压	电机型号
100 V	MQMF021L1C2
200 V	MQMF022L1C2

● 带键带螺纹轴的型号，请参照 P.20「型号的识别方法」。
● 可能会有尺寸变更的情况，如果用于设计目的，请咨询确切尺寸。

［＊安装请使用六角带孔螺栓。］

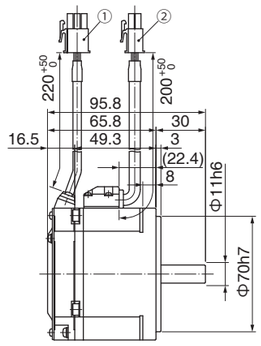

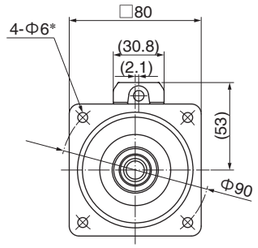

轴端规格
（带键带螺纹孔轴时）

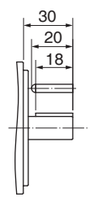

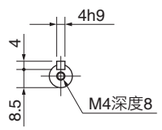

［单位：mm］

导线型（IP65） ・无制动器 ・带保护唇有油封 ・直轴 / 带键带螺纹轴

①编码器用连接器
②电机用连接器

质量:1.3 kg

●电机型号（直轴）

电压	电机型号
100 V	MQMF021L1C4
200 V	MQMF022L1C4

● 带键带螺纹轴的型号，请参照 P.20「型号的识别方法」。
● 可能会有尺寸变更的情况，如果用于设计目的，请咨询确切尺寸。

［＊安装请使用六角带孔螺栓。］

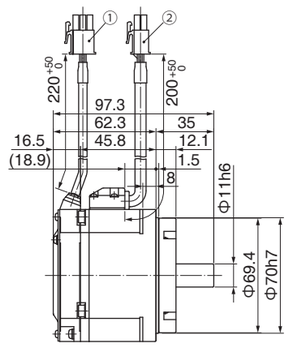

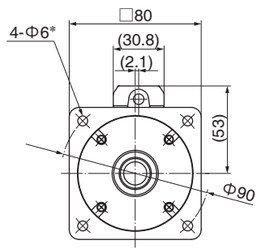

轴端规格
（带键带螺纹孔轴时）

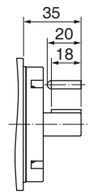

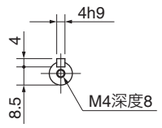

［单位：mm］

※ 电机规格、转矩特性请参照 P.75、P.76。

MQMF 200 W

导线型（IP65） ・有制动器 ・无油封 ・直轴 / 带键带螺纹轴

①编码器用连接器
②制动器用连接器
③电机用连接器

质量:1.5 kg

●电机型号（直轴）

电压	电机型号
100 V	MQMF021L1B2
200 V	MQMF022L1B2

● 带键带螺纹轴的型号，请参照 P.20「型号的识别方法」。
● 可能会有尺寸变更的情况，如果用于设计目的，请咨询确切尺寸。

［＊安装请使用六角带孔螺栓。］

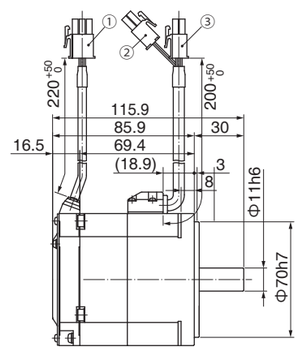

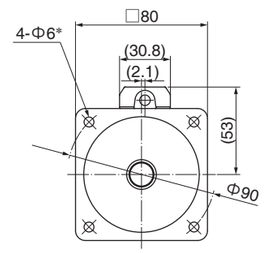

轴端规格
（带键带螺纹孔轴时）

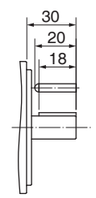

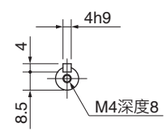

［单位：mm］

导线型（IP65） ・有制动器 ・有油封 ・直轴 / 带键带螺纹轴

①编码器用连接器
②制动器用连接器
③电机用连接器

质量:1.6 kg

●电机型号（直轴）

电压	电机型号モータ品番
100 V	MQMF021L1D2
200 V	MQMF022L1D2

● 带键带螺纹轴的型号，请参照 P.20「型号的识别方法」。
● 可能会有尺寸变更的情况，如果用于设计目的，请咨询确切尺寸。

［＊安装请使用六角带孔螺栓。］

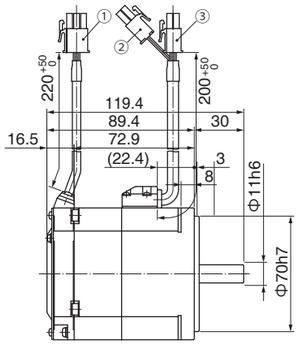

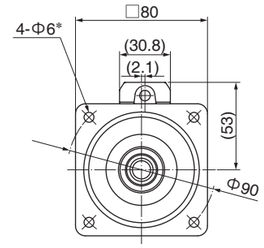

轴端规格
（带键带螺纹孔轴时）

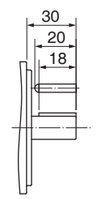

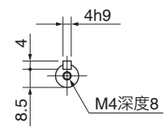

［单位：mm］

导线型（IP65） ・有制动器 ・带保护唇有油封 ・直轴 / 带键带螺纹轴

①编码器用连接器
②制动器用连接器
③电机用连接器

质量:1.7 kg

●电机型号（直轴）

电压	电机型号
100 V	MQMF021L1D4
200 V	MQMF022L1D4

● 带键带螺纹轴的型号，请参照 P.20「型号的识别方法」。
● 可能会有尺寸变更的情况，如果用于设计目的，请咨询确切尺寸。

［＊安装请使用六角带孔螺栓。］

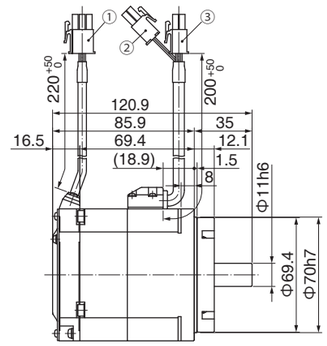

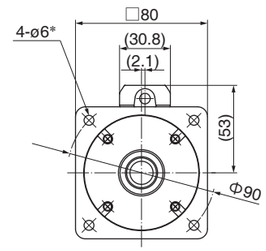

轴端规格
（带键带螺纹孔轴时）

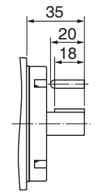

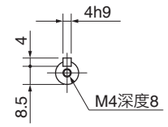

［单位：mm］

※ 电机规格、转矩特性请参照 P.75、P.76。

MQMF 200 W

连接器型（IP67） ・无制动器 ・无油封 ・直轴 / 带键带螺纹轴

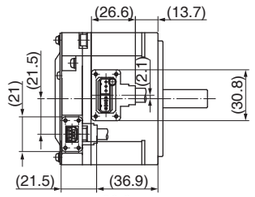

①编码器用连接器
②电机用连接器

质量:1.1 kg

●电机型号（直轴）

电压	电机型号
100 V	MQMF021L1A1
200 V	MQMF022L1A1

● 带键带螺纹轴的型号，请参照 P.20「型号的识别方法」。
● 可能会有尺寸变更的情况，如果用于设计目的，请咨询确切尺寸。

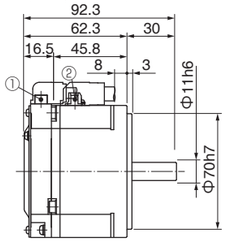

［*安装请使用六角带孔螺栓。］

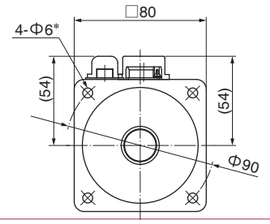

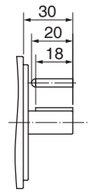

轴端规格
（带键带螺纹孔轴时）

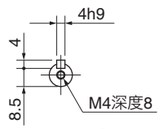

［单位：mm］

连接器型（IP67） ・无制动器 ・有油封 ・直轴 / 带键带螺纹轴

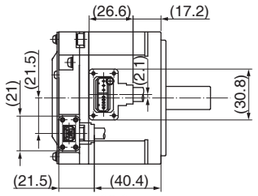

①编码器用连接器
②电机用连接器

质量:1.2 kg

●电机型号（直轴）

电压	电机型号
100 V	MQMF021L1C1
200 V	MQMF022L1C1

● 带键带螺纹轴的型号，请参照 P.20「型号的识别方法」。
● 可能会有尺寸变更的情况，如果用于设计目的，请咨询确切尺寸。

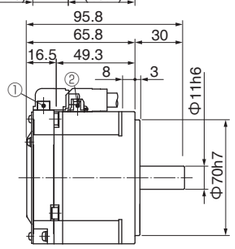

［*安装请使用六角带孔螺栓。］

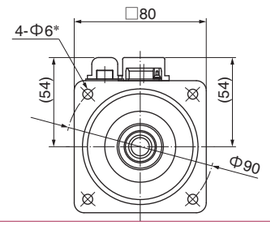

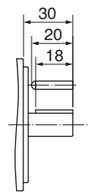

轴端规格
（带键带螺纹孔轴时）

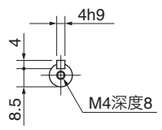

［单位：mm］

连接器型（IP67） ・无制动器 ・带保护唇有油封 ・直轴 / 带键带螺纹轴

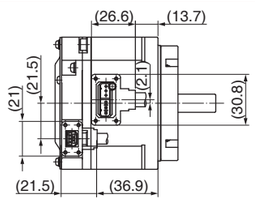

①编码器用连接器
②电机用连接器

质量:1.3 kg

●电机型号（直轴）

电压	电机型号
100 V	MQMF021L1C3
200 V	MQMF022L1C3

● 带键带螺纹轴的型号，请参照 P.20「型号的识别方法」。
● 可能会有尺寸变更的情况，如果用于设计目的，请咨询确切尺寸。

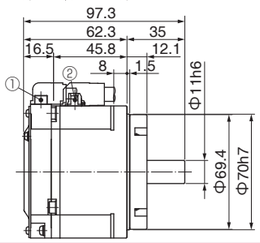

［*安装请使用六角带孔螺栓。］

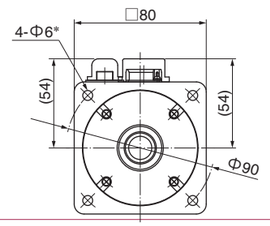

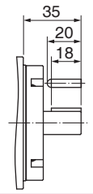

轴端规格
（带键带螺纹孔轴时）

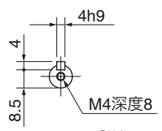

［单位：mm］

※ 电机规格、转矩特性请参照 P.75、P.76。

MQMF 200 W

连接器型（IP67） ・有制动器 ・无油封 ・直轴 / 带键带螺纹轴

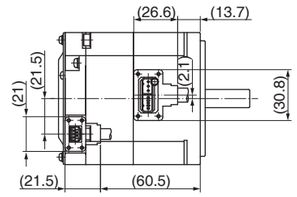

①编码器用连接器
②电机・制动器用连接器

质量:1.5 kg

●电机型号（直轴）

电压	电机型号
100 V	MQMF021L1B1
200 V	MQMF022L1B1

● 带键带螺纹轴的型号，请参照 P.20「型号的识别方法」。
● 可能会有尺寸变更的情况，如果用于设计目的，请咨询确切尺寸。

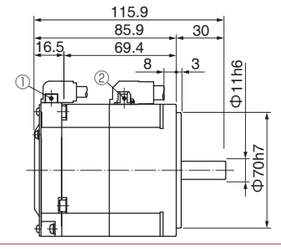

［*安装请使用六角带孔螺栓。］

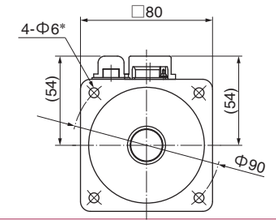

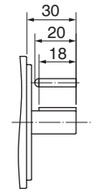

轴端规格
（带键带螺纹孔轴时）

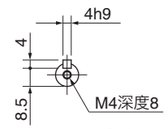

［单位：mm］

连接器型（IP67） ・有制动器 ・有油封 ・直轴 / 带键带螺纹轴

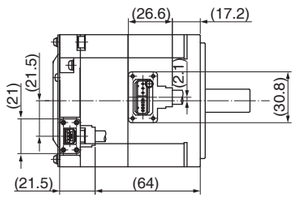

①编码器用连接器
②电机・制动器用连接器

质量:1.6 kg

●电机型号（直轴）

电压	电机型号
100 V	MQMF021L1D1
200 V	MQMF022L1D1

● 带键带螺纹轴的型号，请参照 P.20「型号的识别方法」。
● 可能会有尺寸变更的情况，如果用于设计目的，请咨询确切尺寸。

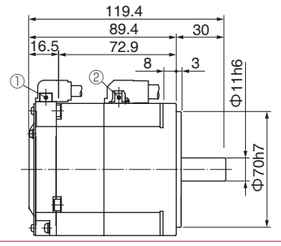

［*安装请使用六角带孔螺栓。］

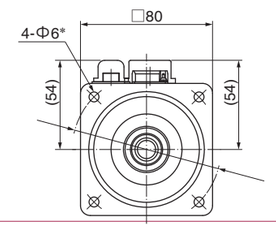

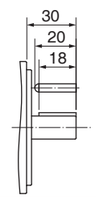

轴端规格
（带键带螺纹孔轴时）

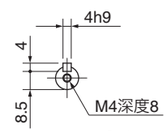

［单位：mm］

连接器型（IP67） ・有制动器 ・带保护唇有油封 ・直轴 / 带键带螺纹轴

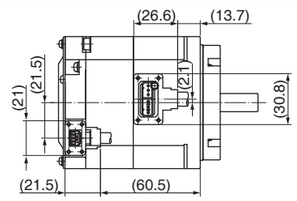

①编码器用连接器
②电机・制动器用连接器

质量:1.7 kg

●电机型号（直轴）

电压	电机型号
100 V	MQMF021L1D3
200 V	MQMF022L1D3

● 带键带螺纹轴的型号，请参照 P.20「型号的识别方法」。
● 可能会有尺寸变更的情况，如果用于设计目的，请咨询确切尺寸。

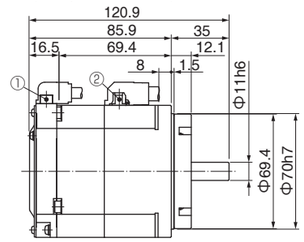

［*安装请使用六角带孔螺栓。］

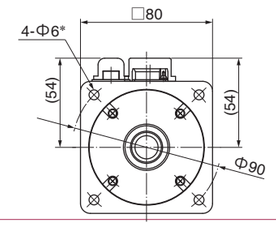

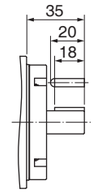

轴端规格
（带键带螺纹孔轴时）

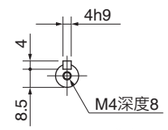

［单位：mm］

※ 电机规格、转矩特性请参照 P.75、P.76。

MQMF 400 W

导线型（IP65） ・无制动器 ・无油封 ・直轴 / 带键带螺纹轴

质量:1.5 kg

①编码器用连接器
②电机用连接器

●电机型号（直轴）

电压	电机型号
100 V	MQMF041L1A2
200 V	MQMF042L1A2

● 带键带螺纹轴的型号，请参照 P.20「型号的识别方法」。
● 可能会有尺寸变更的情况，如果用于设计目的，请咨询确切尺寸。

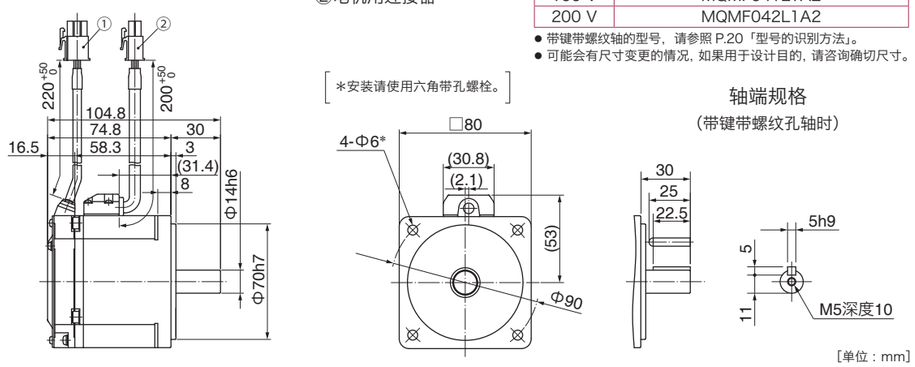

[单位：mm]

导线型（IP65） ・无制动器 ・有油封 ・直轴 / 带键带螺纹轴

质量:1.6 kg

①编码器用连接器
②电机用连接器

●电机型号（直轴）

电压	电机型号
100 V	MQMF041L1C2
200 V	MQMF042L1C2

● 带键带螺纹轴的型号，请参照 P.20「型号的识别方法」。
● 可能会有尺寸变更的情况，如果用于设计目的，请咨询确切尺寸。

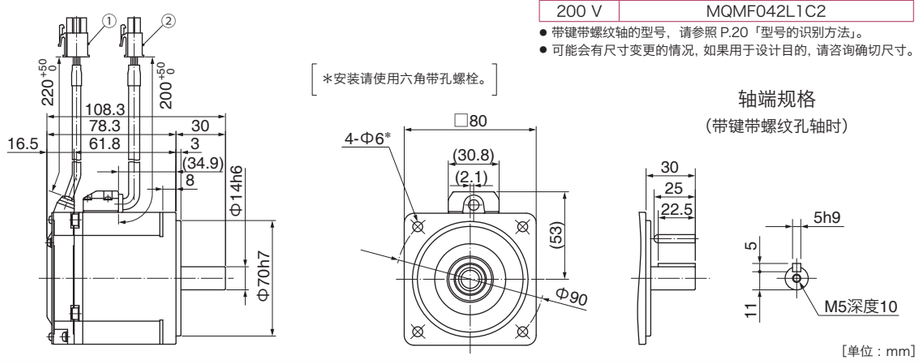

[单位：mm]

导线型（IP65） ・无制动器 ・带保护唇有油封 ・直轴 / 带键带螺纹轴

质量:1.7 kg

①编码器用连接器
②电机用连接器

●电机型号（直轴）

电压	电机型号
100 V	MQMF041L1C4
200 V	MQMF042L1C4

● 带键带螺纹轴的型号，请参照 P.20「型号的识别方法」。
● 可能会有尺寸变更的情况，如果用于设计目的，请咨询确切尺寸。

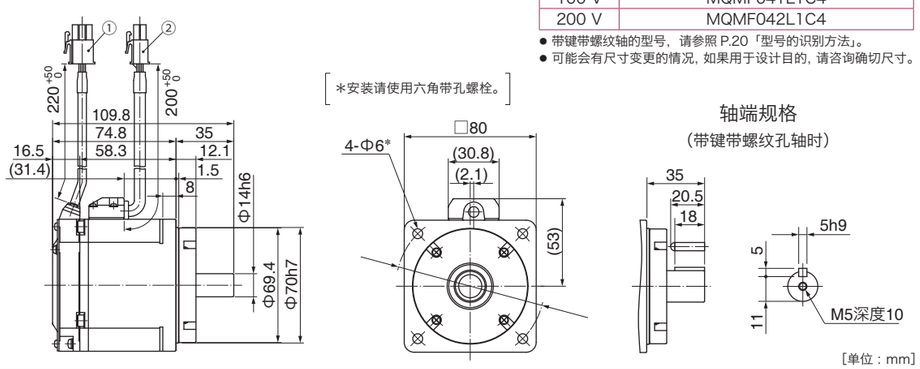

[单位：mm]

※ 电机规格、转矩特性请参照 P.77、P.78。

MQMF 400 W

导线型（IP65） ・有制动器 ・无油封 ・直轴 / 带键带螺纹轴

质量:2.0 kg

①编码器用连接器
②制动器用连接器
③电机用连接器

●电机型号（直轴）

电压	电机型号
100 V	MQMF041L1B2
200 V	MQMF042L1B2

● 带键带螺纹轴的型号，请参照 P.20「型号的识别方法」。
● 可能会有尺寸变更的情况，如果用于设计目的，请咨询确切尺寸。

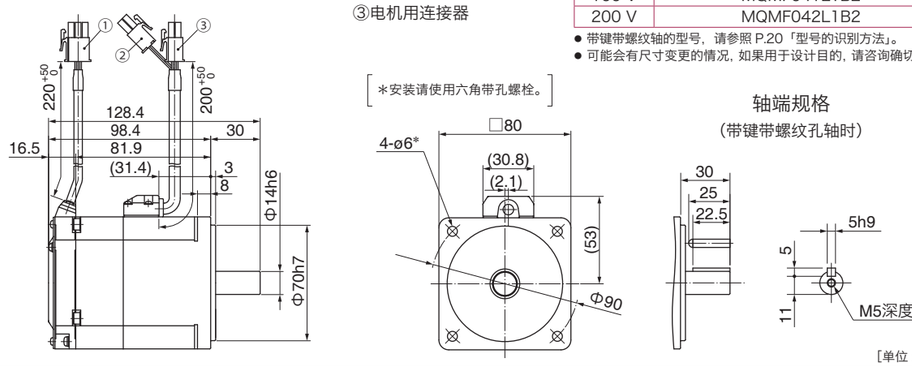

[单位：mm]

导线型（IP65） ・有制动器 ・有油封 ・直轴 / 带键带螺纹轴

质量:2.1 kg

①编码器用连接器
②制动器用连接器
③电机用连接器

●电机型号（直轴）

电压	电机型号
100 V	MQMF041L1D2
200 V	MQMF042L1D2

● 带键带螺纹轴的型号，请参照 P.20「型号的识别方法」。
● 可能会有尺寸变更的情况，如果用于设计目的，请咨询确切尺寸。

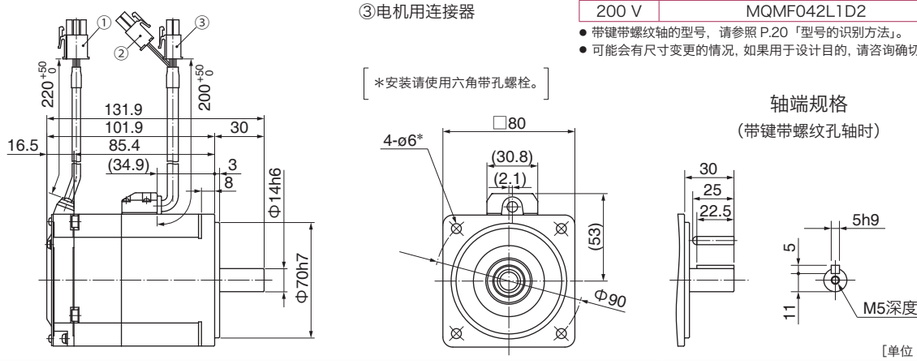

[单位：mm]

导线型（IP65） ・有制动器 ・带保护唇有油封 ・直轴 / 带键带螺纹轴

质量:2.2 kg

①编码器用连接器
②制动器用连接器
③电机用连接器

●电机型号（直轴）

电压	电机型号
100 V	MQMF041L1D4
200 V	MQMF042L1D4

● 带键带螺纹轴的型号，请参照 P.20「型号的识别方法」。
● 可能会有尺寸变更的情况，如果用于设计目的，请咨询确切尺寸。

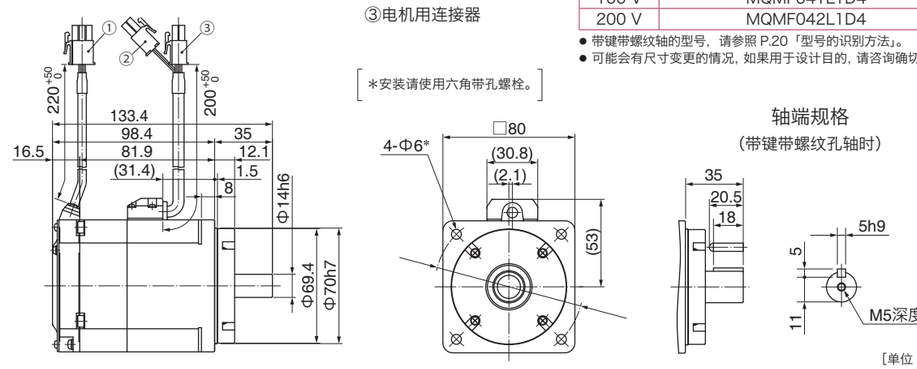

[单位：mm]

※ 电机规格、转矩特性请参照 P.77、P.78。

MQMF 400 W

连接器型（IP67） ・无制动器 ・无油封 ・直轴 / 带键带螺纹轴

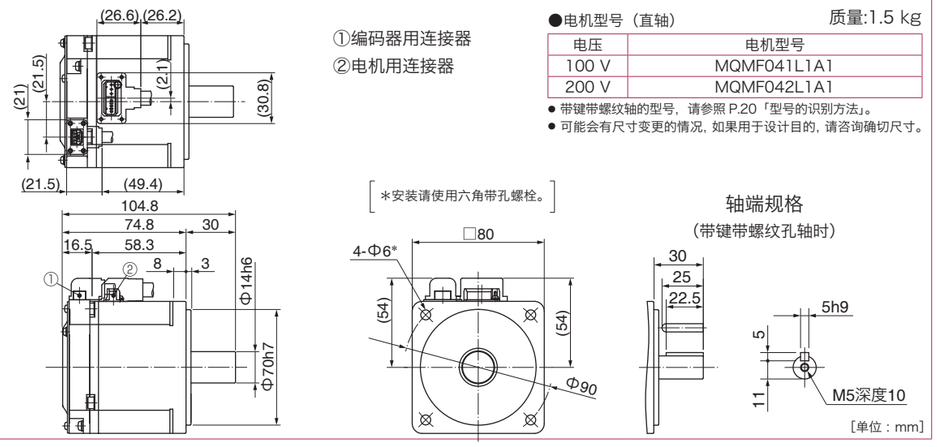

①编码器用连接器
②电机用连接器

●电机型号（直轴） 质量:1.5 kg

电压	电机型号
100 V	MQMF041L1A1
200 V	MQMF042L1A1

● 带键带螺纹轴的型号，请参照 P.20「型号的识别方法」。
● 可能会有尺寸变更的情况，如果用于设计目的，请咨询确切尺寸。

连接器型（IP67） ・无制动器 ・有油封 ・直轴 / 带键带螺纹轴

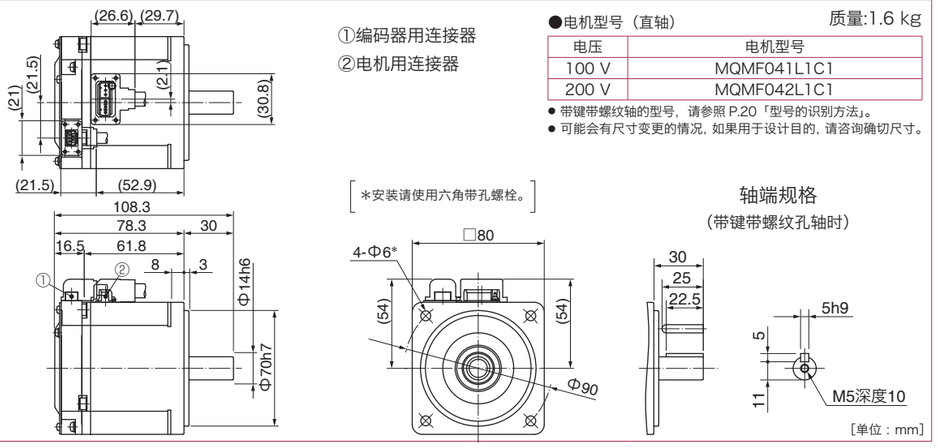

①编码器用连接器
②电机用连接器

●电机型号（直轴） 质量:1.6 kg

电压	电机型号
100 V	MQMF041L1C1
200 V	MQMF042L1C1

● 带键带螺纹轴的型号，请参照 P.20「型号的识别方法」。
● 可能会有尺寸变更的情况，如果用于设计目的，请咨询确切尺寸。

连接器型（IP67） ・无制动器 ・带保护唇有油封 ・直轴 / 带键带螺纹轴

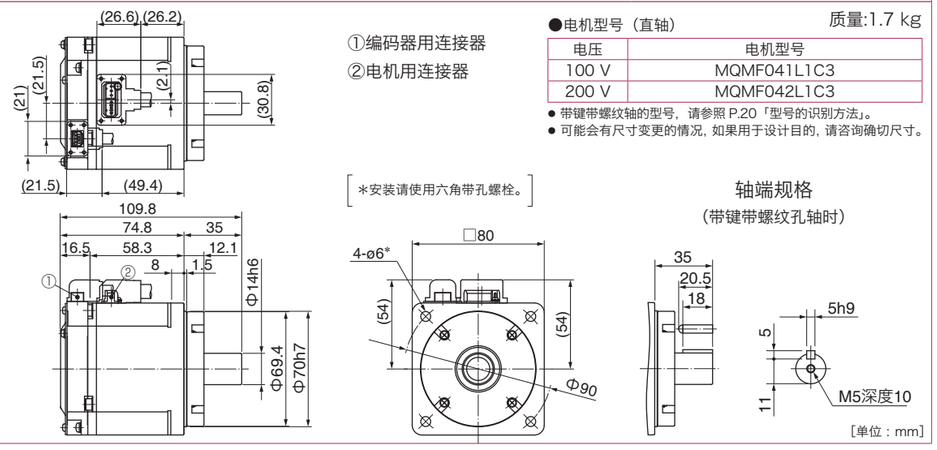

①编码器用连接器
②电机用连接器

●电机型号（直轴） 质量:1.7 kg

电压	电机型号
100 V	MQMF041L1C3
200 V	MQMF042L1C3

● 带键带螺纹轴的型号，请参照 P.20「型号的识别方法」。
● 可能会有尺寸变更的情况，如果用于设计目的，请咨询确切尺寸。

※ 电机规格、转矩特性请参照 P.77、P.78。

MQMF 400 W

连接器型（IP67） ・有制动器 ・无油封 ・直轴 / 带键带螺纹轴

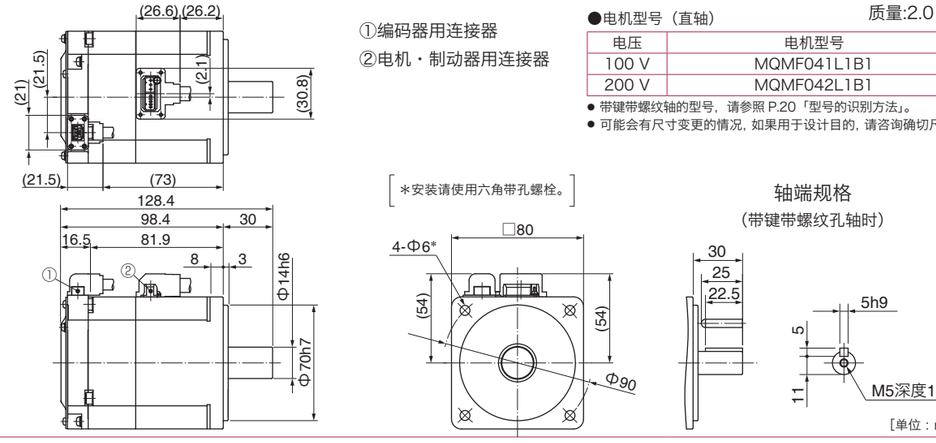

①编码器用连接器
②电机・制动器用连接器

●电机型号（直轴） 质量:2.0 kg

电压	电机型号
100 V	MQMF041L1B1
200 V	MQMF042L1B1

● 带键带螺纹轴的型号，请参照 P.20「型号的识别方法」。
● 可能会有尺寸变更的情况，如果用于设计目的，请咨询确切尺寸。

连接器型（IP67） ・有制动器 ・有油封 ・直轴 / 带键带螺纹轴

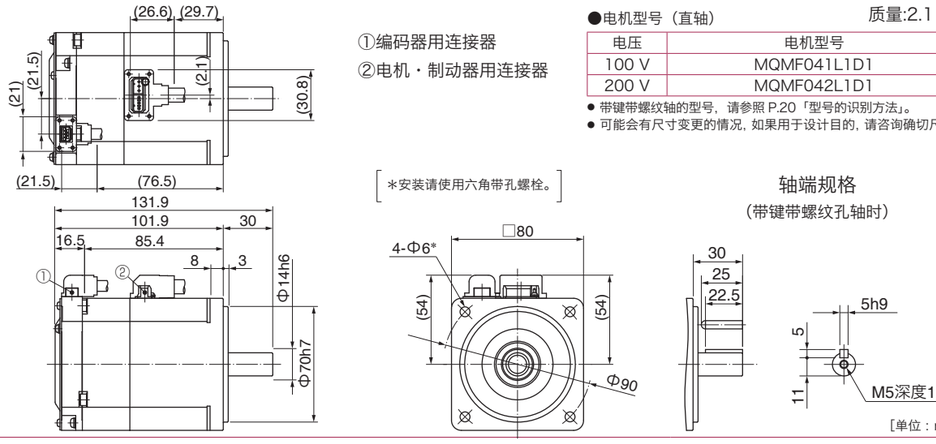

①编码器用连接器
②电机・制动器用连接器

●电机型号（直轴） 质量:2.1 kg

电压	电机型号
100 V	MQMF041L1D1
200 V	MQMF042L1D1

● 带键带螺纹轴的型号，请参照 P.20「型号的识别方法」。
● 可能会有尺寸变更的情况，如果用于设计目的，请咨询确切尺寸。

连接器型（IP67） ・有制动器 ・带保护唇有油封 ・直轴 / 带键带螺纹轴

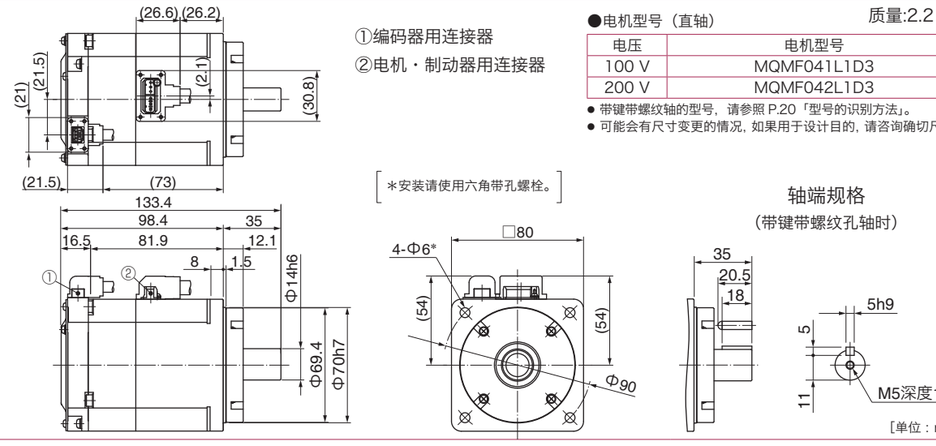

①编码器用连接器
②电机・制动器用连接器

●电机型号（直轴） 质量:2.2 kg

电压	电机型号
100 V	MQMF041L1D3
200 V	MQMF042L1D3

● 带键带螺纹轴的型号，请参照 P.20「型号的识别方法」。
● 可能会有尺寸变更的情况，如果用于设计目的，请咨询确切尺寸。

A6系列
A6N系列
A6B系列 特别订购
相关信息

※ 电机规格、转矩特性请参照 P.77、P.78。

MHMF 50 W

导线型（IP65） ・无制动器 ・无油封 ・直轴 / 带键带螺纹轴

①编码器用连接器
②电机用连接器

●电机型号（直轴） 质量:0.29 kg

电压	电机型号
100 V	MHMF5AZL1A2
200 V	

● 带键带螺纹轴的型号，请参照 P.20「型号的识别方法」。
● 可能会有尺寸变更的情况，如果用于设计目的，请咨询确切尺寸。

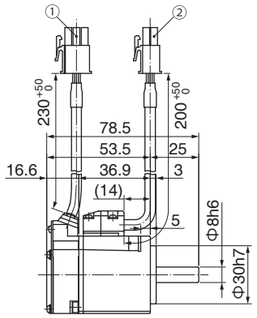

＊安装请使用六角带孔螺栓。

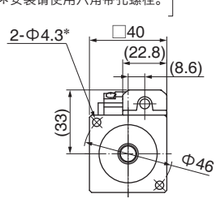

轴端规格
（带键带螺纹孔轴时）

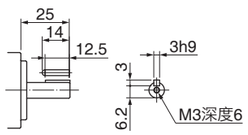

[单位：mm]

导线型（IP65） ・无制动器 ・有油封 ・直轴 / 带键带螺纹轴

①编码器用连接器
②电机用连接器

●电机型号（直轴） 质量:0.31 kg

电压	电机型号
100 V	MHMF5AZL1C2
200 V	

● 带键带螺纹轴的型号，请参照 P.20「型号的识别方法」。
● 可能会有尺寸变更的情况，如果用于设计目的，请咨询确切尺寸。

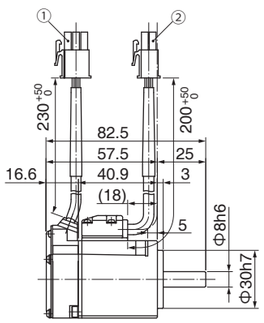

＊安装请使用六角带孔螺栓。

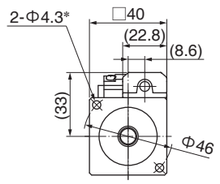

轴端规格
（带键带螺纹孔轴时）

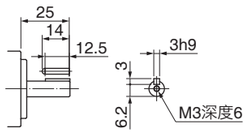

[单位：mm]

导线型（IP65） ・无制动器 ・带保护唇有油封 ・直轴 / 带键带螺纹轴

①编码器用连接器
②电机用连接器

●电机型号（直轴） 质量:0.32 kg

电压	电机型号
100 V	MHMF5AZL1C4
200 V	

● 带键带螺纹轴的型号，请参照 P.20「型号的识别方法」。
● 可能会有尺寸变更的情况，如果用于设计目的，请咨询确切尺寸。

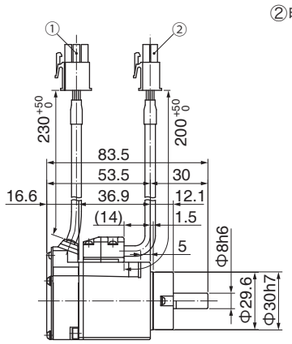

＊安装请使用六角带孔螺栓。

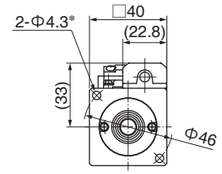

轴端规格
（带键带螺纹孔轴时）

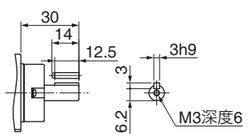

[单位：mm]

※ 电机规格、转矩特性请参照 P.79、P.80。

MHMF 50 W

导线型（IP65） ・有制动器 ・无油封 ・直轴 / 带键带螺纹轴

①编码器用连接器
②制动器用连接器
③电机用连接器

●电机型号（直轴） 质量:0.51 kg

电压	电机型号
100 V	MHMF5AZL1B2
200 V	

● 带键带螺纹轴的型号，请参照 P.20「型号的识别方法」。
● 可能会有尺寸变更的情况，如果用于设计目的，请咨询确切尺寸。

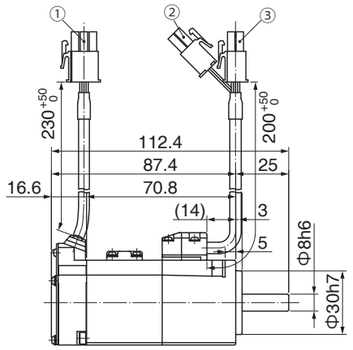

＊安装请使用六角带孔螺栓。

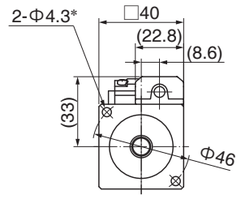

轴端规格
（带键带螺纹孔轴时）

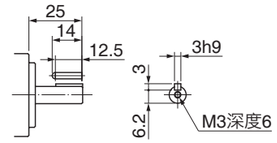

[单位：mm]

导线型（IP65） ・有制动器 ・无油封 ・直轴 / 带键带螺纹轴

①编码器用连接器
②制动器用连接器
③电机用连接器

●电机型号（直轴） 质量:0.53 kg

电压	电机型号
100 V	MHMF5AZL1D2
200 V	

● 带键带螺纹轴的型号，请参照 P.20「型号的识别方法」。
● 可能会有尺寸变更的情况，如果用于设计目的，请咨询确切尺寸。

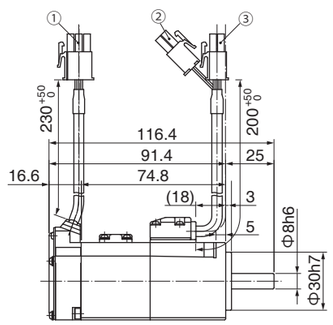

＊安装请使用六角带孔螺栓。

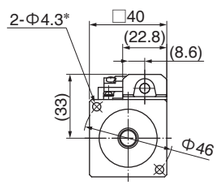

轴端规格
（带键带螺纹孔轴时）

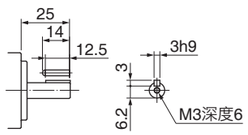

[单位：mm]

导线型（IP65） ・有制动器 ・带保护唇有油封 ・直轴 / 带键带螺纹轴

①编码器用连接器
②制动器用连接器
③电机用连接器

●电机型号（直轴） 质量:0.54 kg

电压	电机型号
100 V	MHMF5AZL1D4
200 V	

● 带键带螺纹轴的型号，请参照 P.20「型号的识别方法」。
● 可能会有尺寸变更的情况，如果用于设计目的，请咨询确切尺寸。

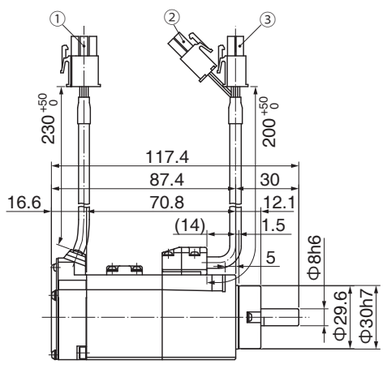

＊安装请使用六角带孔螺栓。

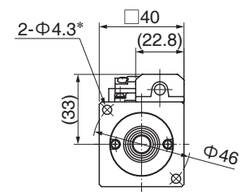

轴端规格
（带键带螺纹孔轴时）

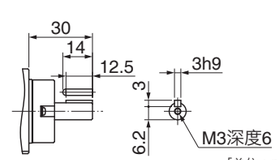

[单位：mm]

※ 电机规格、转矩特性请参照 P.79、P.80。

MHMF 50 W

连接器型（IP67） ・无制动器 ・无油封 ・直轴 / 带键带螺纹轴

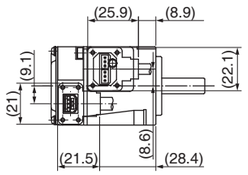

①编码器用连接器
②电机用连接器

●电机型号（直轴） 质量:0.29 kg

电压	电机型号
100 V	MHMF5AZL1A1
200 V	

● 带键带螺纹轴的型号，请参照 P.20「型号的识别方法」。
● 可能会有尺寸变更的情况，如果用于设计目的，请咨询确切尺寸。

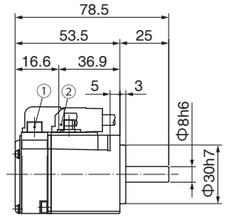

［＊安装请使用六角带孔螺栓。］

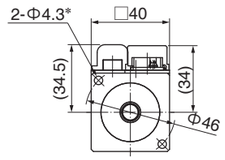

轴端规格
（带键带螺纹孔轴时）

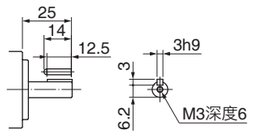

［单位：mm］

连接器型（IP67） ・无制动器 ・有油封 ・直轴 / 带键带螺纹轴

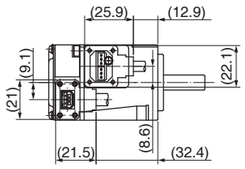

①编码器用连接器
②电机用连接器

●电机型号（直轴） 质量:0.31 kg

电压	电机型号
100 V	MHMF5AZL1C1
200 V	

● 带键带螺纹轴的型号，请参照 P.20「型号的识别方法」。
● 可能会有尺寸变更的情况，如果用于设计目的，请咨询确切尺寸。

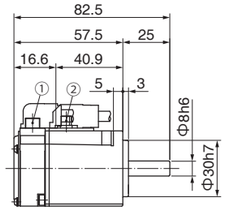

［＊安装请使用六角带孔螺栓。］

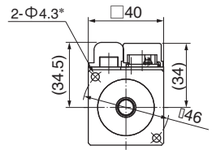

轴端规格
（带键带螺纹孔轴时）

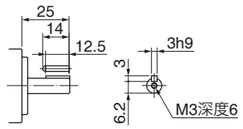

［单位：mm］

连接器型（IP67） ・无制动器 ・带保护唇有油封 ・直轴 / 带键带螺纹轴

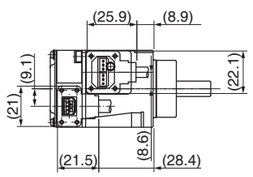

①编码器用连接器
②电机用连接器

●电机型号（直轴） 质量:0.32 kg

电压	电机型号
100 V	MHMF5AZL1C3
200 V	

● 带键带螺纹轴的型号，请参照 P.20「型号的识别方法」。
● 可能会有尺寸变更的情况，如果用于设计目的，请咨询确切尺寸。

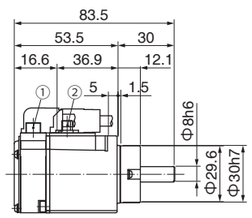

［＊安装请使用六角带孔螺栓。］

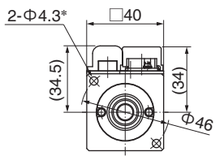

轴端规格
（带键带螺纹孔轴时）

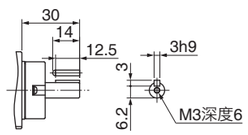

［单位：mm］

※ 电机规格、转矩特性请参照 P.79、P.80。

MHMF 50 W

连接器型（IP67） ・有制动器 ・无油封 ・直轴 / 带键带螺纹轴

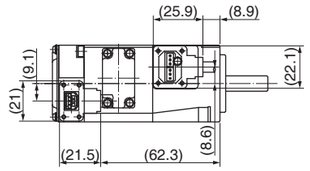

①编码器用连接器
②电机・制动器用连接器

●电机型号（直轴） 质量:0.51 kg

电压	电机型号
100 V	MHMF5AZL1B1
200 V	

● 带键带螺纹轴的型号，请参照 P.20「型号的识别方法」。
● 可能会有尺寸变更的情况，如果用于设计目的，请咨询确切尺寸。

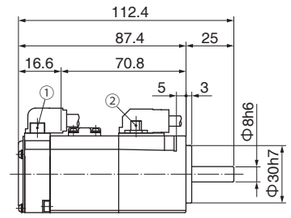

［＊安装请使用六角带孔螺栓。］

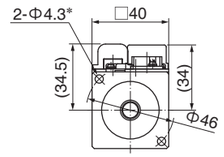

轴端规格
（带键带螺纹孔轴时）

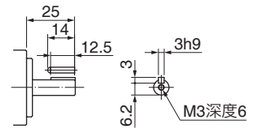

［单位：mm］

连接器型（IP67） ・有制动器 ・有油封 ・直轴 / 带键带螺纹轴

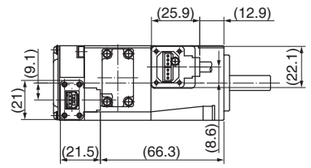

①编码器用连接器
②电机・制动器用连接器

●电机型号（直轴） 质量:0.53 kg

电压	电机型号
100 V	MHMF5AZL1D1
200 V	

● 带键带螺纹轴的型号，请参照 P.20「型号的识别方法」。
● 可能会有尺寸变更的情况，如果用于设计目的，请咨询确切尺寸。

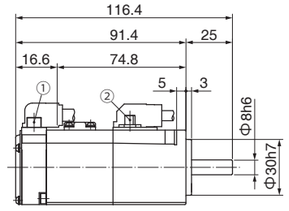

［＊安装请使用六角带孔螺栓。］

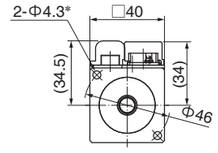

轴端规格
（带键带螺纹孔轴时）

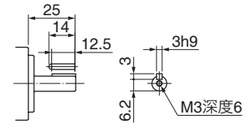

［单位：mm］

连接器型（IP67） ・有制动器 ・带保护唇有油封 ・直轴 / 带键带螺纹轴

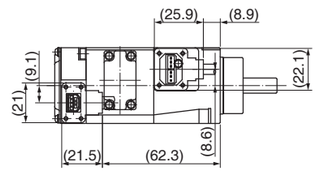

①编码器用连接器
②电机・制动器用连接器

●电机型号（直轴） 质量:0.54 kg

电压	电机型号
100 V	MHMF5AZL1D3
200 V	

● 带键带螺纹轴的型号，请参照 P.20「型号的识别方法」。
● 可能会有尺寸变更的情况，如果用于设计目的，请咨询确切尺寸。

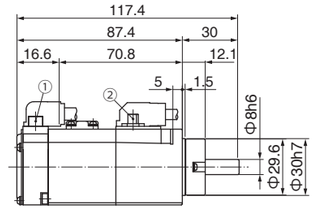

［＊安装请使用六角带孔螺栓。］

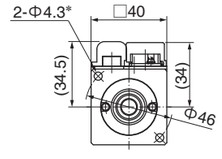

轴端规格
（带键带螺纹孔轴时）

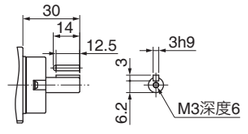

［单位：mm］

※ 电机规格、转矩特性请参照 P.79、P.80。

MHMF 100 W

导线型（IP65） ・无制动器 ・无油封 ・直轴 / 带键带螺纹轴

①编码器用连接器
②电机用连接器

●电机型号（直轴） 质量:0.40 kg

电压	电机型号
100 V	MHMF011L1A2
200 V	MHMF012L1A2

● 带键带螺纹轴的型号，请参照 P.20「型号的识别方法」。
● 可能会有尺寸变更的情况，如果用于设计目的，请咨询确切尺寸。

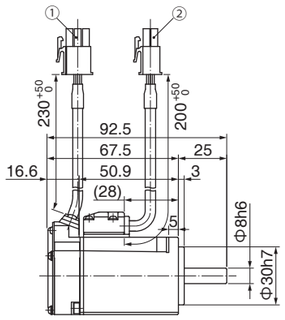

［＊安装请使用六角带孔螺栓。］

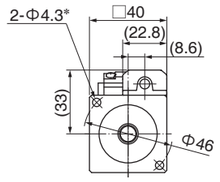

轴端规格
（带键带螺纹孔轴时）

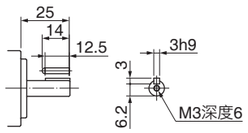

［单位：mm］

导线型（IP65） ・无制动器 ・有油封 ・直轴 / 带键带螺纹轴

①编码器用连接器
②电机用连接器

●电机型号（直轴） 质量:0.42 kg

电压	电机型号
100 V	MHMF011L1C2
200 V	MHMF012L1C2

● 带键带螺纹轴的型号，请参照 P.20「型号的识别方法」。
● 可能会有尺寸变更的情况，如果用于设计目的，请咨询确切尺寸。

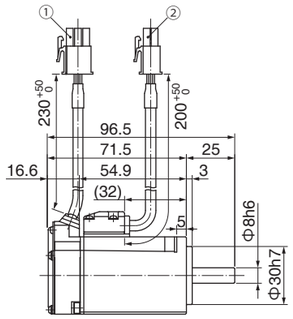

［＊安装请使用六角带孔螺栓。］

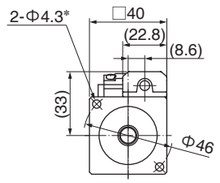

轴端规格
（带键带螺纹孔轴时）

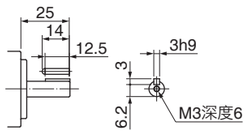

［单位：mm］

导线型（IP65） ・无制动器 ・带保护唇有油封 ・直轴 / 带键带螺纹轴

①编码器用连接器
②电机用连接器

●电机型号（直轴） 质量:0.43 kg

电压	电机型号
100 V	MHMF011L1C4
200 V	MHMF012L1C4

● 带键带螺纹轴的型号，请参照 P.20「型号的识别方法」。
● 可能会有尺寸变更的情况，如果用于设计目的，请咨询确切尺寸。

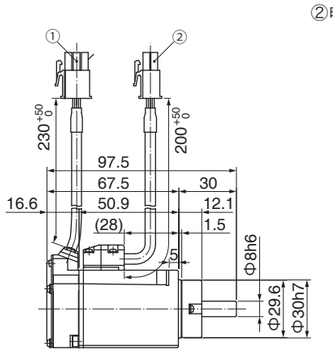

［＊安装请使用六角带孔螺栓。］

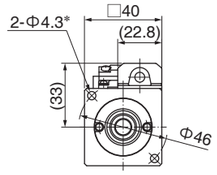

轴端规格
（带键带螺纹孔轴时）

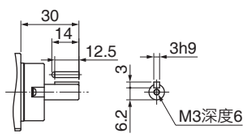

［单位：mm］

※ 电机规格、转矩特性请参照 P.81、P.82。

MHMF 100 W

导线型（IP65） ・有制动器 ・无油封 ・直轴 / 带键带螺纹轴

①编码器用连接器
②制动器用连接器
③电机用连接器

●电机型号（直轴） 质量:0.62 kg

电压	电机型号
100 V	MHMF011L1B2
200 V	MHMF012L1B2

● 带键带螺纹轴的型号，请参照 P.20「型号的识别方法」。
● 可能会有尺寸变更的情况，如果用于设计目的，请咨询确切尺寸。

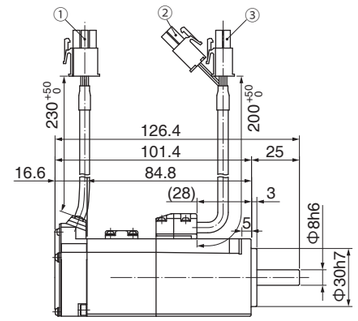

［＊安装请使用六角带孔螺栓。］

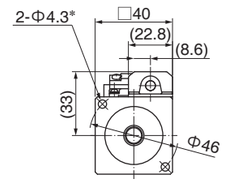

轴端规格
（带键带螺纹孔轴时）

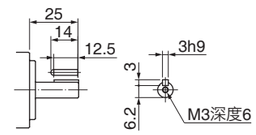

［单位：mm］

导线型（IP65） ・有制动器 ・有油封 ・直轴 / 带键带螺纹轴

①编码器用连接器
②制动器用连接器
③电机用连接器

●电机型号（直轴） 质量:0.64 kg

电压	电机型号
100 V	MHMF011L1D2
200 V	MHMF012L1D2

● 带键带螺纹轴的型号，请参照 P.20「型号的识别方法」。
● 可能会有尺寸变更的情况，如果用于设计目的，请咨询确切尺寸。

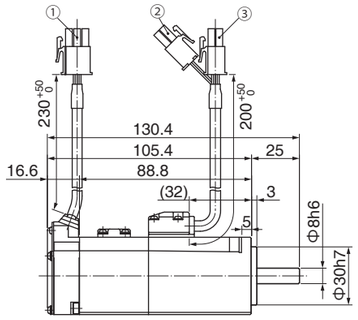

［＊安装请使用六角带孔螺栓。］

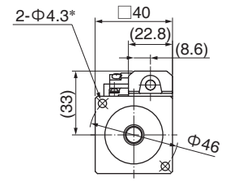

轴端规格
（带键带螺纹孔轴时）

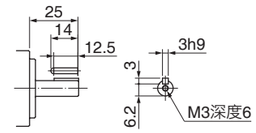

［单位：mm］

导线型（IP65） ・有制动器 ・带保护唇有油封 ・直轴 / 带键带螺纹轴

①编码器用连接器
②制动器用连接器
③电机用连接器

●电机型号（直轴） 质量:0.65 kg

电压	电机型号
100 V	MHMF011L1D4
200 V	MHMF012L1D4

● 带键带螺纹轴的型号，请参照 P.20「型号的识别方法」。
● 可能会有尺寸变更的情况，如果用于设计目的，请咨询确切尺寸。

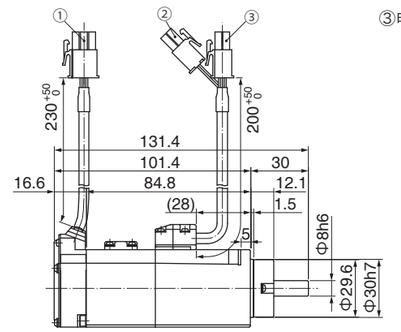

［＊安装请使用六角带孔螺栓。］

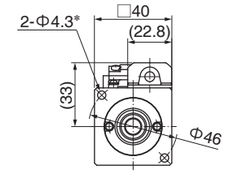

轴端规格
（带键带螺纹孔轴时）

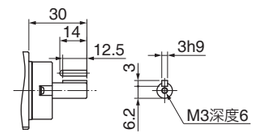

［单位：mm］

※ 电机规格、转矩特性请参照 P.81、P.82。

MHMF 100 W

连接器型（IP67） ・无制动器 ・无油封 ・直轴 / 带键带螺纹轴

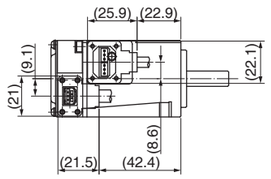

①编码器用连接器
②电机用连接器

●电机型号（直轴） 质量:0.40 kg

电压	电机型号
100 V	MHMF011L1A1
200 V	MHMF012L1A1

● 带键带螺纹轴的型号，请参照 P.20「型号的识别方法」。
● 可能会有尺寸变更的情况，如果用于设计目的，请咨询确切尺寸。

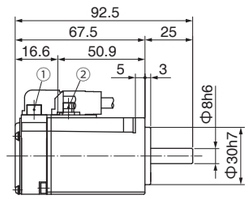

［*安装请使用六角带孔螺栓。］

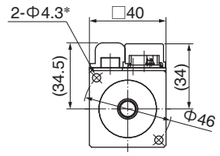

轴端规格
（带键带螺纹孔轴时）

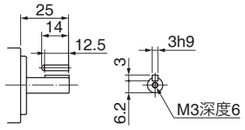

［单位：mm］

连接器型（IP67） ・无制动器 ・有油封 ・直轴 / 带键带螺纹轴

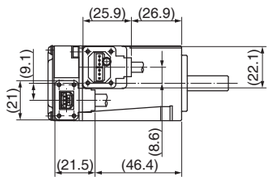

①编码器用连接器
②电机用连接器

●电机型号（直轴） 质量:0.42 kg

电压	电机型号
100 V	MHMF011L1C1
200 V	MHMF012L1C1

● 带键带螺纹轴的型号，请参照 P.20「型号的识别方法」。
● 可能会有尺寸变更的情况，如果用于设计目的，请咨询确切尺寸。

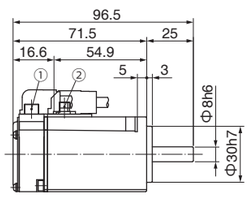

［*安装请使用六角带孔螺栓。］

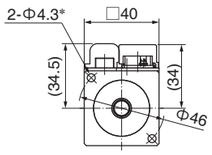

轴端规格
（带键带螺纹孔轴时）

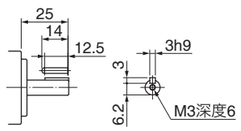

［单位：mm］

连接器型（IP67） ・无制动器 ・带保护唇有油封 ・直轴 / 带键带螺纹轴

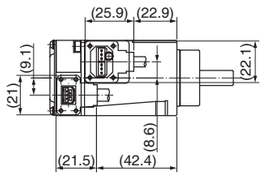

①编码器用连接器
②电机用连接器

●电机型号（直轴） 质量:0.43 kg

电压	电机型号
100 V	MHMF011L1C3
200 V	MHMF012L1C3

● 带键带螺纹轴的型号，请参照 P.20「型号的识别方法」。
● 可能会有尺寸变更的情况，如果用于设计目的，请咨询确切尺寸。

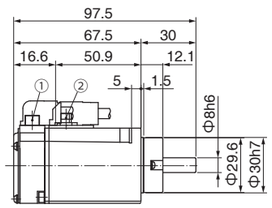

［*安装请使用六角带孔螺栓。］

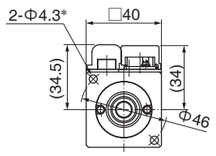

轴端规格
（带键带螺纹孔轴时）

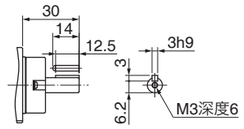

［单位：mm］

※ 电机规格、转矩特性请参照 P.81、P.82。

MHMF 100 W

连接器型（IP67） ・无制动器 ・无油封 ・直轴 / 带键带螺纹轴

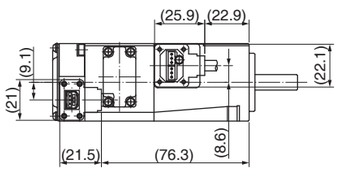

①编码器用连接器
②电机・制动器用连接器

●电机型号（直轴） 质量:0.62 kg

电压	电机型号
100 V	MHMF011L1B1
200 V	MHMF012L1B1

● 带键带螺纹轴的型号，请参照 P.20「型号的识别方法」。
● 可能会有尺寸变更的情况，如果用于设计目的，请咨询确切尺寸。

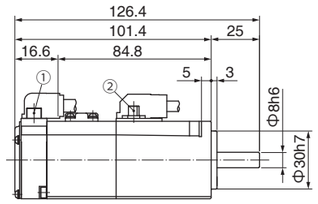

［*安装请使用六角带孔螺栓。］

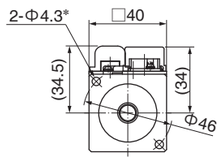

轴端规格
（带键带螺纹孔轴时）

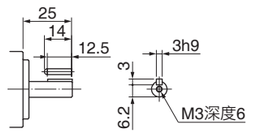

［单位：mm］

连接器型（IP67） ・有制动器 ・有油封 ・直轴 / 带键带螺纹轴

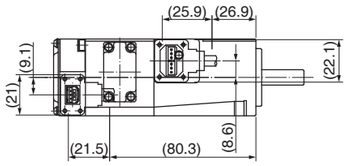

①编码器用连接器
②电机・制动器用连接器

●电机型号（直轴） 质量:0.64 kg

电压	电机型号
100 V	MHMF011L1D1
200 V	MHMF012L1D1

● 带键带螺纹轴的型号，请参照 P.20「型号的识别方法」。
● 可能会有尺寸变更的情况，如果用于设计目的，请咨询确切尺寸。

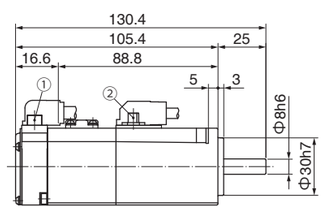

［*安装请使用六角带孔螺栓。］

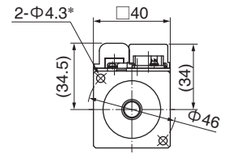

轴端规格
（带键带螺纹孔轴时）

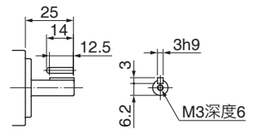

［单位：mm］

连接器型（IP67） ・有制动器 ・带保护唇有油封 ・直轴 / 带键带螺纹轴

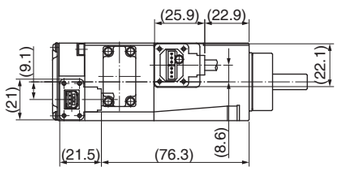

①编码器用连接器
②电机・制动器用连接器

●电机型号（直轴） 质量:0.65 kg

电压	电机型号
100 V	MHMF011L1D3
200 V	MHMF012L1D3

● 带键带螺纹轴的型号，请参照 P.20「型号的识别方法」。
● 可能会有尺寸变更的情况，如果用于设计目的，请咨询确切尺寸。

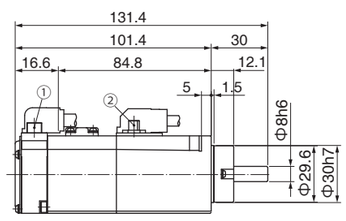

［*安装请使用六角带孔螺栓。］

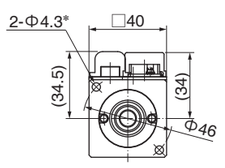

轴端规格
（带键带螺纹孔轴时）

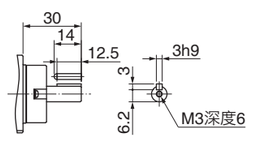

［单位：mm］

※ 电机规格、转矩特性请参照 P.81、P.82。

MHMF 200 W

导线型（IP65） ・无制动器 ・无油封 ・直轴 / 带键带螺纹轴

质量:0.75 kg

①编码器用连接器
②电机用连接器

●电机型号（直轴）

电压	电机型号
100 V	MHMF021L1A2
200 V	MHMF022L1A2

● 带键带螺纹轴的型号，请参照 P.20「型号的识别方法」。
● 可能会有尺寸变更的情况，如果用于设计目的，请咨询确切尺寸。

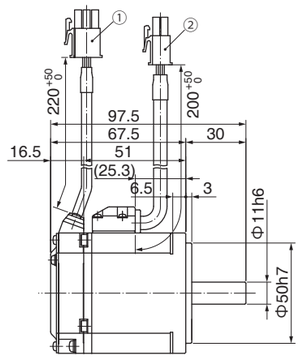

［*安装请使用六角带孔螺栓。］

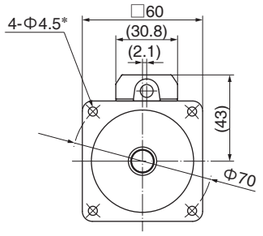

轴端规格
（带键带螺纹孔轴时）

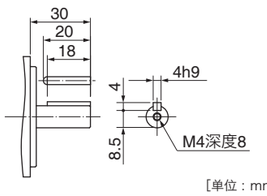

［单位：mm］

导线型（IP65） ・无制动器 ・有油封 ・直轴 / 带键带螺纹轴

质量:0.78 kg

①编码器用连接器
②电机用连接器

●电机型号（直轴）

电压	电机型号
100 V	MHMF021L1C2
200 V	MHMF022L1C2

● 带键带螺纹轴的型号，请参照 P.20「型号的识别方法」。
● 可能会有尺寸变更的情况，如果用于设计目的，请咨询确切尺寸。

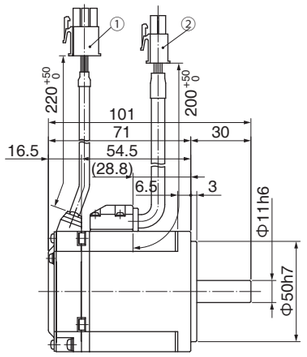

［*安装请使用六角带孔螺栓。］

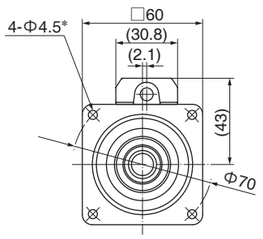

轴端规格
（带键带螺纹孔轴时）

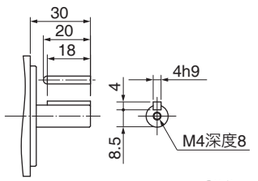

［单位：mm］

导线型（IP65） ・无制动器 ・带保护唇有油封 ・直轴 / 带键带螺纹轴

质量:0.81 kg

①编码器用连接器
②电机用连接器

●电机型号（直轴）

电压	电机型号
100 V	MHMF021L1C4
200 V	MHMF022L1C4

● 带键带螺纹轴的型号，请参照 P.20「型号的识别方法」。
● 可能会有尺寸变更的情况，如果用于设计目的，请咨询确切尺寸。

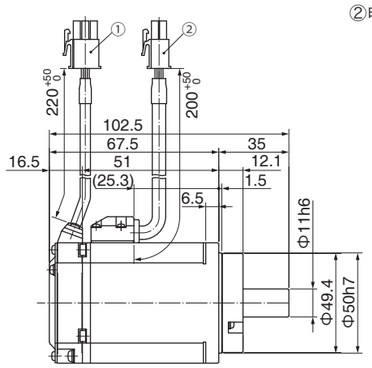

［*安装请使用六角带孔螺栓。］

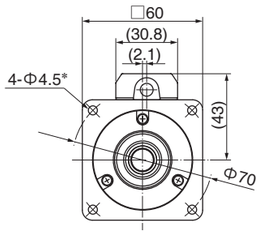

轴端规格
（带键带螺纹孔轴时）

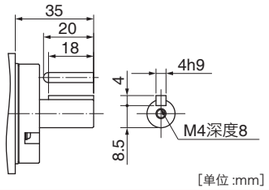

［单位:mm］

※ 电机规格、转矩特性请参照 P.83、P.84。

MHMF 200 W

导线型（IP65） ・有制动器 ・无油封 ・直轴 / 带键带螺纹轴

质量:1.1 kg

①编码器用连接器
②制动器用连接器
③电机用连接器

●电机型号（直轴）

电压	电机型号
100 V	MHMF021L1B2
200 V	MHMF022L1B2

● 带键带螺纹轴的型号，请参照 P.20「型号的识别方法」。
● 可能会有尺寸变更的情况，如果用于设计目的，请咨询确切尺寸。

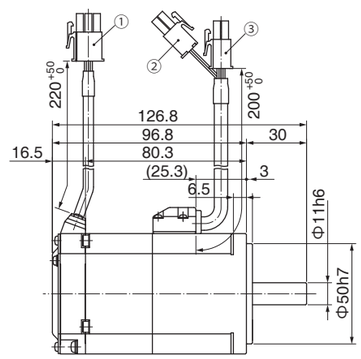

［*安装请使用六角带孔螺栓。］

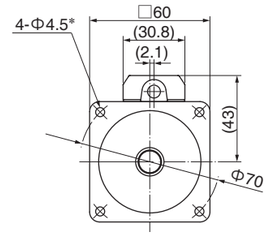

［*安装请使用六角带孔螺栓。］

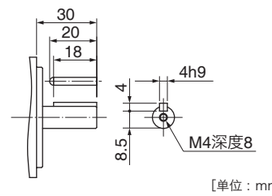

［单位：mm］

导线型（IP65） ・有制动器 ・有油封 ・直轴 / 带键带螺纹轴

质量:1.2 kg

①编码器用连接器
②制动器用连接器
③电机用连接器

●电机型号（直轴）

电压	电机型号
100 V	MHMF021L1D2
200 V	MHMF022L1D2

● 带键带螺纹轴的型号，请参照 P.20「型号的识别方法」。
● 可能会有尺寸变更的情况，如果用于设计目的，请咨询确切尺寸。

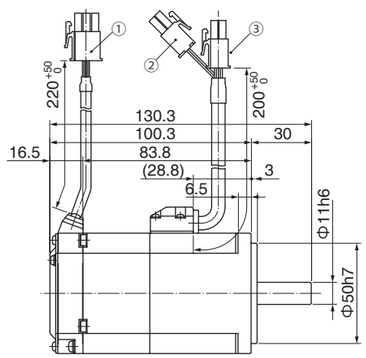

［*安装请使用六角带孔螺栓。］

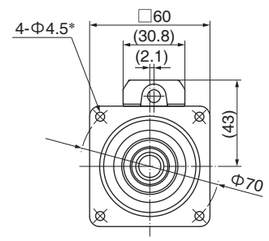

轴端规格
（带键带螺纹孔轴时）

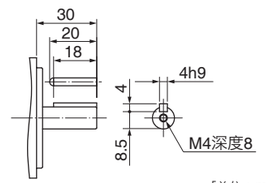

［单位：mm］

导线型（IP65） ・有制动器 ・带保护唇有油封 ・直轴 / 带键带螺纹轴

质量:1.2 kg

①编码器用连接器
②制动器用连接器
③电机用连接器

●电机型号（直轴）

电压	电机型号
100 V	MHMF021L1D4
200 V	MHMF022L1D4

● 带键带螺纹轴的型号，请参照 P.20「型号的识别方法」。
● 可能会有尺寸变更的情况，如果用于设计目的，请咨询确切尺寸。

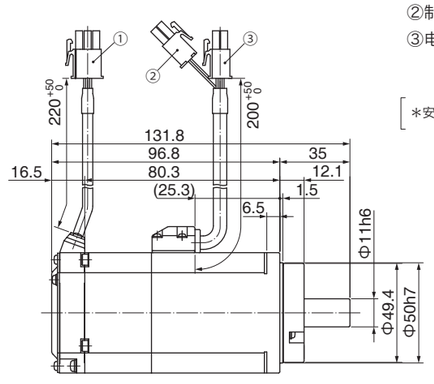

［*安装请使用六角带孔螺栓。］

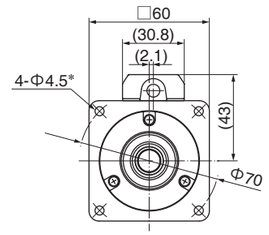

轴端规格
（带键带螺纹孔轴时）

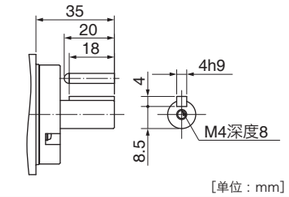

［单位：mm］

※ 电机规格、转矩特性请参照 P.83、P.84。

MHMF 200 W

连接器型（IP67） ・无制动器 ・无油封 ・直轴 / 带键带螺纹轴

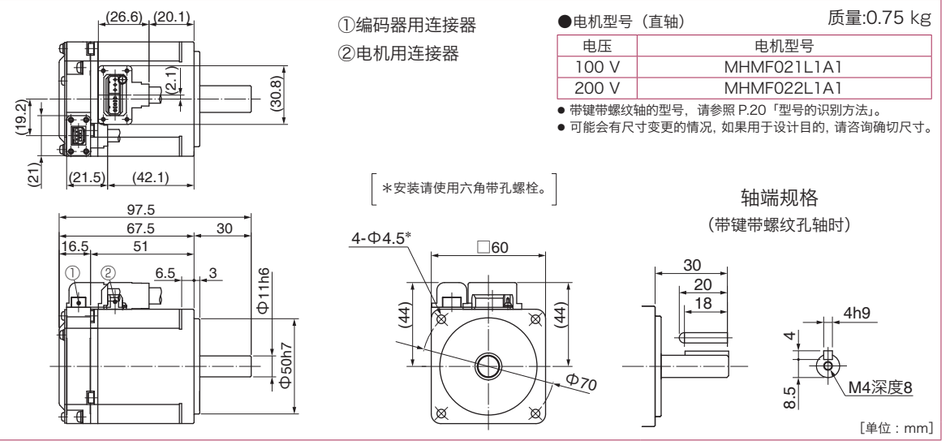

①编码器用连接器
②电机用连接器

●电机型号（直轴） 质量:0.75 kg

电压	电机型号
100 V	MHMF021L1A1
200 V	MHMF022L1A1

● 带键带螺纹轴的型号，请参照 P.20「型号的识别方法」。
● 可能会有尺寸变更的情况，如果用于设计目的，请咨询确切尺寸。

［*安装请使用六角带孔螺栓。］

轴端规格
（带键带螺纹孔轴时）

［单位：mm］

连接器型（IP67） ・无制动器 ・有油封 ・直轴 / 带键带螺纹轴

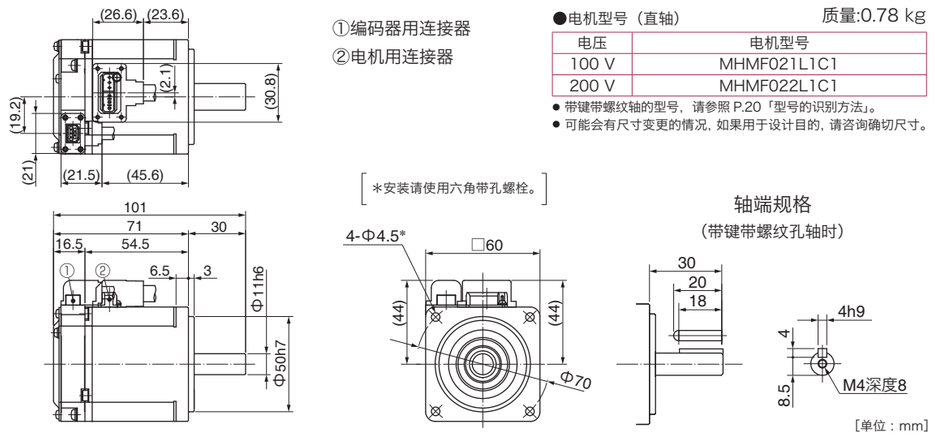

①编码器用连接器
②电机用连接器

●电机型号（直轴） 质量:0.78 kg

电压	电机型号
100 V	MHMF021L1C1
200 V	MHMF022L1C1

● 带键带螺纹轴的型号，请参照 P.20「型号的识别方法」。
● 可能会有尺寸变更的情况，如果用于设计目的，请咨询确切尺寸。

［*安装请使用六角带孔螺栓。］

轴端规格
（带键带螺纹孔轴时）

［单位：mm］

连接器型（IP67） ・无制动器 ・带保护唇有油封 ・直轴 / 带键带螺纹轴

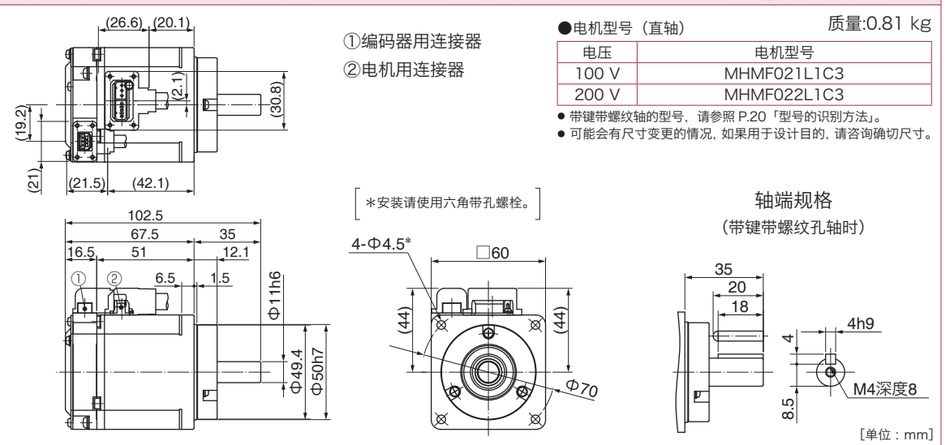

①编码器用连接器
②电机用连接器

●电机型号（直轴） 质量:0.81 kg

电压	电机型号
100 V	MHMF021L1C3
200 V	MHMF022L1C3

● 带键带螺纹轴的型号，请参照 P.20「型号的识别方法」。
● 可能会有尺寸变更的情况，如果用于设计目的，请咨询确切尺寸。

［*安装请使用六角带孔螺栓。］

轴端规格
（带键带螺纹孔轴时）

［单位：mm］

※ 电机规格、转矩特性请参照 P.83、P.84。

MHMF 200 W

连接器型（IP67） ・有制动器 ・无油封 ・直轴 / 带键带螺纹轴

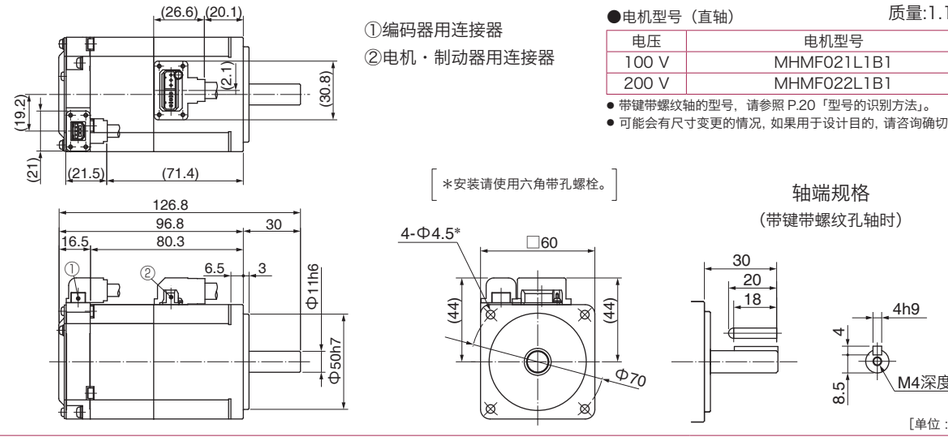

①编码器用连接器
②电机・制动器用连接器

●电机型号（直轴） 质量:1.1 kg

电压	电机型号
100 V	MHMF021L1B1
200 V	MHMF022L1B1

● 带键带螺纹轴的型号，请参照 P.20「型号的识别方法」。
● 可能会有尺寸变更的情况，如果用于设计目的，请咨询确切尺寸。

［*安装请使用六角带孔螺栓。］

轴端规格
（带键带螺纹孔轴时）

［单位：mm］

连接器型（IP67） ・有制动器 ・有油封 ・直轴 / 带键带螺纹轴

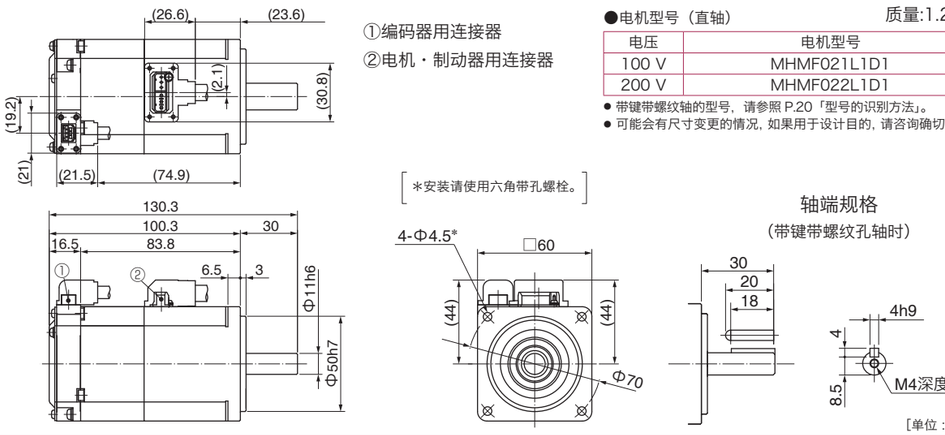

①编码器用连接器
②电机・制动器用连接器

●电机型号（直轴） 质量:1.2 kg

电压	电机型号
100 V	MHMF021L1D1
200 V	MHMF022L1D1

● 带键带螺纹轴的型号，请参照 P.20「型号的识别方法」。
● 可能会有尺寸变更的情况，如果用于设计目的，请咨询确切尺寸。

［*安装请使用六角带孔螺栓。］

轴端规格
（带键带螺纹孔轴时）

［单位：mm］

连接器型（IP67） ・有制动器 ・带保护唇有油封 ・直轴 / 带键带螺纹轴

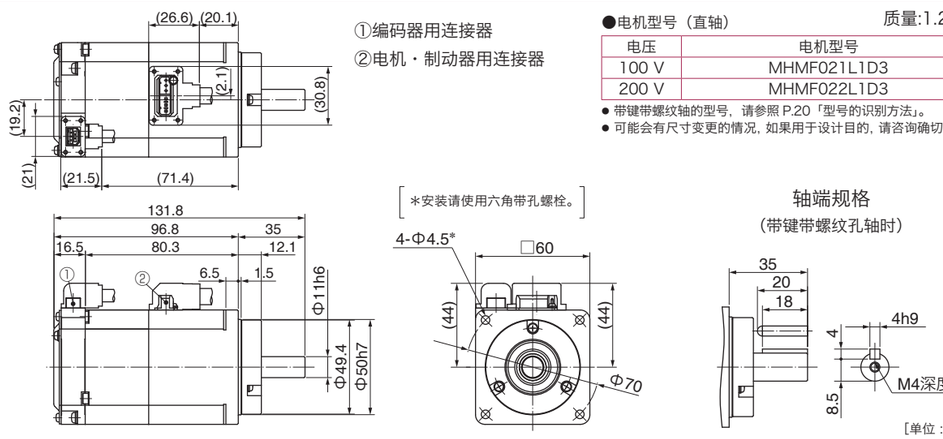

①编码器用连接器
②电机・制动器用连接器

●电机型号（直轴） 质量:1.2 kg

电压	电机型号
100 V	MHMF021L1D3
200 V	MHMF022L1D3

● 带键带螺纹轴的型号，请参照 P.20「型号的识别方法」。
● 可能会有尺寸变更的情况，如果用于设计目的，请咨询确切尺寸。

［*安装请使用六角带孔螺栓。］

轴端规格
（带键带螺纹孔轴时）

［单位：mm］

※ 电机规格、转矩特性请参照 P.83、P.84。

MHMF 400 W

导线型（IP65） ・无制动器 ・无油封 ・直轴 / 带键带螺纹轴

①编码器用连接器
②电机用连接器

●电机型号（直轴） 质量:1.1 kg

电压	电机型号
100 V	MHMF041L1A2
200 V	MHMF042L1A2

● 带键带螺纹轴的型号，请参照 P.20「型号的识别方法」。
● 可能会有尺寸变更的情况，如果用于设计目的，请咨询确切尺寸。

［＊安装请使用六角带孔螺栓。］

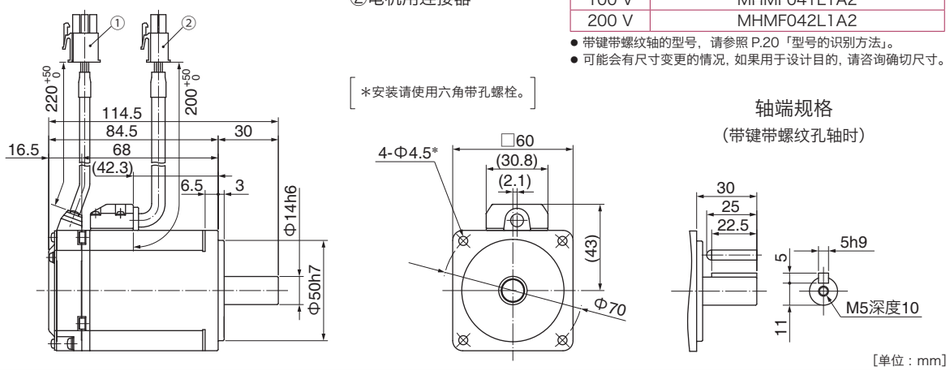

［单位：mm］

导线型（IP65） ・无制动器 ・有油封 ・直轴 / 带键带螺纹轴

①编码器用连接器
②电机用连接器

●电机型号（直轴） 质量:1.2 kg

电压	电机型号
100 V	MHMF041L1C2
200 V	MHMF042L1C2

● 带键带螺纹轴的型号，请参照 P.20「型号的识别方法」。
● 可能会有尺寸变更的情况，如果用于设计目的，请咨询确切尺寸。

［＊安装请使用六角带孔螺栓。］

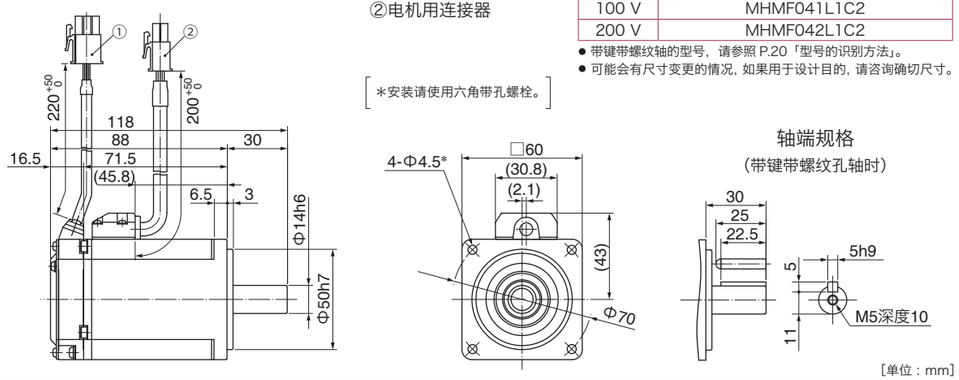

［单位：mm］

导线型（IP65） ・无制动器 ・带保护唇有油封 ・直轴 / 带键带螺纹轴

①编码器用连接器
②电机用连接器

●电机型号（直轴） 质量:1.2 kg

电压	电机型号
100 V	MHMF041L1C4
200 V	MHMF042L1C4

● 带键带螺纹轴的型号，请参照 P.20「型号的识别方法」。
● 可能会有尺寸变更的情况，如果用于设计目的，请咨询确切尺寸。

［＊安装请使用六角带孔螺栓。］

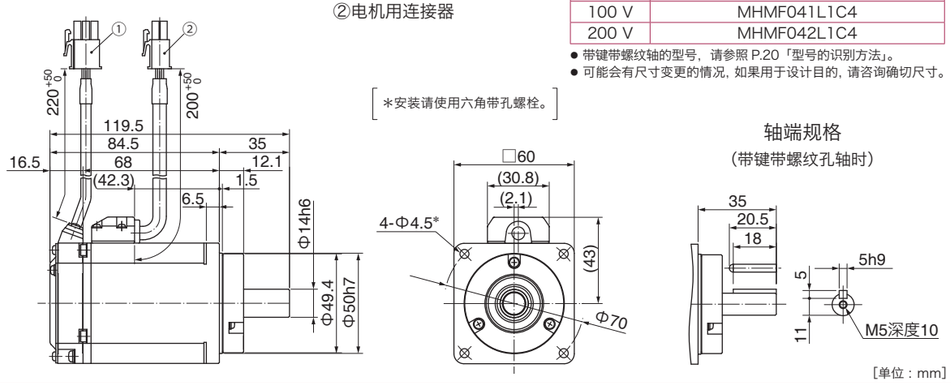

［单位：mm］

※ 电机规格、转矩特性请参照 P.85、P.86。

MHMF 400 W

导线型（IP65） ・有制动器 ・无油封 ・直轴 / 带键带螺纹轴

①编码器用连接器
②制动器用连接器
③电机用连接器

●电机型号（直轴） 质量1.5 kg

电压	电机型号
100 V	MHMF041L1B2
200 V	MHMF042L1B2

● 带键带螺纹轴的型号，请参照 P.20「型号的识别方法」。
● 可能会有尺寸变更的情况，如果用于设计目的，请咨询确切尺寸。

［＊安装请使用六角带孔螺栓。］

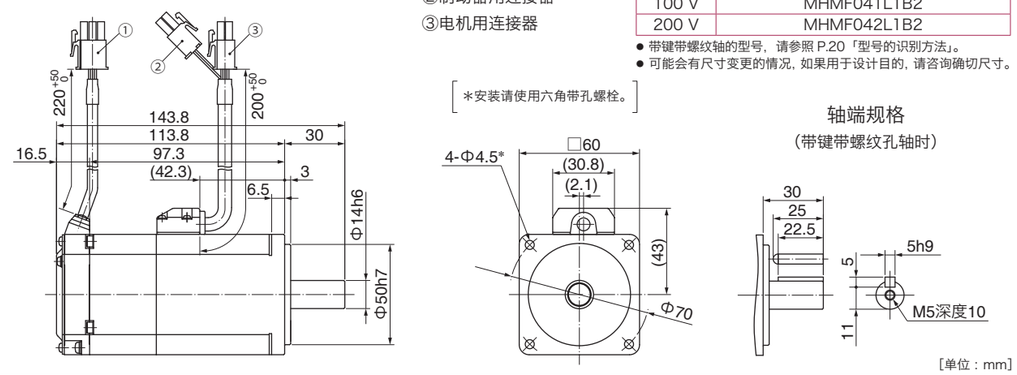

［单位：mm］

导线型（IP65） ・有制动器 ・有油封 ・直轴 / 带键带螺纹轴

①编码器用连接器
②制动器用连接器
③电机用连接器

●电机型号（直轴） 质量:1.6 kg

电压	电机型号
100 V	MHMF041L1D2
200 V	MHMF042L1D2

● 带键带螺纹轴的型号，请参照 P.20「型号的识别方法」。
● 可能会有尺寸变更的情况，如果用于设计目的，请咨询确切尺寸。

［＊安装请使用六角带孔螺栓。］

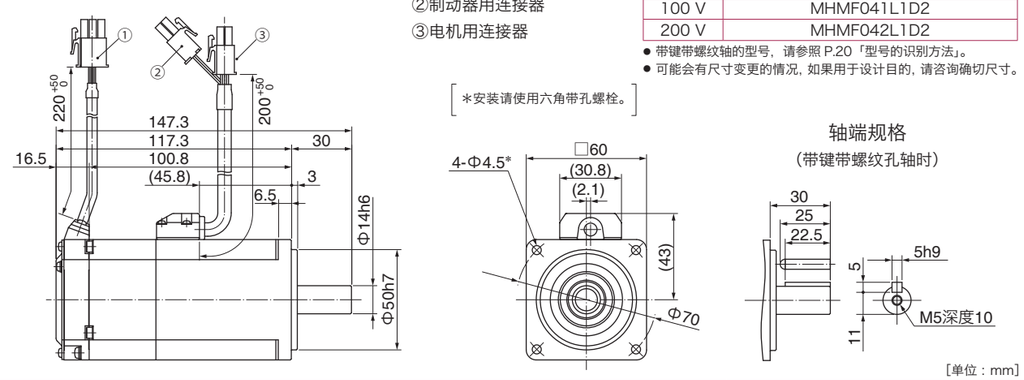

［单位：mm］

导线型（IP65） ・有制动器 ・带保护唇有油封 ・直轴 / 带键带螺纹轴

①编码器用连接器
②制动器用连接器
③电机用连接器

●电机型号（直轴） 质量:1.6 kg

电压	电机型号
100 V	MHMF041L1D4
200 V	MHMF042L1D4

● 带键带螺纹轴的型号，请参照 P.20「型号的识别方法」。
● 可能会有尺寸变更的情况，如果用于设计目的，请咨询确切尺寸。

［＊安装请使用六角带孔螺栓。］

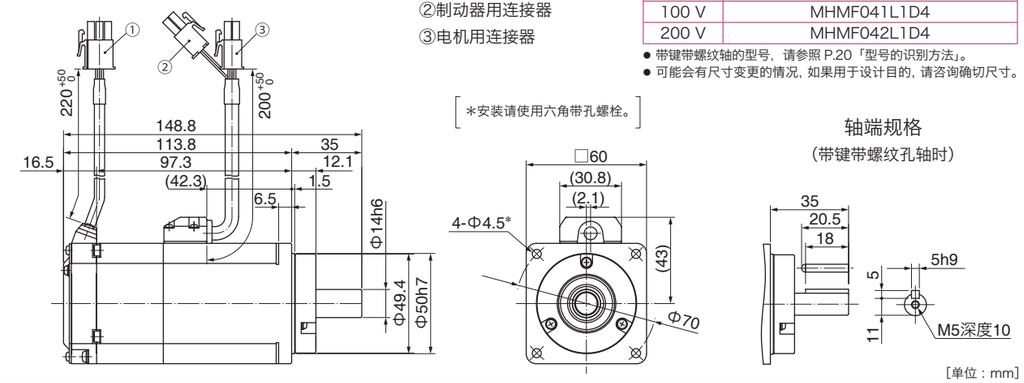

［单位：mm］

※ 电机规格、转矩特性请参照 P.85、P.86。

MHMF 400 W

连接器型（IP67） ・无制动器 ・无油封 ・直轴 / 带键带螺纹轴

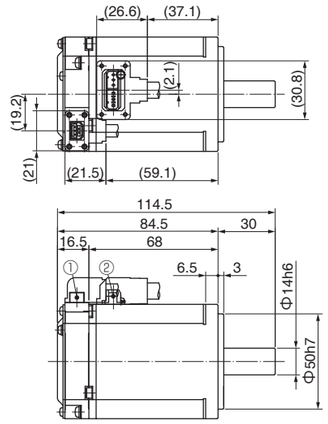

①编码器用连接器
②电机用连接器

●电机型号（直轴） 质量:1.1kg

电压	电机型号
100 V	MHMF041L1A1
200 V	MHMF042L1A1

● 带键带螺纹轴的型号，请参照 P.20「型号的识别方法」。
● 可能会有尺寸变更的情况，如果用于设计目的，请咨询确切尺寸。

［＊安装请使用六角带孔螺栓。］

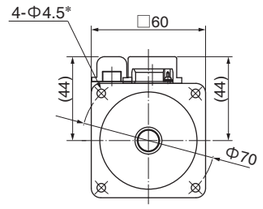

轴端规格
（带键带螺纹孔轴时）

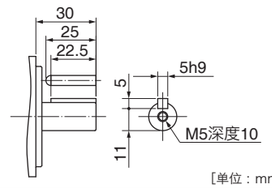

［单位：mm］

连接器型（IP67） ・无制动器 ・有油封 ・直轴 / 带键带螺纹轴

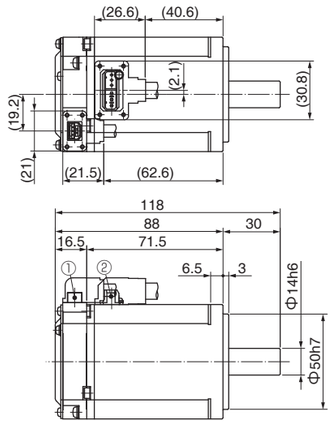

①编码器用连接器
②电机用连接器

●电机型号（直轴） 质量:1.2 kg

电压	电机型号
100 V	MHMF041L1C1
200 V	MHMF042L1C1

● 带键带螺纹轴的型号，请参照 P.20「型号的识别方法」。
● 可能会有尺寸变更的情况，如果用于设计目的，请咨询确切尺寸。

［＊安装请使用六角带孔螺栓。］

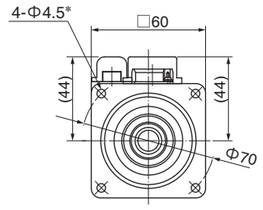

轴端规格
（带键带螺纹孔轴时）

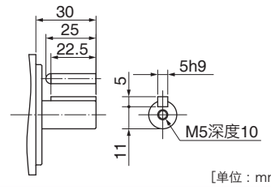

［单位：mm］

连接器型（IP67） ・无制动器 ・带保护唇有油封 ・直轴 / 带键带螺纹轴

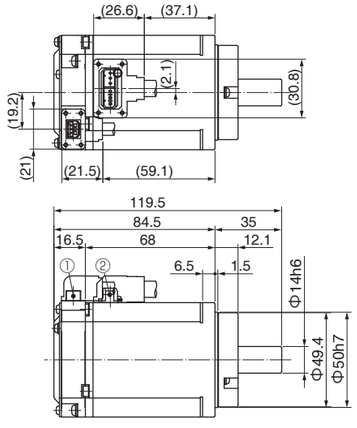

①编码器用连接器
②电机用连接器

●电机型号（直轴） 质量:1.2 kg

电压	电机型号
100 V	MHMF041L1C3
200 V	MHMF042L1C3

● 带键带螺纹轴的型号，请参照 P.20「型号的识别方法」。
● 可能会有尺寸变更的情况，如果用于设计目的，请咨询确切尺寸。

［＊安装请使用六角带孔螺栓。］

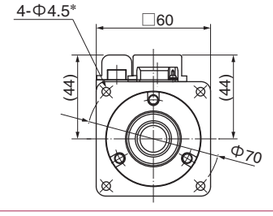

轴端规格
（带键带螺纹孔轴时）

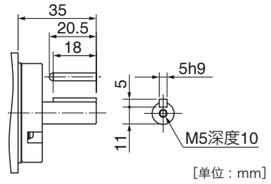

［单位：mm］

※ 电机规格、转矩特性请参照 P.85、P.86。

MHMF 400 W

连接器型（IP67） ・有制动器 ・无油封 ・直轴 / 带键带螺纹轴

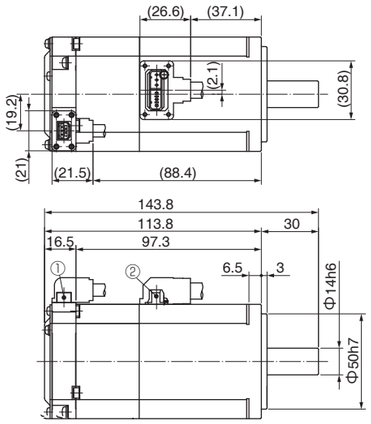

①编码器用连接器
②电机・制动器用连接器

●电机型号（直轴） 质量:1.5 kg

电压	电机型号
100 V	MHMF041L1B1
200 V	MHMF042L1B1

● 带键带螺纹轴的型号，请参照 P.20「型号的识别方法」。
● 可能会有尺寸变更的情况，如果用于设计目的，请咨询确切尺寸。

［＊安装请使用六角带孔螺栓。］

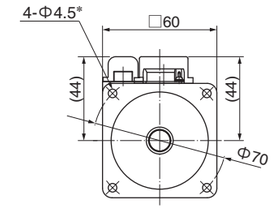

轴端规格
（带键带螺纹孔轴时）

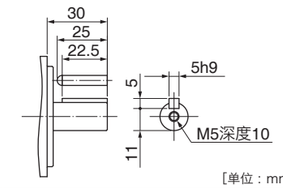

［单位：mm］

连接器型（IP67） ・有制动器 ・有油封 ・直轴 / 带键带螺纹轴

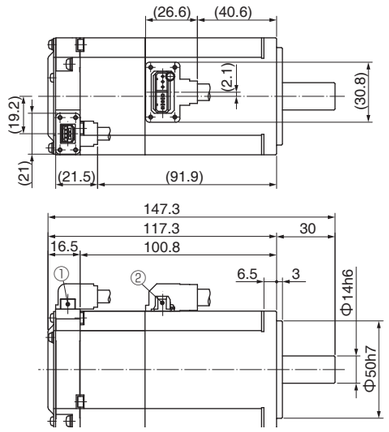

①编码器用连接器
②电机・制动器用连接器

●电机型号（直轴） 质量:1.6 kg

电压	电机型号
100 V	MHMF041L1D1
200 V	MHMF042L1D1

● 带键带螺纹轴的型号，请参照 P.20「型号的识别方法」。
● 可能会有尺寸变更的情况，如果用于设计目的，请咨询确切尺寸。

［＊安装请使用六角带孔螺栓。］

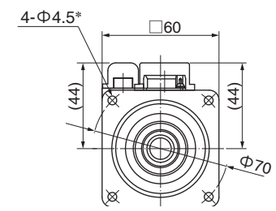

轴端规格
（带键带螺纹孔轴时）

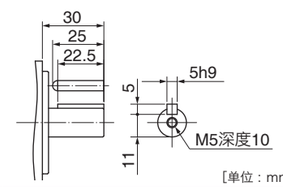

［单位：mm］

连接器型（IP67） ・有制动器 ・带保护唇有油封 ・直轴 / 带键带螺纹轴

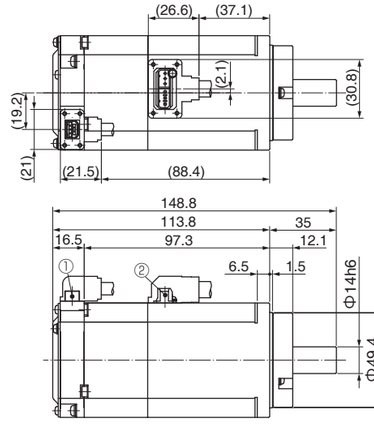

①编码器用连接器
②电机・制动器用连接器

●电机型号（直轴） 质量:1.6 kg

电压	电机型号
100 V	MHMF041L1D3
200 V	MHMF042L1D3

● 带键带螺纹轴的型号，请参照 P.20「型号的识别方法」。
● 可能会有尺寸变更的情况，如果用于设计目的，请咨询确切尺寸。

［＊安装请使用六角带孔螺栓。］

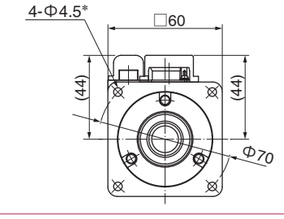

轴端规格
（带键带螺纹孔轴时）

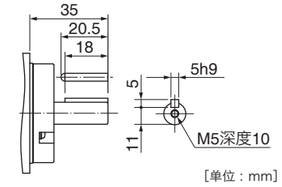

［单位：mm］

※ 电机规格、转矩特性请参照 P.85、P.86。

MHMF 750 W

导线型（IP65） ・无制动器 ・无油封 ・直轴 / 带键带螺纹轴

①编码器用连接器
②电机用连接器

质量:2.2 kg

●电机型号（直轴）

电压	电机型号
200 V	MHMF082L1A2

● 带键带螺纹轴的型号，请参照 P.20「型号的识别方法」。
● 可能会有尺寸变更的情况，如果用于设计目的，请咨询确切尺寸。

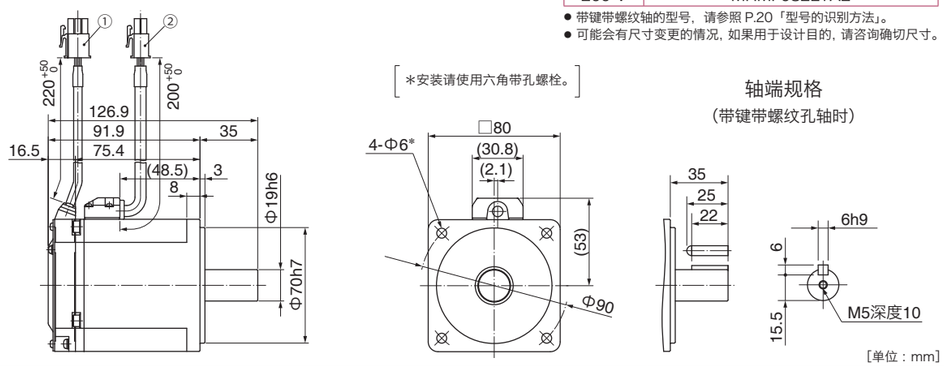

导线型（IP65） ・无制动器 ・有油封 ・直轴 / 带键带螺纹轴

①编码器用连接器
②电机用连接器

质量:2.3 kg

●电机型号（直轴）

电压	电机型号
200 V	MHMF082L1C2

● 带键带螺纹轴的型号，请参照 P.20「型号的识别方法」。
● 可能会有尺寸变更的情况，如果用于设计目的，请咨询确切尺寸。

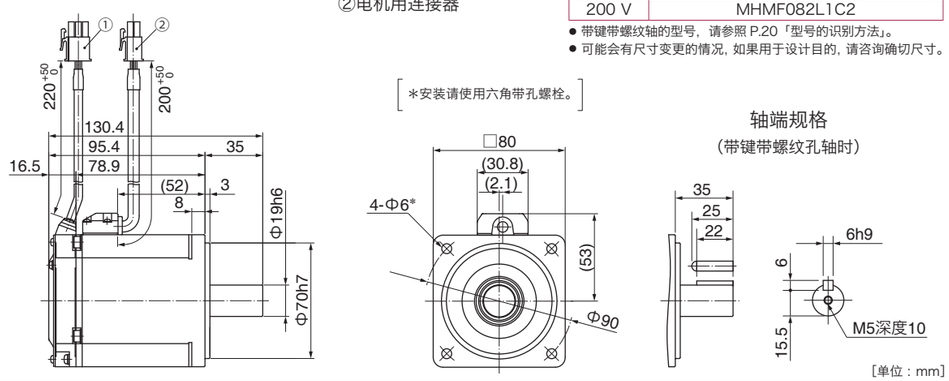

导线型（IP65） ・无制动器 ・带保护唇有油封 ・直轴 / 带键带螺纹轴

①编码器用连接器
②电机用连接器

质量:2.4 kg

●电机型号（直轴）

电压	电机型号
200 V	MHMF082L1C4

● 带键带螺纹轴的型号，请参照 P.20「型号的识别方法」。
● 可能会有尺寸变更的情况，如果用于设计目的，请咨询确切尺寸。

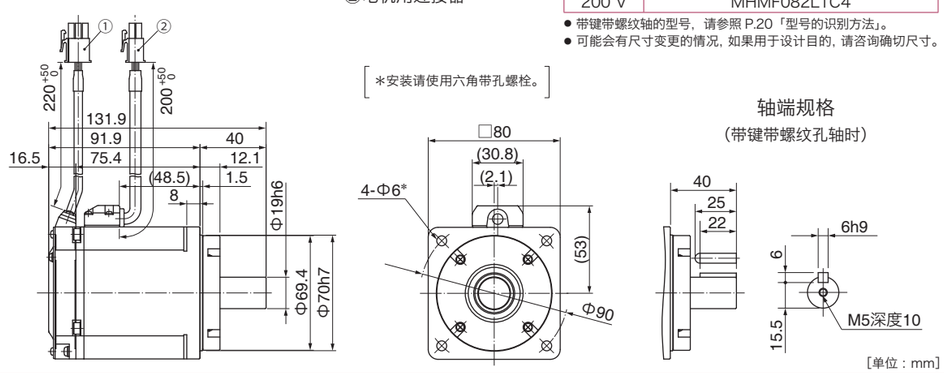

※ 电机规格、转矩特性请参照 P.87。

MHMF 750 W

导线型（IP65） ・有制动器 ・无油封 ・直轴 / 带键带螺纹轴

①编码器用连接器
②制动器用连接器
③电机用连接器

质量:2.9 kg

●电机型号（直轴）

电压	电机型号
200 V	MHMF082L1B2

● 带键带螺纹轴的型号，请参照 P.20「型号的识别方法」。
● 可能会有尺寸变更的情况，如果用于设计目的，请咨询确切尺寸。

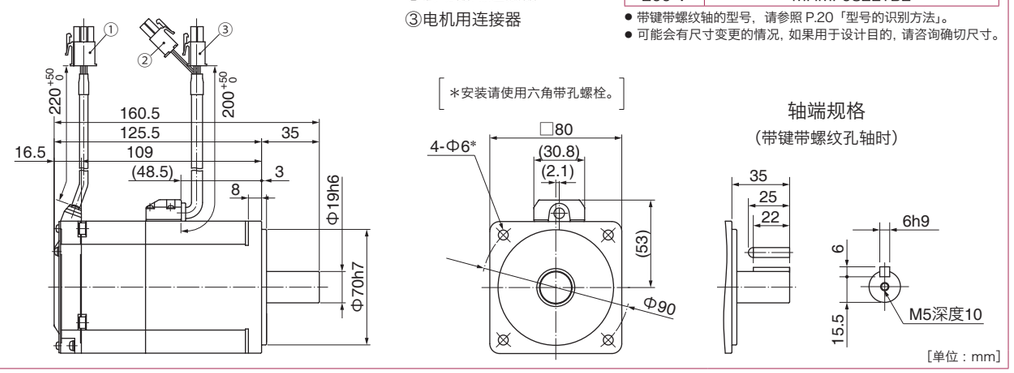

导线型（IP65） ・有制动器 ・有油封 ・直轴 / 带键带螺纹轴

①编码器用连接器
②制动器用连接器
③电机用连接器

质量:3.0 kg

●电机型号（直轴）

电压	电机型号
200 V	MHMF082L1D2

● 带键带螺纹轴的型号，请参照 P.20「型号的识别方法」。
● 可能会有尺寸变更的情况，如果用于设计目的，请咨询确切尺寸。

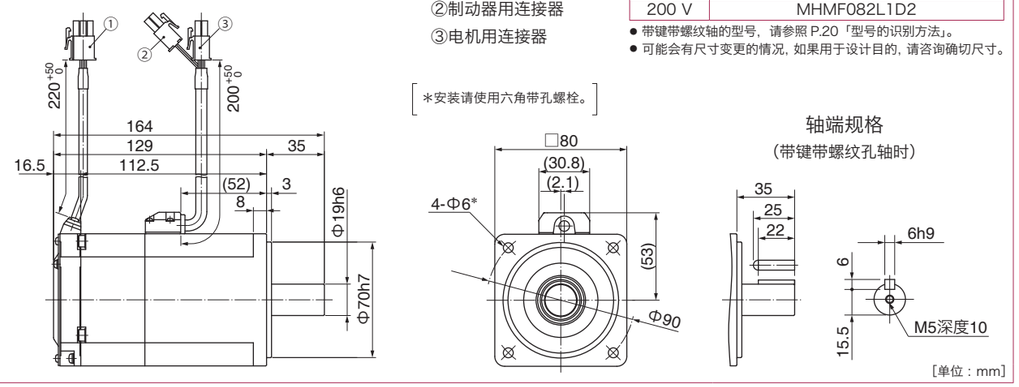

导线型（IP65） ・有制动器 ・带保护唇有油封 ・直轴 / 带键带螺纹轴

①编码器用连接器
②制动器用连接器
③电机用连接器

质量:3.1 kg

●电机型号（直轴）

电压	电机型号
200 V	MHMF082L1D4

● 带键带螺纹轴的型号，请参照 P.20「型号的识别方法」。
● 可能会有尺寸变更的情况，如果用于设计目的，请咨询确切尺寸。

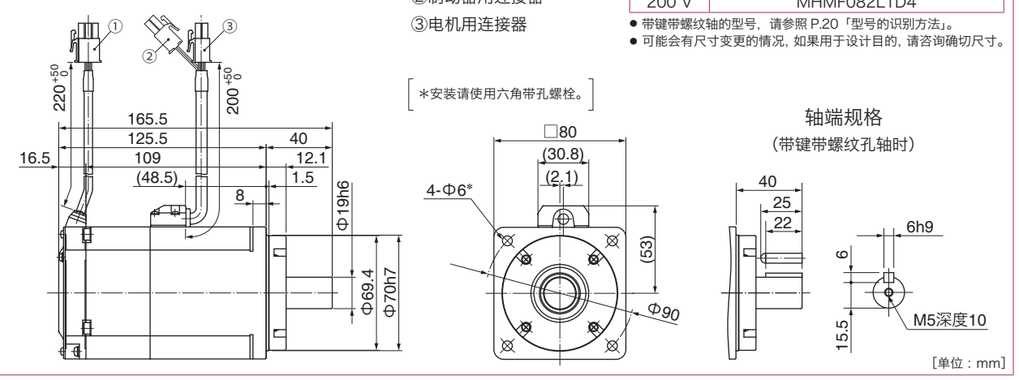

※ 电机规格、转矩特性请参照 P.87。

MHMF 750 W

连接器型（IP67） ・无制动器 ・无油封 ・直轴 / 带键带螺纹轴

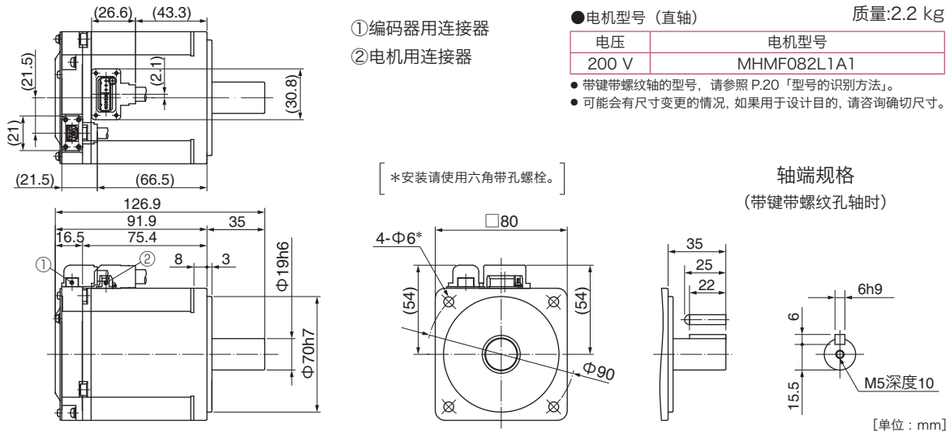

①编码器用连接器
②电机用连接器

质量:2.2 kg

●电机型号（直轴）

电压	电机型号
200 V	MHMF082L1A1

● 带键带螺纹轴的型号，请参照 P.20「型号的识别方法」。
● 可能会有尺寸变更的情况，如果用于设计目的，请咨询确切尺寸。

［*安装请使用六角带孔螺栓。］

轴端规格
（带键带螺纹孔轴时）

［单位：mm］

连接器型（IP67） ・无制动器 ・有油封 ・直轴 / 带键带螺纹轴

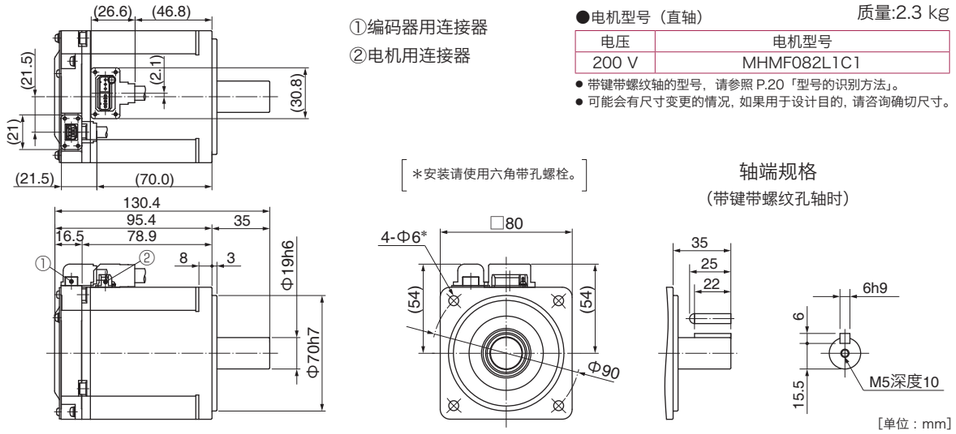

①编码器用连接器
②电机用连接器

质量:2.3 kg

●电机型号（直轴）

电压	电机型号
200 V	MHMF082L1C1

● 带键带螺纹轴的型号，请参照 P.20「型号的识别方法」。
● 可能会有尺寸变更的情况，如果用于设计目的，请咨询确切尺寸。

［*安装请使用六角带孔螺栓。］

轴端规格
（带键带螺纹孔轴时）

［单位：mm］

连接器型（IP67） ・无制动器 ・带保护唇有油封 ・直轴 / 带键带螺纹轴

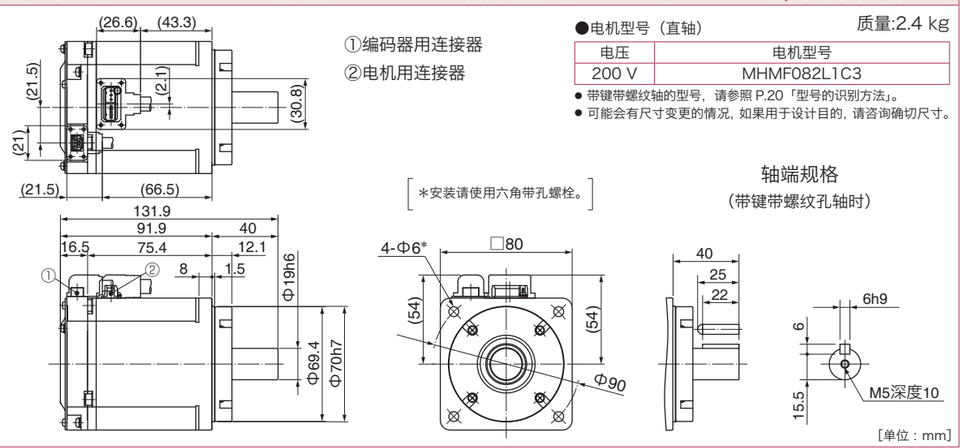

①编码器用连接器
②电机用连接器

质量:2.4 kg

●电机型号（直轴）

电压	电机型号
200 V	MHMF082L1C3

● 带键带螺纹轴的型号，请参照 P.20「型号的识别方法」。
● 可能会有尺寸变更的情况，如果用于设计目的，请咨询确切尺寸。

［*安装请使用六角带孔螺栓。］

轴端规格
（带键带螺纹孔轴时）

［单位：mm］

※ 电机规格、转矩特性请参照 P.87。

MHMF 750 W

连接器型（IP67） ・有制动器 ・有油封 ・直轴 / 带键带螺纹轴

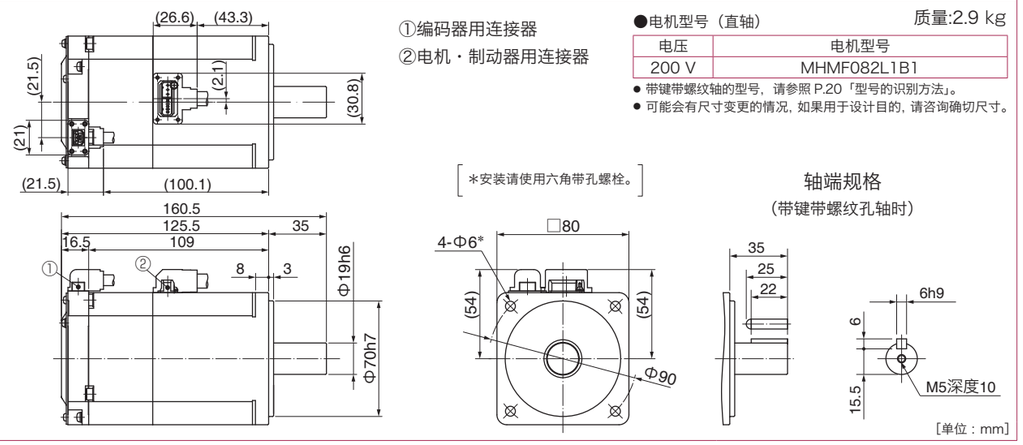

①编码器用连接器
②电机・制动器用连接器

质量:2.9 kg

●电机型号（直轴）

电压	电机型号
200 V	MHMF082L1B1

● 带键带螺纹轴的型号，请参照 P.20「型号的识别方法」。
● 可能会有尺寸变更的情况，如果用于设计目的，请咨询确切尺寸。

［*安装请使用六角带孔螺栓。］

轴端规格
（带键带螺纹孔轴时）

［单位：mm］

连接器型（IP67） ・有制动器 ・有油封 ・直轴 / 带键带螺纹轴

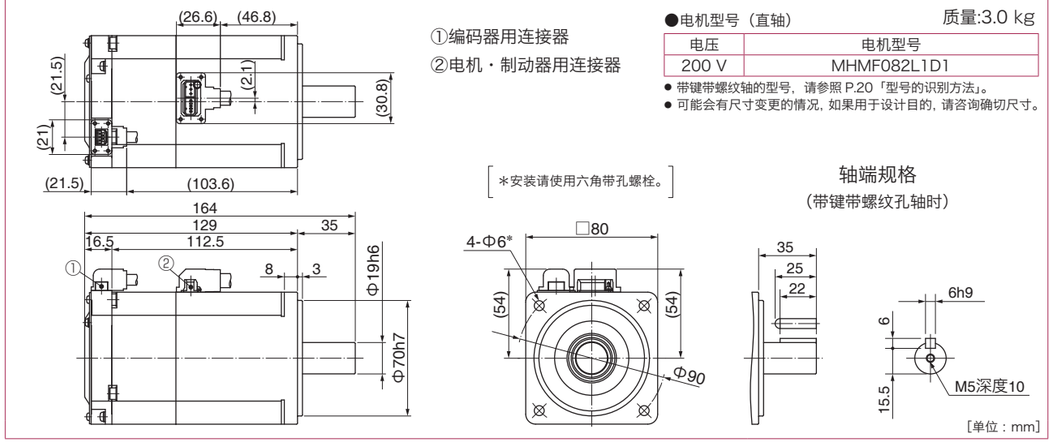

①编码器用连接器
②电机・制动器用连接器

质量:3.0 kg

●电机型号（直轴）

电压	电机型号
200 V	MHMF082L1D1

● 带键带螺纹轴的型号，请参照 P.20「型号的识别方法」。
● 可能会有尺寸变更的情况，如果用于设计目的，请咨询确切尺寸。

［*安装请使用六角带孔螺栓。］

轴端规格
（带键带螺纹孔轴时）

［单位：mm］

连接器型（IP67） ・有制动器 ・带保护唇有油封 ・直轴 / 带键带螺纹轴

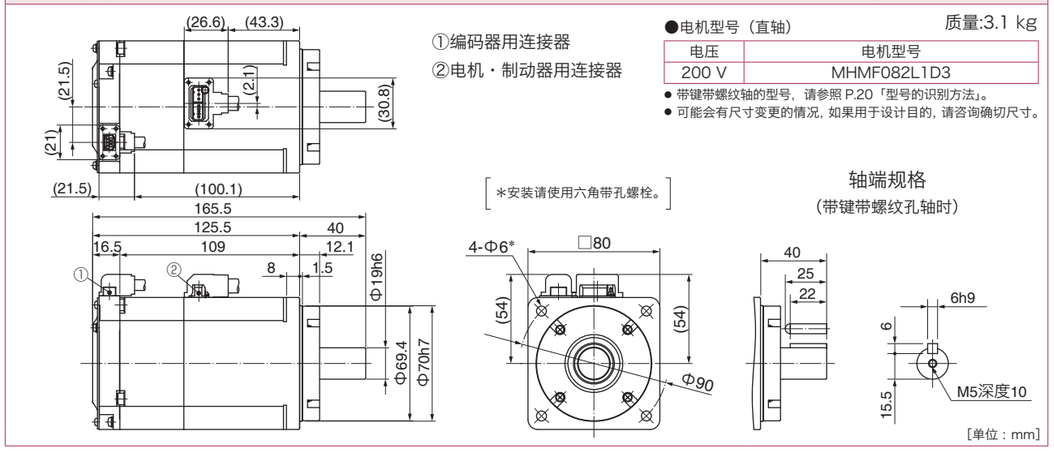

①编码器用连接器
②电机・制动器用连接器

质量:3.1 kg

●电机型号（直轴）

电压	电机型号
200 V	MHMF082L1D3

● 带键带螺纹轴的型号，请参照 P.20「型号的识别方法」。
● 可能会有尺寸变更的情况，如果用于设计目的，请咨询确切尺寸。

［*安装请使用六角带孔螺栓。］

轴端规格
（带键带螺纹孔轴时）

［单位：mm］

※ 电机规格、转矩特性请参照 P.87。

MHMF 1000 W

导线型（IP65） ・无制动器 ・无油封 ・直轴 / 带键带螺纹轴

①编码器用连接器
②电机用连接器

●电机型号（直轴） 质量:2.7 kg

电压	电机型号
200 V	MHMF092L1A2

● 带键带螺纹轴的型号，请参照 P.20「型号的识别方法」。
● 可能会有尺寸变更的情况，如果用于设计目的，请咨询确切尺寸。

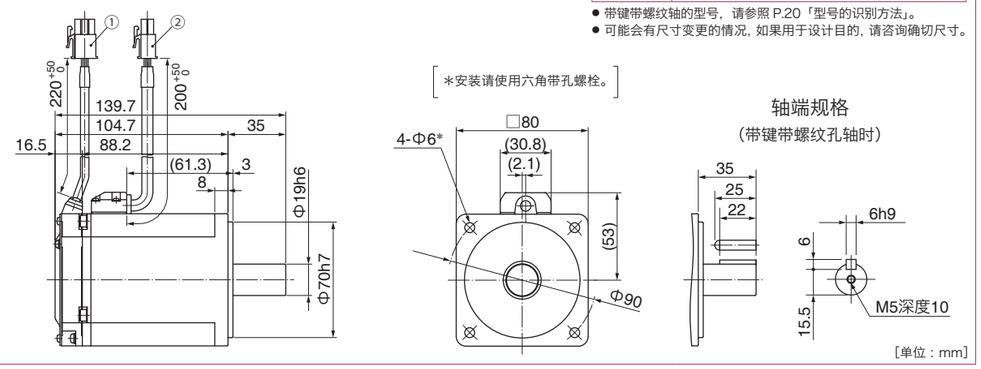

导线型（IP65） ・无制动器 ・有油封 ・直轴 / 带键带螺纹轴

①编码器用连接器
②电机用连接器

●电机型号（直轴） 质量:2.8 kg

电压	电机型号
200 V	MHMF092L1C2

● 带键带螺纹轴的型号，请参照 P.20「型号的识别方法」。
● 可能会有尺寸变更的情况，如果用于设计目的，请咨询确切尺寸。

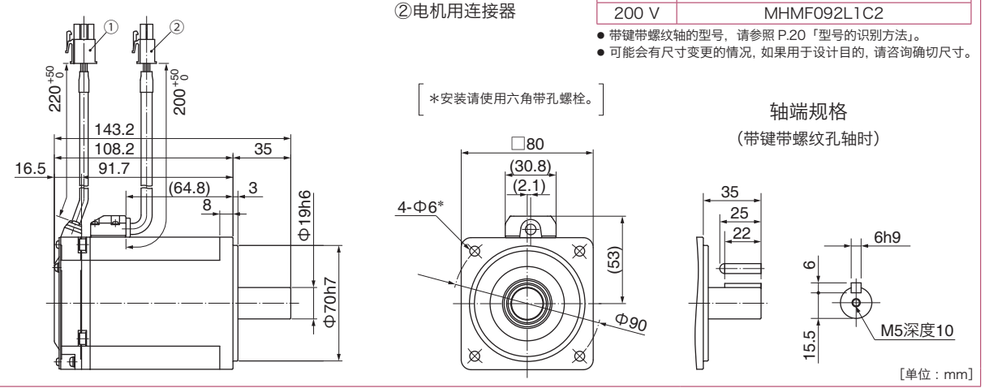

导线型（IP65） ・无制动器 ・带保护唇有油封 ・直轴 / 带键带螺纹轴

①编码器用连接器
②电机用连接器

●电机型号（直轴） 质量:2.9 kg

电压	电机型号
200 V	MHMF092L1C4

● 带键带螺纹轴的型号，请参照 P.20「型号的识别方法」。
● 可能会有尺寸变更的情况，如果用于设计目的，请咨询确切尺寸。

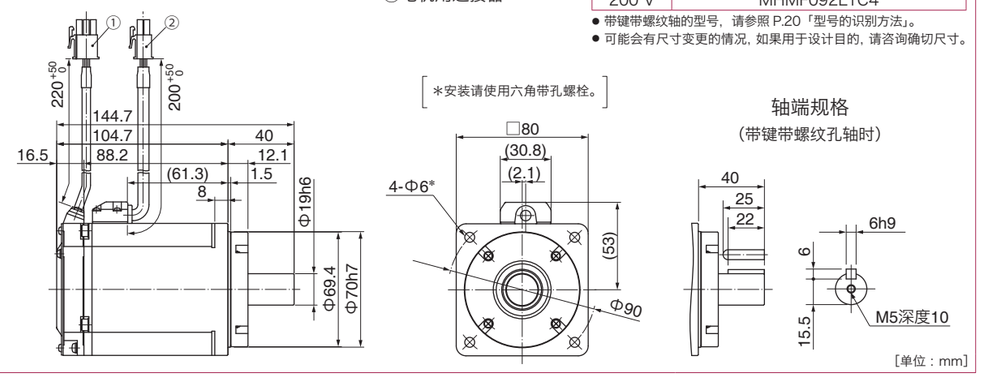

※ 电机规格、转矩特性请参照 P.88。

MHMF 1000 W

导线型（IP65） ・有制动器 ・无油封 ・直轴 / 带键带螺纹轴

①编码器用连接器
②制动器用连接器
③电机用连接器

●电机型号（直轴） 质量:3.4 kg

电压	电机型号
200 V	MHMF092L1B2

● 带键带螺纹轴的型号，请参照 P.20「型号的识别方法」。
● 可能会有尺寸变更的情况，如果用于设计目的，请咨询确切尺寸。

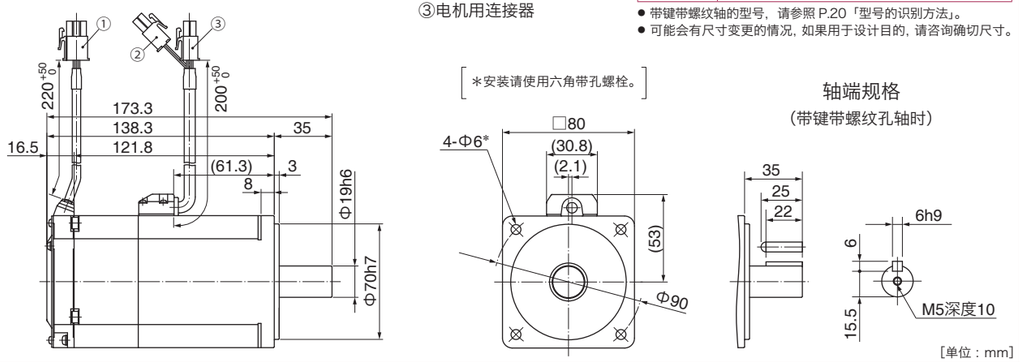

导线型（IP65） ・有制动器 ・有油封 ・直轴 / 带键带螺纹轴

①编码器用连接器
②制动器用连接器
③电机用连接器

●电机型号（直轴） 质量:3.5 kg

电压	电机型号
200 V	MHMF092L1D2

● 带键带螺纹轴的型号，请参照 P.20「型号的识别方法」。
● 可能会有尺寸变更的情况，如果用于设计目的，请咨询确切尺寸。

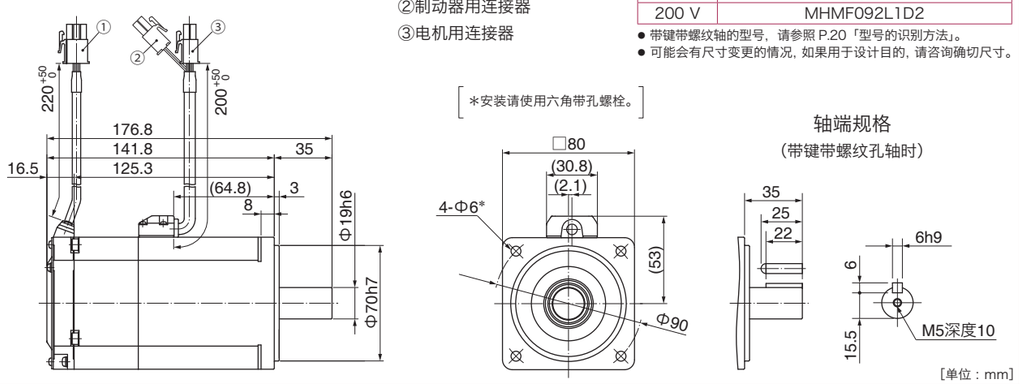

导线型（IP65） ・有制动器 ・带保护唇有油封 ・直轴 / 带键带螺纹轴

①编码器用连接器
②制动器用连接器
③电机用连接器

●电机型号（直轴） 质量:3.6 kg

电压	电机型号
200 V	MHMF092L1D4

● 带键带螺纹轴的型号，请参照 P.20「型号的识别方法」。
● 可能会有尺寸变更的情况，如果用于设计目的，请咨询确切尺寸。

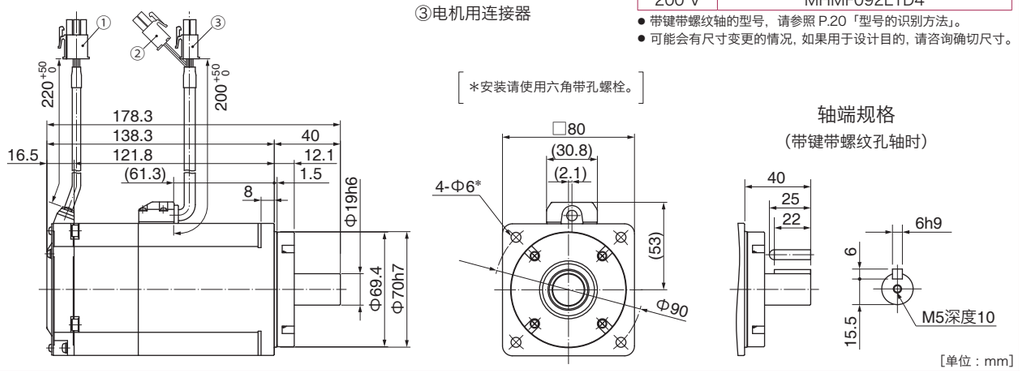

※ 电机规格、转矩特性请参照 P.88。

MHMF 1000 W

连接器型（IP67） ・无制动器 ・无油封 ・直轴 / 带键带螺纹轴

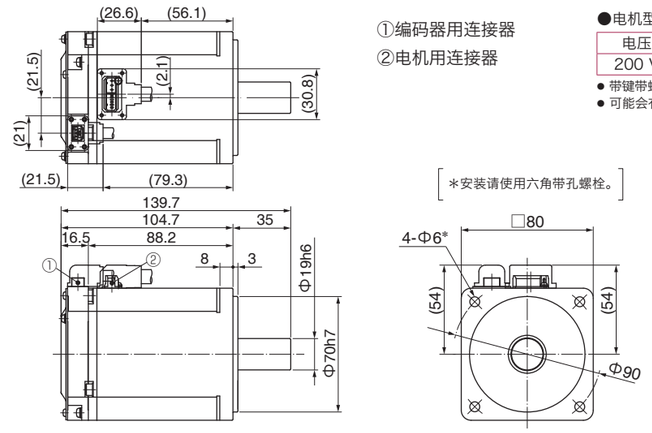

①编码器用连接器
②电机用连接器

质量:2.7 kg

●电机型号（直轴）

电压	电机型号
200 V	MHMF092L1A1

● 带键带螺纹轴的型号，请参照 P.20「型号的识别方法」。
● 可能会有尺寸变更的情况，如果用于设计目的，请咨询确切尺寸。

［＊安装请使用六角带孔螺栓。］

轴端规格
（带键带螺纹孔轴时）

［单位：mm］

连接器型（IP67） ・无制动器 ・有油封 ・直轴 / 带键带螺纹轴

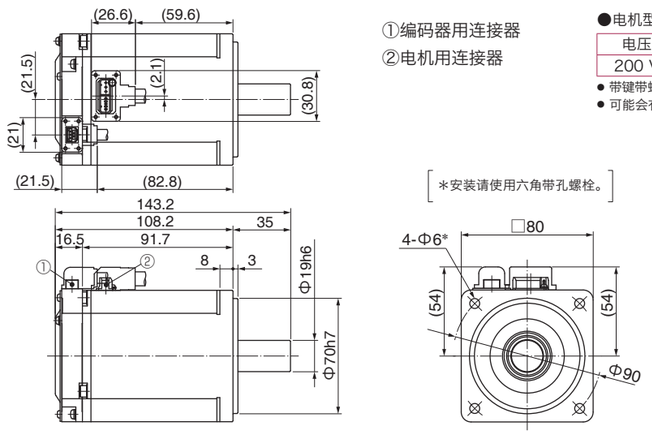

①编码器用连接器
②电机用连接器

质量:2.8 kg

●电机型号（直轴）

电压	电机型号
200 V	MHMF092L1C1

● 带键带螺纹轴的型号，请参照 P.20「型号的识别方法」。
● 可能会有尺寸变更的情况，如果用于设计目的，请咨询确切尺寸。

［＊安装请使用六角带孔螺栓。］

轴端规格
（带键带螺纹孔轴时）

［单位：mm］

连接器型（IP67） ・无制动器 ・带保护唇有油封 ・直轴 / 带键带螺纹轴

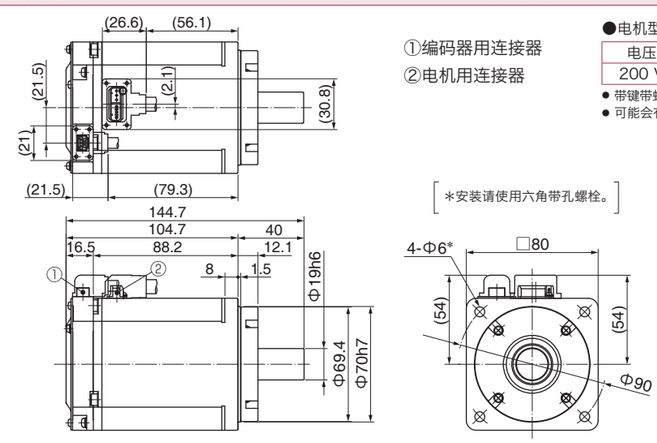

①编码器用连接器
②电机用连接器

质量:2.9 kg

●电机型号（直轴）

电压	电机型号
200 V	MHMF092L1C3

● 带键带螺纹轴的型号，请参照 P.20「型号的识别方法」。
● 可能会有尺寸变更的情况，如果用于设计目的，请咨询确切尺寸。

［＊安装请使用六角带孔螺栓。］

轴端规格
（带键带螺纹孔轴时）

［单位：mm］

※ 电机规格、转矩特性请参照 P.88。

MHMF 1000 W

连接器型（IP67） ・有制动器 ・无油封 ・直轴 / 带键带螺纹轴

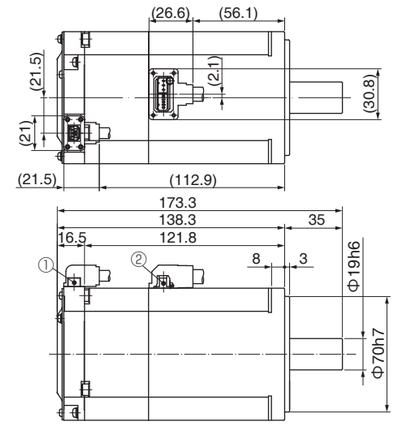

①编码器用连接器
②电机・制动器用连接器

质量:3.4 kg

●电机型号（直轴）

电压	电机型号
200 V	MHMF092L1B1

● 带键带螺纹轴的型号，请参照 P.20「型号的识别方法」。
● 可能会有尺寸变更的情况，如果用于设计目的，请咨询确切尺寸。

［＊安装请使用六角带孔螺栓。］

轴端规格
（带键带螺纹孔轴时）

［单位：mm］

连接器型（IP67） ・有制动器 ・有油封 ・直轴 / 带键带螺纹轴

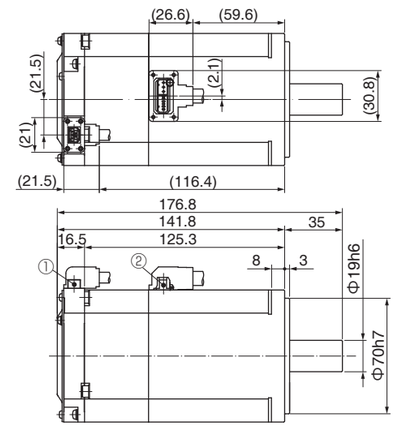

①编码器用连接器
②电机・制动器用连接器

质量:3.5 kg

●电机型号（直轴）

电压	电机型号
200 V	MHMF092L1D1

● 带键带螺纹轴的型号，请参照 P.20「型号的识别方法」。
● 可能会有尺寸变更的情况，如果用于设计目的，请咨询确切尺寸。

［＊安装请使用六角带孔螺栓。］

轴端规格
（带键带螺纹孔轴时）

［单位：mm］

连接器型（IP67） ・有制动器 ・带保护唇有油封 ・直轴 / 带键带螺纹轴

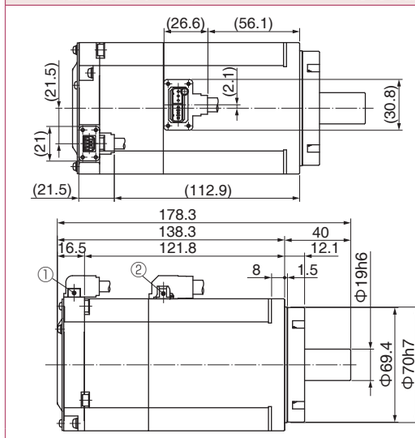

①编码器用连接器
②电机・制动器用连接器

质量:3.6 kg

●电机型号（直轴）

电压	电机型号
200 V	MHMF092L1D3

● 带键带螺纹轴的型号，请参照 P.20「型号的识别方法」。
● 可能会有尺寸变更的情况，如果用于设计目的，请咨询确切尺寸。

［＊安装请使用六角带孔螺栓。］

轴端规格
（带键带螺纹孔轴时）

［单位：mm］

※ 电机规格、转矩特性请参照 P.88。

MHMF 1.0 kW

大型连接器型（JL10）　・无制动器　・有油封 / 带保护唇　・带键轴 / 直轴

①编码器用连接器（大型 JL10）
②电机用连接器

质量:6.1 kg

●电机型号（带键轴）

电压	有油封	带保护唇
200 V	MHMF102L1G6	MHMF102L1G8

● 直轴的型号，请参照 P.20「型号的识别方法」。
● 可能会有尺寸变更的情况，如果用于设计目的，请咨询确切尺寸。

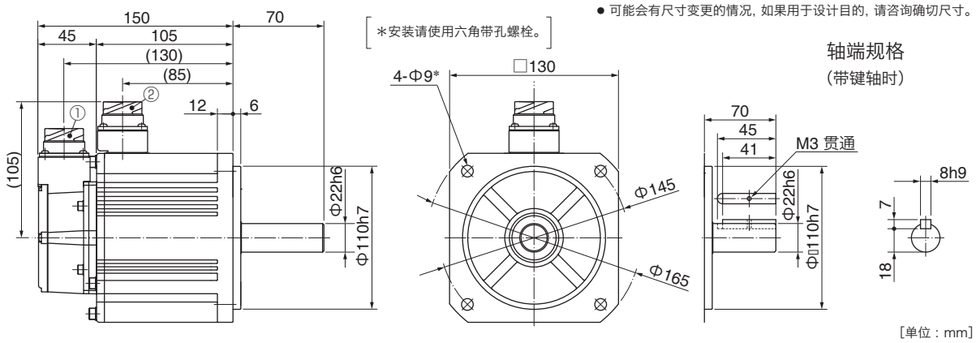

[单位：mm]

大型连接器型（JL10）　・有制动器　・有油封 / 带保护唇　・带键轴 / 直轴

①编码器用连接器（大型 JL10）
②电机・制动器用连接器

质量:7.6 kg

●电机型号（带键轴）

电压	有油封	带保护唇
200 V	MHMF102L1H6	MHMF102L1H8

● 直轴的型号，请参照 P.20「型号的识别方法」。
● 可能会有尺寸变更的情况，如果用于设计目的，请咨询确切尺寸。

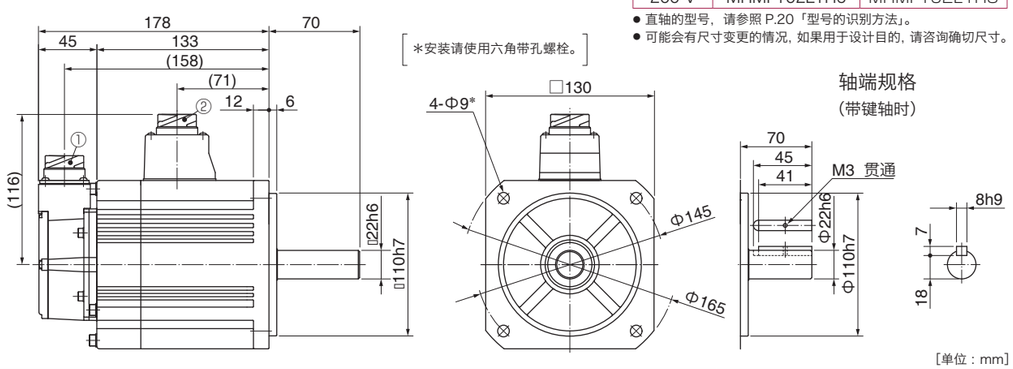

[单位：mm]

小型连接器型（JN2）　・无制动器　・有油封 / 带保护唇　・带键轴 / 直轴

①编码器用连接器（小型 JN2）
②电机用连接器

质量:6.1 kg

●电机型号（带键轴）

电压	有油封	带保护唇
200 V	MHMF102L1G5	MHMF102L1G7

● 直轴的型号，请参照 P.20「型号的识别方法」。
● 可能会有尺寸变更的情况，如果用于设计目的，请咨询确切尺寸。

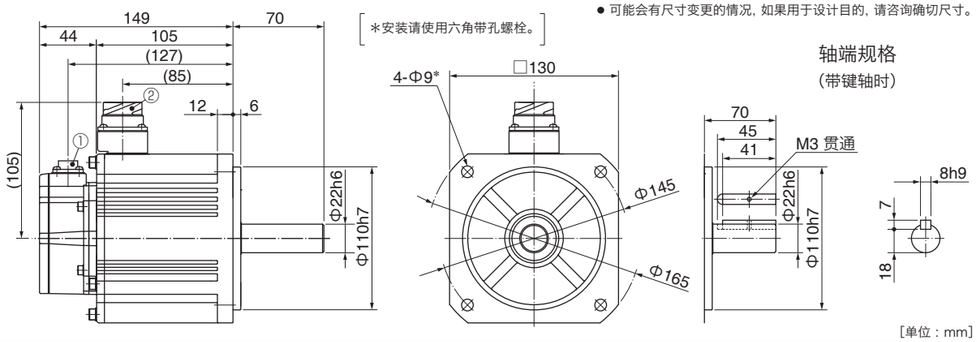

[单位：mm]

※ 电机规格、转矩特性请参照 P.89。

MHMF 1.0 kW

小型连接器型（JN2）　・有制动器　・有油封 / 带保护唇　・带键轴 / 直轴

①编码器用连接器（小型 JN2）
②电机・制动器用连接器

质量:7.6 kg

●电机型号（带键轴）

电压	有油封	带保护唇
200 V	MHMF102L1H5	MHMF102L1H7

● 直轴的型号，请参照 P.20「型号的识别方法」。
● 可能会有尺寸变更的情况，如果用于设计目的，请咨询确切尺寸。

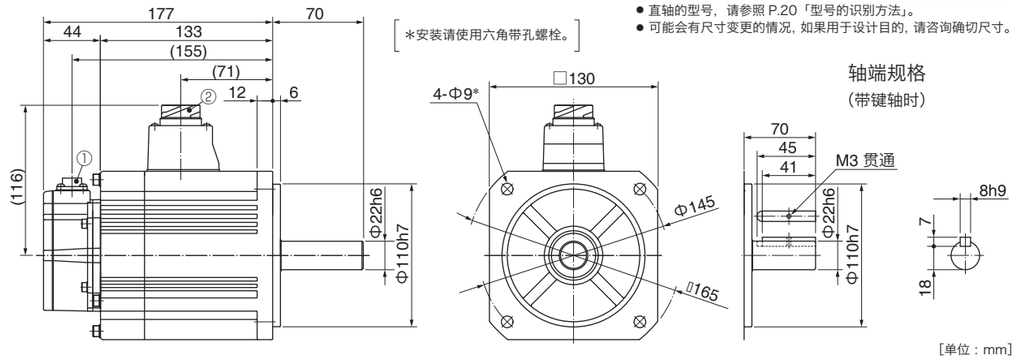

[单位：mm]

MHMF 1.5 kW

大型连接器型（JL10）　・无制动器　・有油封 / 带保护唇　・带键轴 / 直轴

①编码器用连接器（大型 JL10）
②电机用连接器

质量:7.7 kg

●电机型号（带键轴）

电压	有油封	带保护唇
200 V	MHMF152L1G6	MHMF152L1G8

● 直轴的型号，请参照 P.20「型号的识别方法」。
● 可能会有尺寸变更的情况，如果用于设计目的，请咨询确切尺寸。

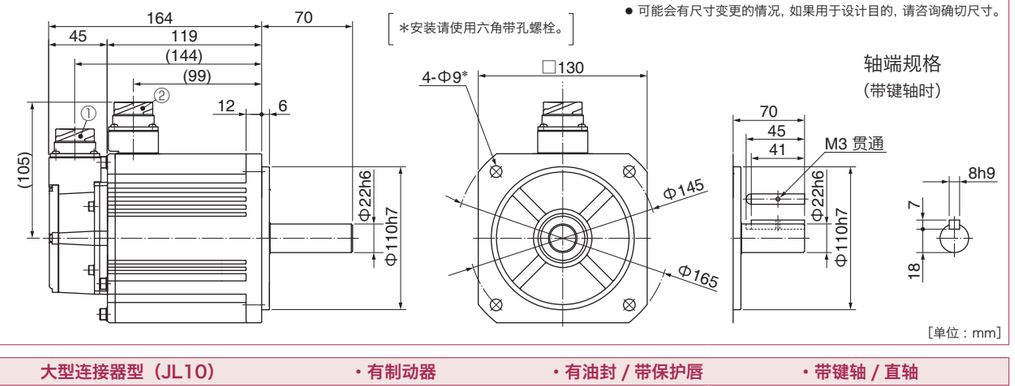

[单位：mm]

大型连接器型（JL10）　・有制动器　・有油封 / 带保护唇　・带键轴 / 直轴

①编码器用连接器（大型 JL10）
②电机・制动器用连接器

质量:9.2 kg

●电机型号（带键轴）

电压	有油封	带保护唇
200 V	MHMF152L1H6	MHMF152L1H8

● 直轴的型号，请参照 P.20「型号的识别方法」。
● 可能会有尺寸变更的情况，如果用于设计目的，请咨询确切尺寸。

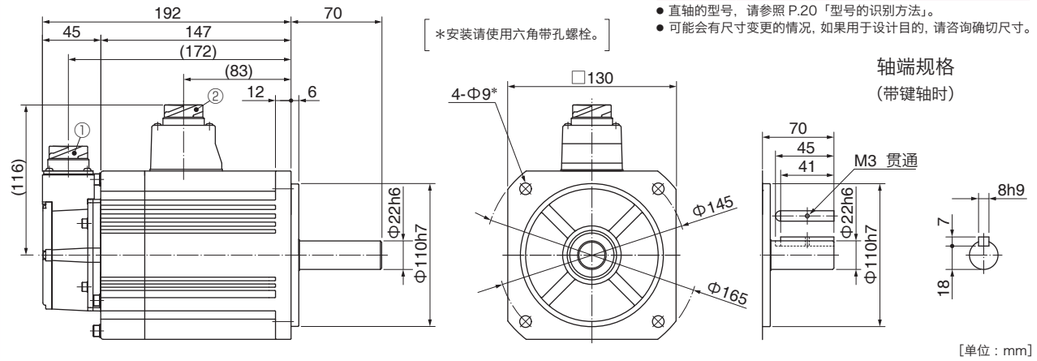

[单位：mm]

※ 电机规格、转矩特性请参照 P.89、P.90。

MHMF 1.5 kW

小型连接器型（JN2）　・无制动器　・有油封 / 带保护唇　・带键轴 / 直轴

①编码器用连接器（小型 JN2）
②电机用连接器

质量:7.7 kg

●电机型号（带键轴）

电压	有油封	带保护唇
200 V	MHMF152L1G5	MHMF152L1G7

● 直轴的型号，请参照 P.20「型号的识别方法」。
● 可能会有尺寸变更的情况，如果用于设计目的，请咨询确切尺寸。

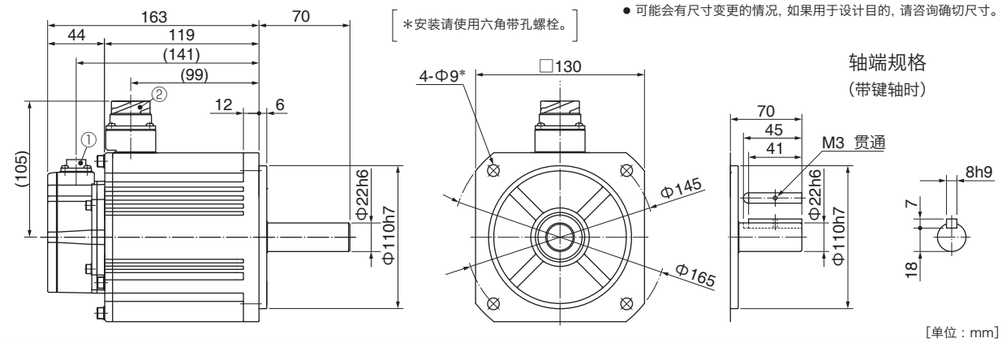

[单位：mm]

小型连接器型（JN2）　・有制动器　・有油封 / 带保护唇　・带键轴 / 直轴

①编码器用连接器（小型 JN2）
②电机・制动器用连接器

质量:9.2 kg

●电机型号（带键轴）

电压	有油封	带保护唇
200 V	MHMF152L1H5	MHMF152L1H7

● 直轴的型号，请参照 P.20「型号的识别方法」。
● 可能会有尺寸变更的情况，如果用于设计目的，请咨询确切尺寸。

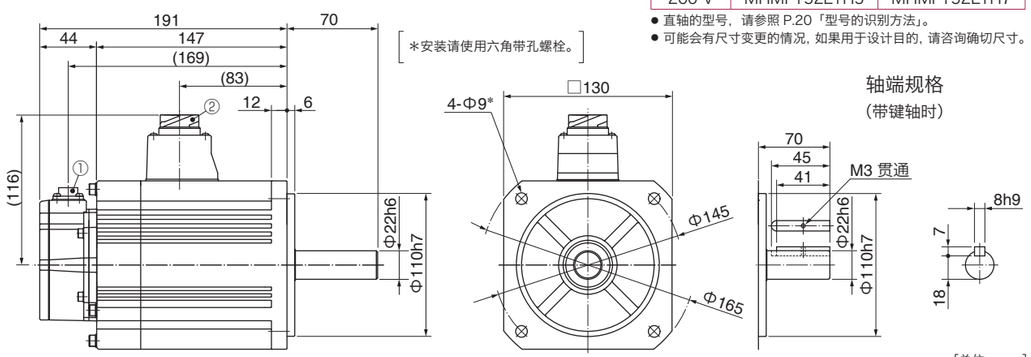

[单位：mm]

MHMF 2.0 kW

大型连接器型（JL10）　・无制动器　・有油封 / 带保护唇　・带键轴 / 直轴

①编码器用连接器（大型 JL10）
②电机用连接器

质量:11.3 kg

●电机型号（带键轴）

电压	有油封	带保护唇
200 V	MHMF202L1G6	MHMF202L1G8

● 直轴的型号，请参照 P.20「型号的识别方法」。
● 可能会有尺寸变更的情况，如果用于设计目的，请咨询确切尺寸。

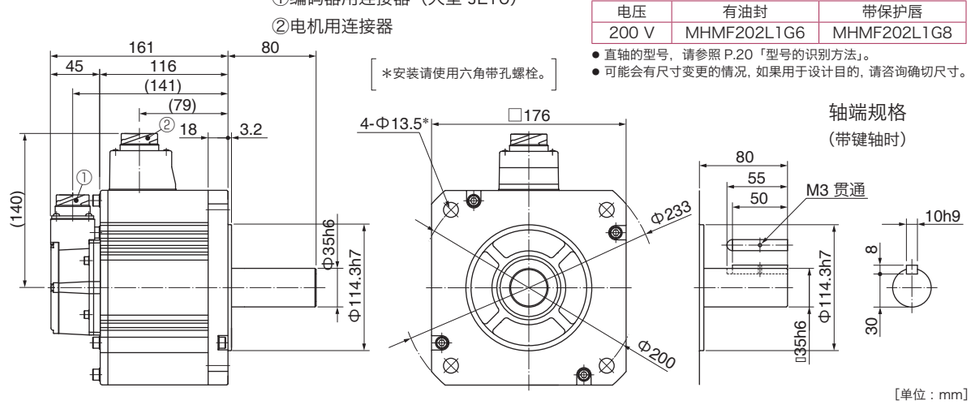

[单位：mm]

※ 电机规格、转矩特性请参照 P.90、P.91。

MHMF 2.0 kW

大型连接器型（JL10）　・有制动器　・有油封 / 带保护唇　・带键轴 / 直轴

①编码器用连接器（大型 JL10）
②电机・制动器用连接器

质量:14.6 kg

●电机型号（带键轴）

电压	有油封	带保护唇
200 V	MHMF202L1H6	MHMF202L1H8

● 直轴的型号，请参照 P.20「型号的识别方法」。
● 可能会有尺寸变更的情况，如果用于设计目的，请咨询确切尺寸。

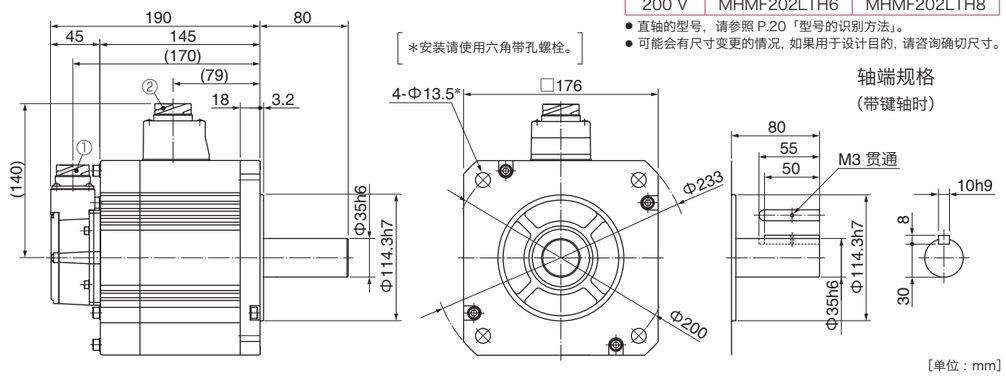

[单位：mm]

小型连接器型（JN2）　・无制动器　・有油封 / 带保护唇　・带键轴 / 直轴

①编码器用连接器（小型 JN2）
②电机用连接器

质量:11.3 kg

●电机型号（带键轴）

电压	有油封	带保护唇
200 V	MHMF202L1G5	MHMF202L1G7

● 直轴的型号，请参照 P.20「型号的识别方法」。
● 可能会有尺寸变更的情况，如果用于设计目的，请咨询确切尺寸。

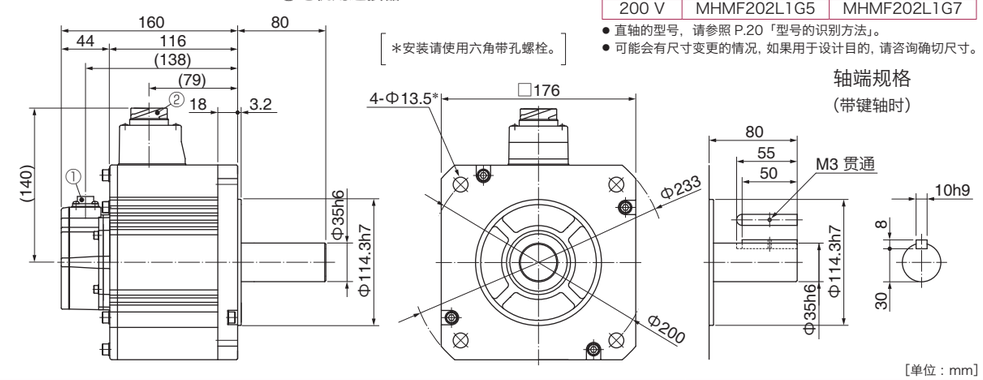

[单位：mm]

小型连接器型（JN2）　・有制动器　・有油封 / 带保护唇　・带键轴 / 直轴

①编码器用连接器（小型 JN2）
②电机・制动器用连接器

质量:14.6 kg

●电机型号（带键轴）

电压	有油封	带保护唇
200 V	MHMF202L1H5	MHMF202L1H7

● 直轴的型号，请参照 P.20「型号的识别方法」。
● 可能会有尺寸变更的情况，如果用于设计目的，请咨询确切尺寸。

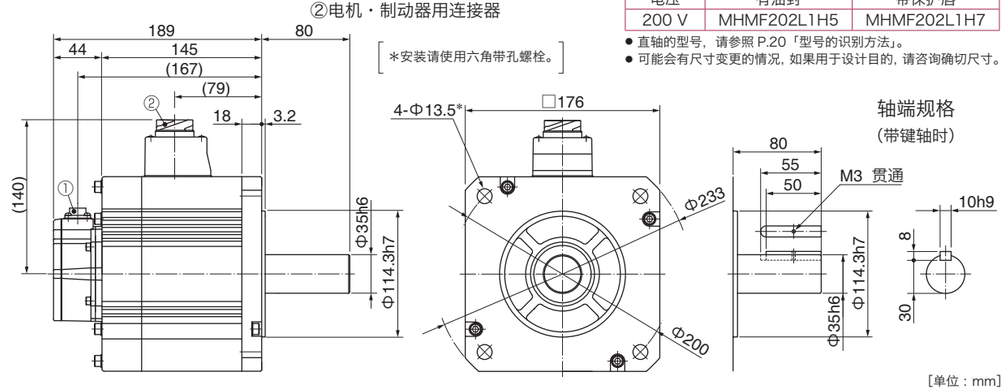

[单位：mm]

※ 电机规格、转矩特性请参照 P.91。

MHMF 3.0 kW

大型连接器型（JL10） ・无制动器 ・有油封 / 带保护唇 ・带键轴 / 直轴

①编码器用连接器（大型 JL10）
②电机用连接器

质量:13.8 kg

●电机型号（带键轴）

电压	有油封	带保护唇
200 V	MHMF302L1G6	MHMF302L1G8

● 直轴的型号，请参照 P.20「型号的识别方法」。
● 可能会有尺寸变更的情况，如果用于设计目的，请咨询确切尺寸。

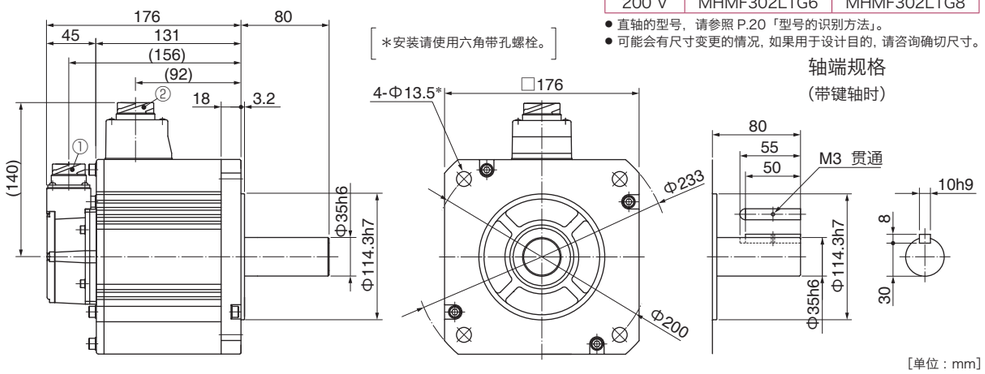

*安装请使用六角带孔螺栓。

轴端规格
（带键轴时）

[单位：mm]

大型连接器型（JL10） ・有制动器 ・有油封 / 带保护唇 ・带键轴 / 直轴

①编码器用连接器（大型 JL10）
②电机・制动器用连接器

质量:17.2 kg

●电机型号（带键轴）

电压	有油封	带保护唇
200 V	MHMF302L1H6	MHMF302L1H8

● 直轴的型号，请参照 P.20「型号的识别方法」。
● 可能会有尺寸变更的情况，如果用于设计目的，请咨询确切尺寸。

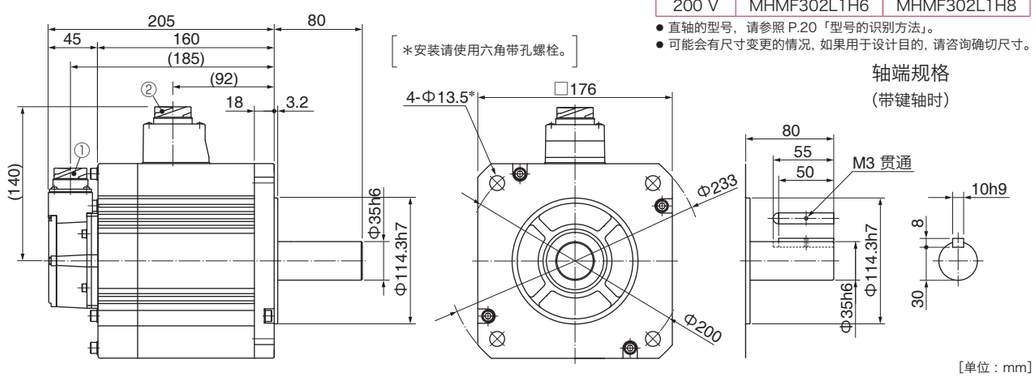

*安装请使用六角带孔螺栓。

轴端规格
（带键轴时）

[单位：mm]

小型连接器型（JN2） ・无制动器 ・有油封 / 带保护唇 ・带键轴 / 直轴

①编码器用连接器（小型 JN2）
②电机用连接器

质量:13.8 kg

●电机型号（带键轴）

电压	有油封	带保护唇
200 V	MHMF302L1G5	MHMF302L1G7

● 直轴的型号，请参照 P.20「型号的识别方法」。
● 可能会有尺寸变更的情况，如果用于设计目的，请咨询确切尺寸。

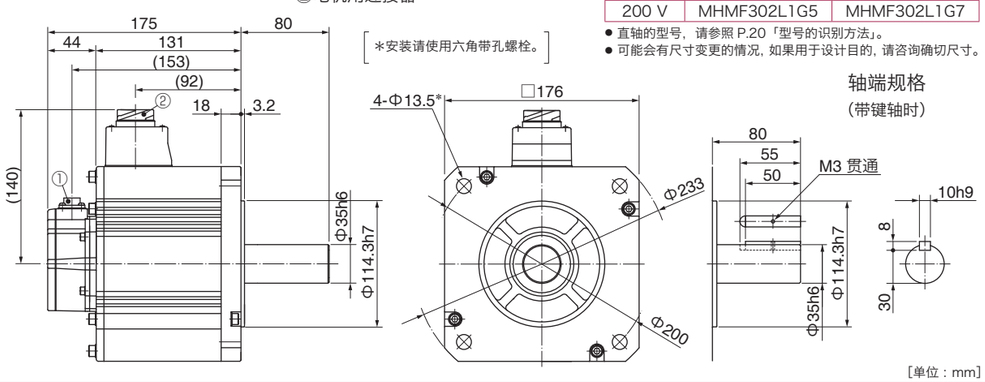

*安装请使用六角带孔螺栓。

轴端规格
（带键轴时）

[单位：mm]

※ 电机规格、转矩特性请参照 P.92。

MHMF 3.0 kW

小型连接器型（JN2） ・有制动器 ・有油封 / 带保护唇 ・带键轴 / 直轴

①编码器用连接器（小型 JN2）
②电机・制动器用连接器

质量:17.2 kg

●电机型号（带键轴）

电压	有油封	带保护唇
200 V	MHMF302L1H5	MHMF302L1H7

● 直轴的型号，请参照 P.20「型号的识别方法」。
● 可能会有尺寸变更的情况，如果用于设计目的，请咨询确切尺寸。

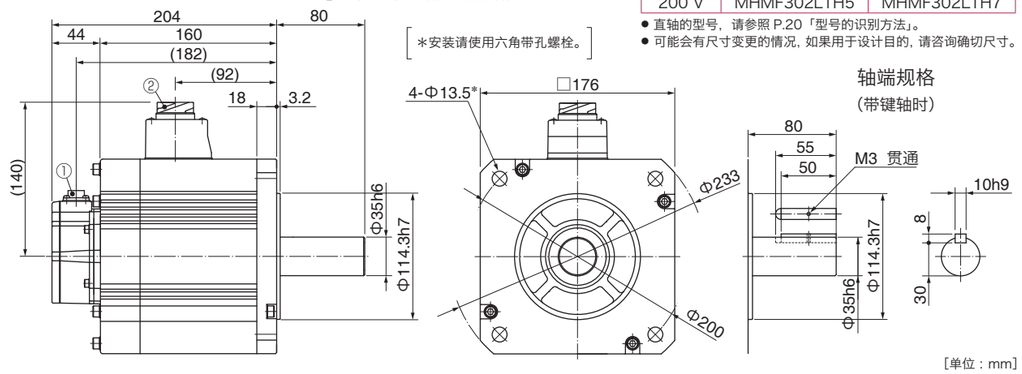

*安装请使用六角带孔螺栓。

轴端规格
（带键轴时）

[单位：mm]

MHMF 4.0 kW

大型连接器型（JL10） ・无制动器 ・有油封 / 带保护唇 ・带键轴 / 直轴

①编码器用连接器（大型 JL10）
②电机用连接器

质量:16.2 kg

●电机型号（带键轴）

电压	有油封	带保护唇
200 V	MHMF402L1G6	MHMF402L1G8

● 直轴的型号，请参照 P.20「型号的识别方法」。
● 可能会有尺寸变更的情况，如果用于设计目的，请咨询确切尺寸。

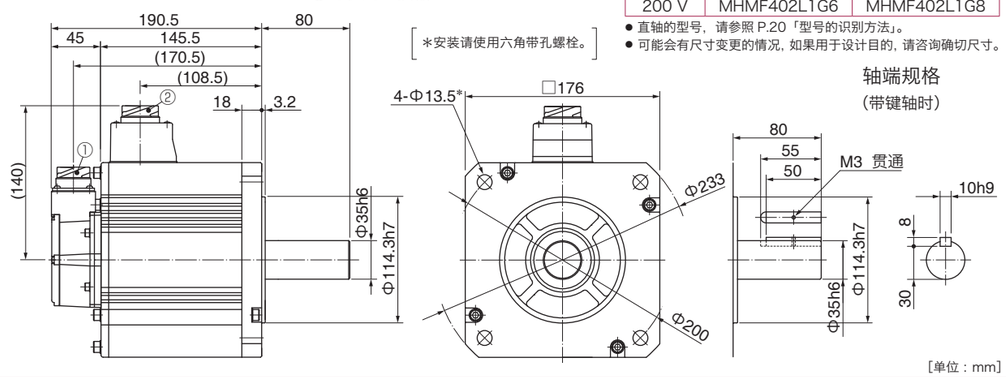

*安装请使用六角带孔螺栓。

轴端规格
（带键轴时）

[单位：mm]

大型连接器型（JL10） ・有制动器 ・有油封 / 带保护唇 ・带键轴 / 直轴

①编码器用连接器（大型 JL10）
②电机・制动器用连接器

质量:19.4 kg

●电机型号（带键轴）

电压	有油封	带保护唇
200 V	MHMF402L1H6	MHMF402L1H8

● 直轴的型号，请参照 P.20「型号的识别方法」。
● 可能会有尺寸变更的情况，如果用于设计目的，请咨询确切尺寸。

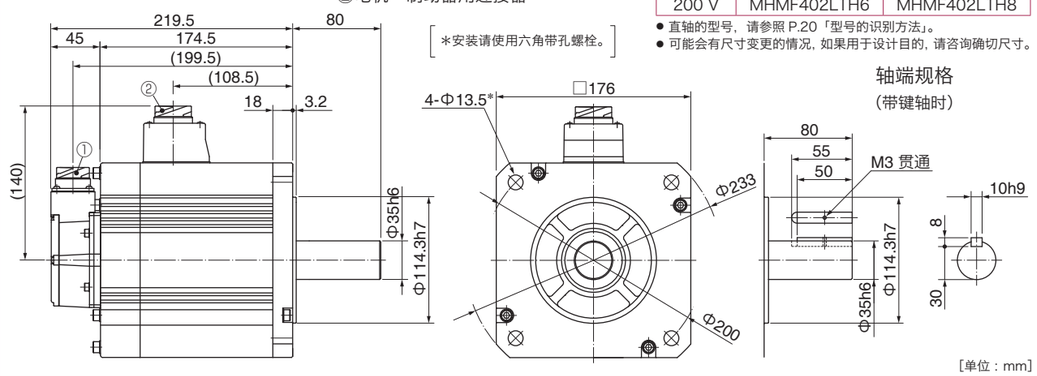

*安装请使用六角带孔螺栓。

轴端规格
（带键轴时）

[单位：mm]

※ 电机规格、转矩特性请参照 P.92、P.93。

MHMF 4.0 kW

小型连接器型（JN2） ・无制动器 ・有油封 / 带保护唇 ・带键轴 / 直轴

①编码器用连接器（小型 JN2）
②电机用连接器

质量:16.2 kg

●电机型号（带键轴）

电压	有油封	带保护唇
200 V	MHMF402L1G5	MHMF402L1G7

● 直轴的型号，请参照 P.20「型号的识别方法」。
● 可能会有尺寸变更的情况，如果用于设计目的，请咨询确切尺寸。

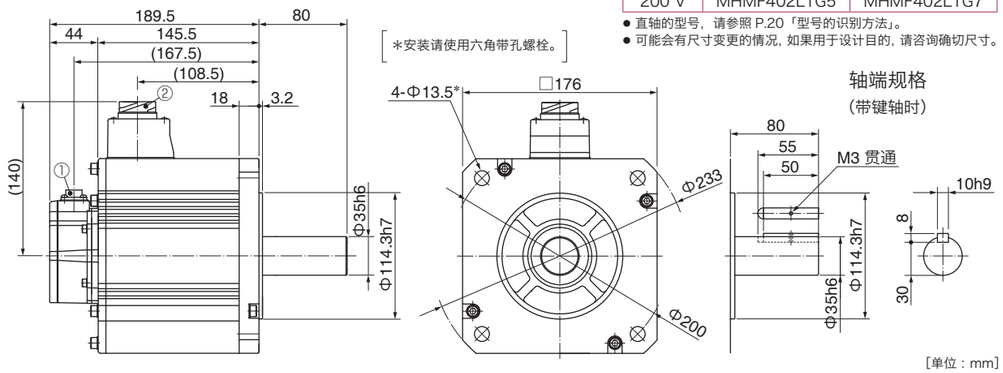

[单位：mm]

小型连接器型（JN2） ・有制动器 ・有油封 / 带保护唇 ・带键轴 / 直轴

①编码器用连接器（小型 JN2）
②电机・制动器用连接器

质量:19.4 kg

●电机型号（带键轴）

电压	有油封	带保护唇
200 V	MHMF402L1H5	MHMF402L1H7

● 直轴的型号，请参照 P.20「型号的识别方法」。
● 可能会有尺寸变更的情况，如果用于设计目的，请咨询确切尺寸。

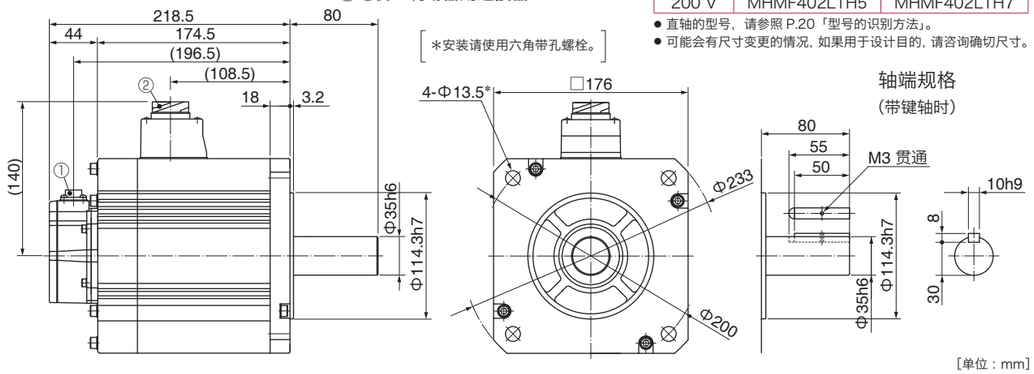

[单位：mm]

MHMF 5.0 kW

大型连接器型（JL10） ・无制动器 ・有油封 / 带保护唇 ・带键轴 / 直轴

①编码器用连接器（大型 JL10）
②电机用连接器

质量:19.6 kg

●电机型号（带键轴）

电压	有油封	带保护唇
200 V	MHMF502L1G6	MHMF502L1G8

● 直轴的型号，请参照 P.20「型号的识别方法」。
● 可能会有尺寸变更的情况，如果用于设计目的，请咨询确切尺寸。

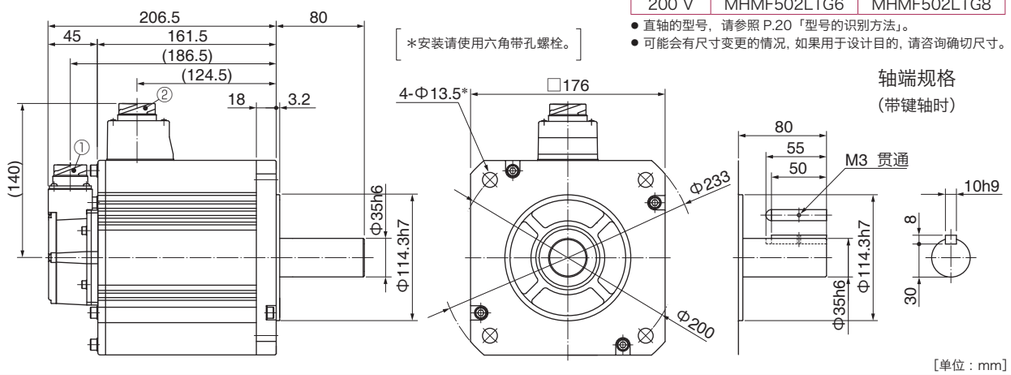

[单位：mm]

※ 电机规格、转矩特性请参照 P.93、P.94。

MHMF 5.0 kW

大型连接器型（JL10） ・有制动器 ・有油封 / 带保护唇 ・带键轴 / 直轴

①编码器用连接器（大型 JL10）
②电机・制动器用连接器

质量:22.8 kg

●电机型号（带键轴）

电压	有油封	带保护唇
200 V	MHMF502L1H6	MHMF502L1H8

● 直轴的型号，请参照 P.20「型号的识别方法」。
● 可能会有尺寸变更的情况，如果用于设计目的，请咨询确切尺寸。

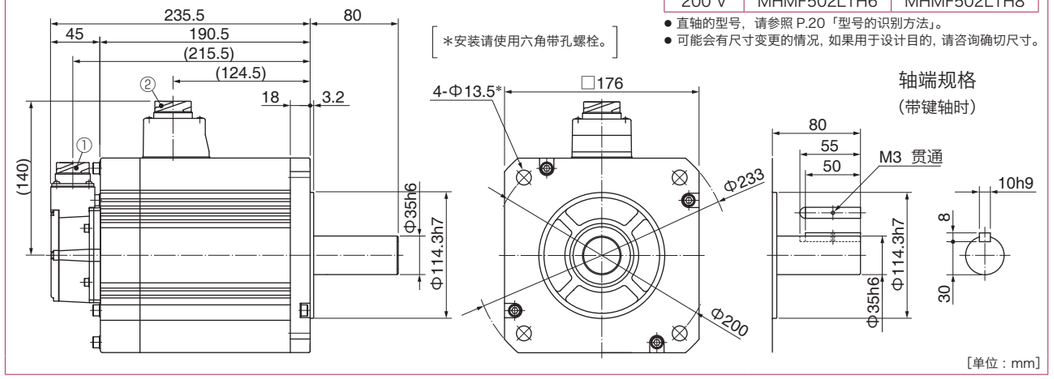

[单位：mm]

小型连接器型（JN2） ・无制动器 ・有油封 / 带保护唇 ・带键轴 / 直轴

①编码器用连接器（小型 JN2）
②电机用连接器

质量:19.6 kg

●电机型号（带键轴）

电压	有油封	带保护唇
200 V	MHMF502L1G5	MHMF502L1G7

● 直轴的型号，请参照 P.20「型号的识别方法」。
● 可能会有尺寸变更的情况，如果用于设计目的，请咨询确切尺寸。

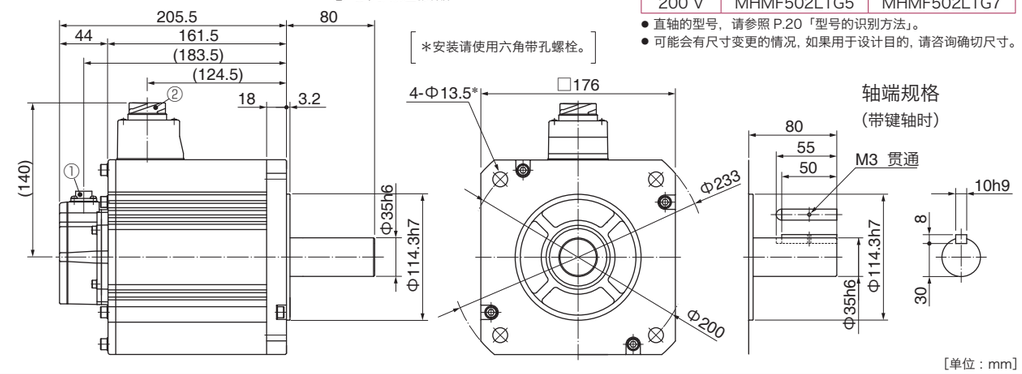

[单位：mm]

小型连接器型（JN2） ・有制动器 ・有油封 / 带保护唇 ・带键轴 / 直轴

①编码器用连接器（小型 JN2）
②电机・制动器用连接器

质量:22.8 kg

●电机型号（带键轴）

电压	有油封	带保护唇
200 V	MHMF502L1H5	MHMF502L1H7

● 直轴的型号，请参照 P.20「型号的识别方法」。
● 可能会有尺寸变更的情况，如果用于设计目的，请咨询确切尺寸。

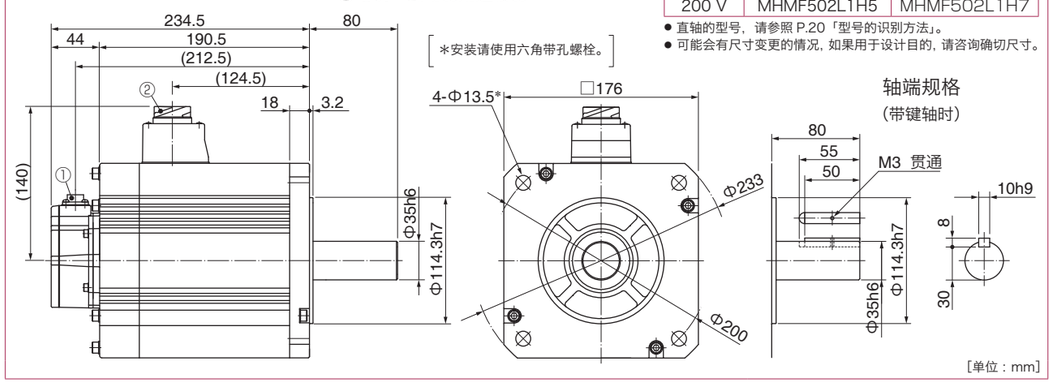

[单位：mm]

※ 电机规格、转矩特性请参照 P.94。

MDMF 1.0 kW

大型连接器型（JL10）　・无制动器　・有油封 / 带保护唇　・带键轴 / 直轴

①编码器用连接器（大型 JL10）
②电机用连接器

●电机型号（带键轴）　质量:4.6 kg

电压	有油封	带保护唇
200 V	MDMF102L1G6	MDMF102L1G8

● 直轴的型号，请参照 P.20「型号的识别方法」。
● 可能会有尺寸变更的情况，如果用于设计目的，请咨询确切尺寸。

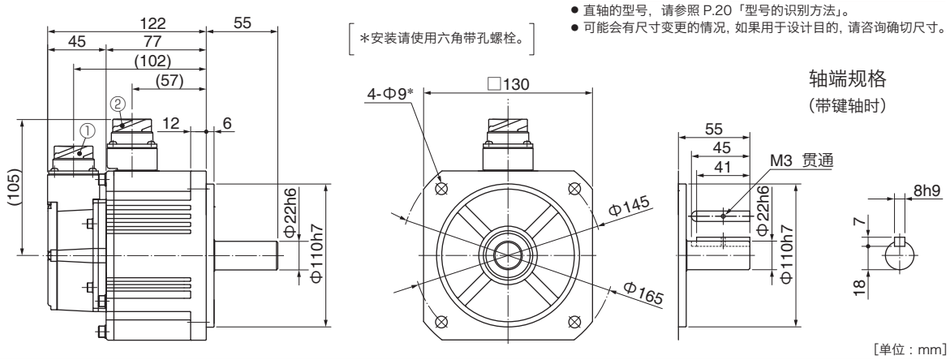

＊安装请使用六角带孔螺栓。

[单位：mm]

大型连接器型（JL10）　・有制动器　・有油封 / 带保护唇　・带键轴 / 直轴

①编码器用连接器（大型 JL10）
②电机・制动器用连接器

●电机型号（带键轴）　质量:6.1 kg

电压	有油封	带保护唇
200 V	MDMF102L1H6	MDMF102L1H8

● 直轴的型号，请参照 P.20「型号的识别方法」。
● 可能会有尺寸变更的情况，如果用于设计目的，请咨询确切尺寸。

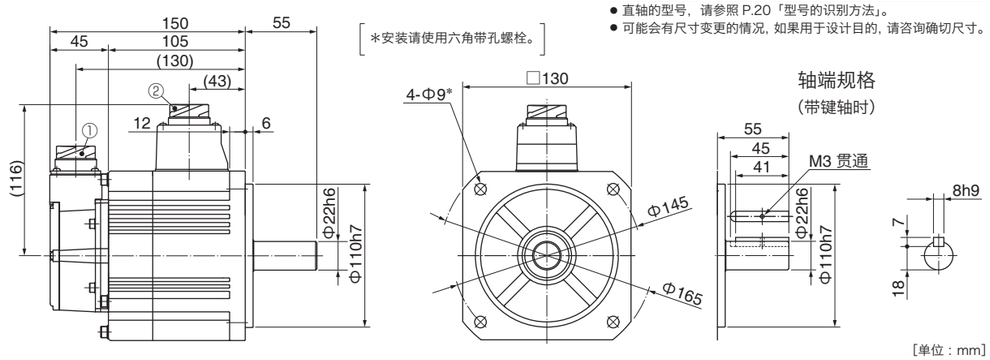

＊安装请使用六角带孔螺栓。

[单位：mm]

小型连接器型（JN2）　・无制动器　・有油封 / 带保护唇　・带键轴 / 直轴

①编码器用连接器（小型 JN2）
②电机用连接器

●电机型号（带键轴）　质量:4.6 kg

电压	有油封	带保护唇
200 V	MDMF102L1G5	MDMF102L1G7

● 直轴的型号，请参照 P.20「型号的识别方法」。
● 可能会有尺寸变更的情况，如果用于设计目的，请咨询确切尺寸。

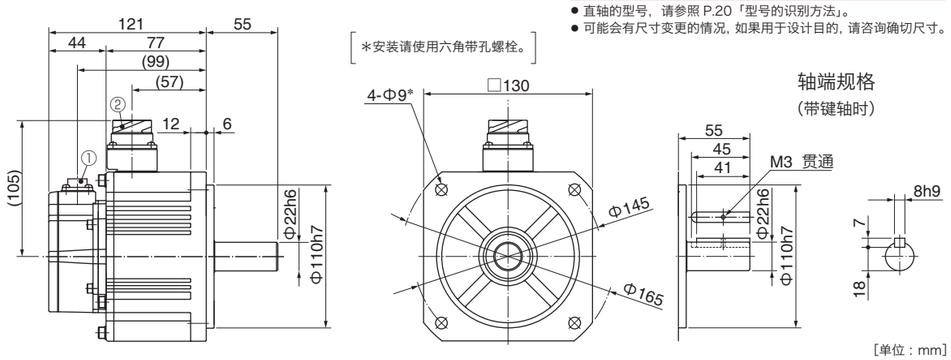

＊安装请使用六角带孔螺栓。

[单位：mm]

※ 电机规格、转矩特性请参照 P.95。

MDMF 1.0 kW

小型连接器型（JN2）　・有制动器　・有油封 / 带保护唇　・带键轴 / 直轴

①编码器用连接器（小型 JN2）
②电机・制动器用连接器

●电机型号（带键轴）　质量:6.1 kg

电压	有油封	带保护唇
200 V	MDMF152L1G6	MDMF152L1G8

● 直轴的型号，请参照 P.20「型号的识别方法」。
● 可能会有尺寸变更的情况，如果用于设计目的，请咨询确切尺寸。

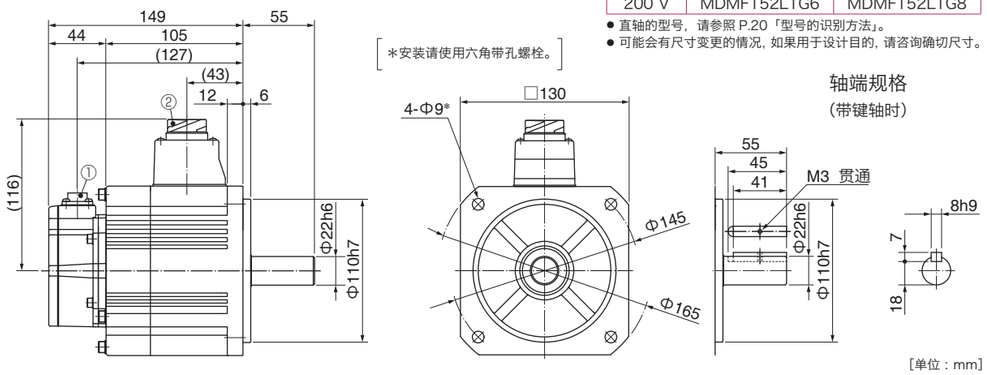

＊安装请使用六角带孔螺栓。

[单位：mm]

MDMF 1.5 kW

大型连接器型（JL10）　・无制动器　・有油封 / 带保护唇　・带键轴 / 直轴

①编码器用连接器（大型 JL10）
②电机用连接器

●电机型号（带键轴）　质量:5.7 kg

电压	有油封	带保护唇
200 V	MDMF152L1G6	MDMF152L1G8

● 直轴的型号，请参照 P.20「型号的识别方法」。
● 可能会有尺寸变更的情况，如果用于设计目的，请咨询确切尺寸。

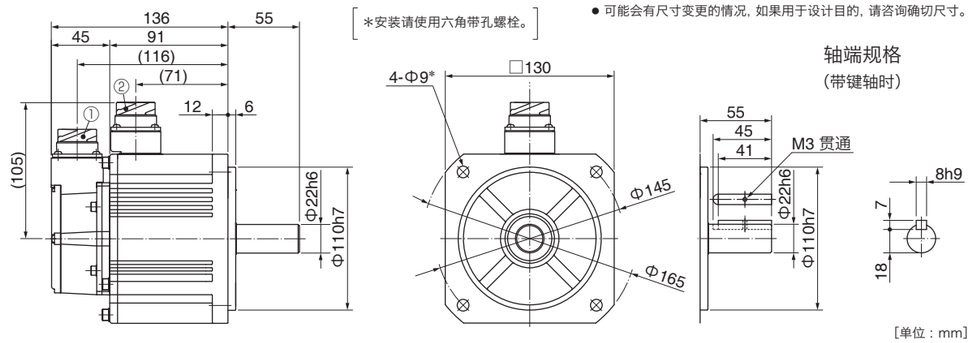

＊安装请使用六角带孔螺栓。

[单位：mm]

大型连接器型（JL10）　・有制动器　・有油封 / 带保护唇　・带键轴 / 直轴

①编码器用连接器（大型 JL10）
②电机・制动器用连接器

●电机型号（带键轴）　质量:7.2 kg

电压	有油封	带保护唇
200 V	MDMF152L1H6	MDMF152L1H8

● 直轴的型号，请参照 P.20「型号的识别方法」。
● 可能会有尺寸变更的情况，如果用于设计目的，请咨询确切尺寸。

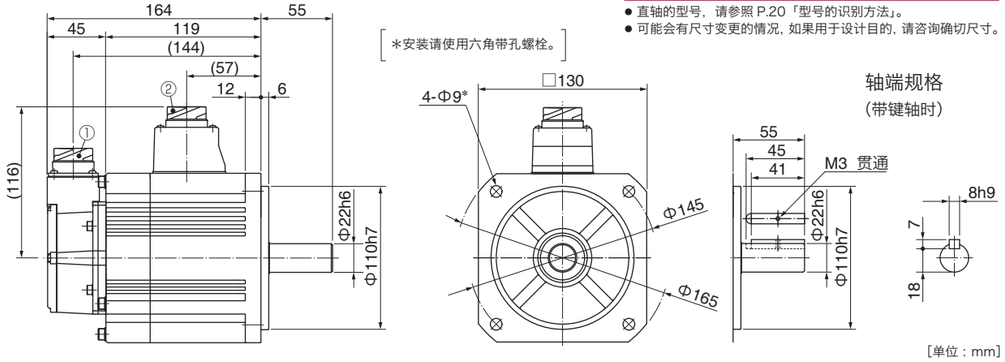

＊安装请使用六角带孔螺栓。

[单位：mm]

※ 电机规格、转矩特性请参照 P.95、P.96。

MDMF 1.5 kW

小型连接器型（JN2） ・无制动器 ・有油封 / 带保护唇 ・带键轴 / 直轴

①编码器用连接器（小型 JN2）
②电机用连接器

质量:5.7 kg

●电机型号（带键轴）

电压	有油封	带保护唇
200 V	MDMF152L1G5	MDMF152L1G7

● 直轴的型号，请参照 P.20「型号的识别方法」。
● 可能会有尺寸变更的情况，如果用于设计目的，请咨询确切尺寸。

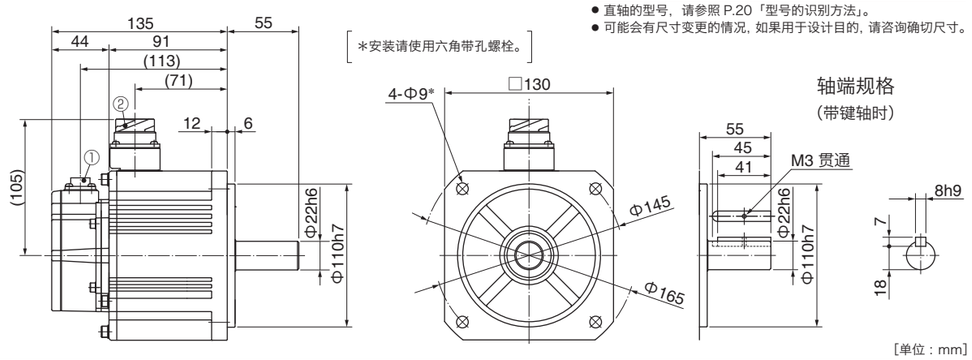

[单位：mm]

小型连接器型（JN2） ・有制动器 ・有油封 / 带保护唇 ・带键轴 / 直轴

①编码器用连接器（小型 JN2）
②电机・制动器用连接器

质量:7.2 kg

●电机型号（带键轴）

电压	有油封	带保护唇
200 V	MDMF152L1H5	MDMF152L1H7

● 直轴的型号，请参照 P.20「型号的识别方法」。
● 可能会有尺寸变更的情况，如果用于设计目的，请咨询确切尺寸。

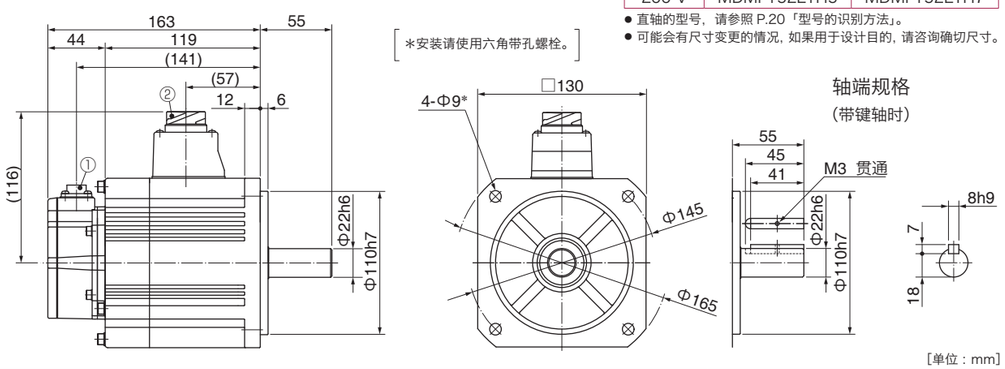

[单位：mm]

MDMF 2.0 kW

大型连接器型（JL10） ・无制动器 ・有油封 / 带保护唇 ・带键轴 / 直轴

①编码器用连接器（大型 JL10）
②电机用连接器

质量:6.9 kg

●电机型号（带键轴）

电压	有油封	带保护唇
200 V	MDMF202L1G6	MDMF202L1G8

● 直轴的型号，请参照 P.20「型号的识别方法」。
● 可能会有尺寸变更的情况，如果用于设计目的，请咨询确切尺寸。

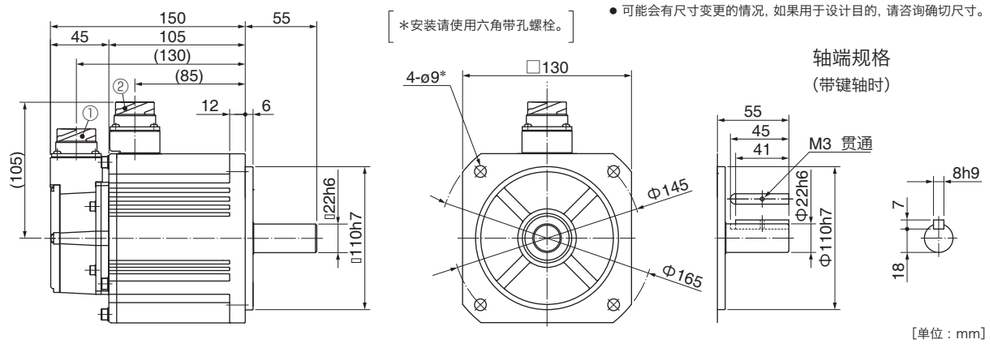

[单位：mm]

※ 电机规格、转矩特性请参照 P.96、P.97。

MDMF 2.0 kW

大型连接器型（JL10） ・有制动器 ・有油封 / 带保护唇 ・带键轴 / 直轴

①编码器用连接器（大型 JL10）
②电机・制动器用连接器

质量:8.4 kg

●电机型号（带键轴）

电压	有油封	带保护唇
200 V	MDMF202L1H6	MDMF202L1H8

● 直轴的型号，请参照 P.20「型号的识别方法」。
● 可能会有尺寸变更的情况，如果用于设计目的，请咨询确切尺寸。

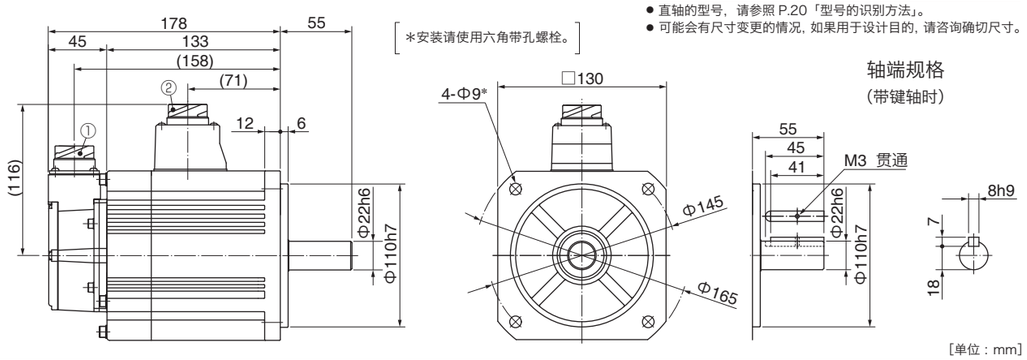

[单位：mm]

小型连接器型（JN2） ・无制动器 ・有油封 / 带保护唇 ・带键轴 / 直轴

①编码器用连接器（小型 JN2）
②电机用连接器

质量:6.9 kg

●电机型号（带键轴）

电压	有油封	带保护唇
200 V	MDMF202L1G5	MDMF202L1G7

● 直轴的型号，请参照 P.20「型号的识别方法」。
● 可能会有尺寸变更的情况，如果用于设计目的，请咨询确切尺寸。

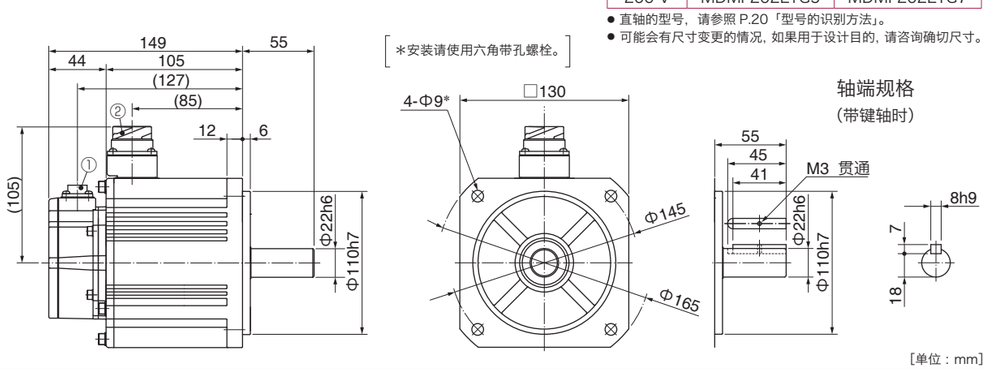

[单位：mm]

小型连接器型（JN2） ・有制动器 ・有油封 / 带保护唇 ・带键轴 / 直轴

①编码器用连接器（小型 JN2）
②电机・制动器用连接器

质量:8.4 kg

●电机型号（带键轴）

电压	有油封	带保护唇
200 V	MDMF202L1H5	MDMF202L1H7

● 直轴的型号，请参照 P.20「型号的识别方法」。
● 可能会有尺寸变更的情况，如果用于设计目的，请咨询确切尺寸。

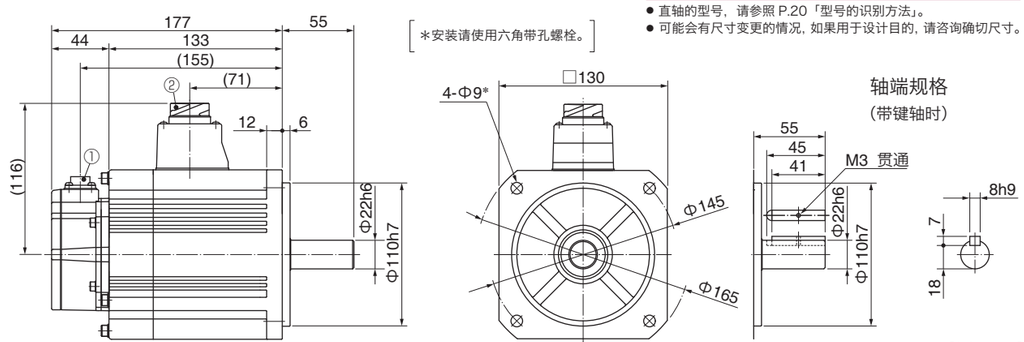

[单位：mm]

※ 电机规格、转矩特性请参照 P.97。

MDMF 3.0 kW

大型连接器型（JL10） ・无制动器 ・有油封 / 带保护唇 ・带键轴 / 直轴

①编码器用连接器（大型 JL10）
②电机用连接器

质量:9.3 kg

●电机型号（带键轴）

电压	有油封	带保护唇
200 V	MDMF302L1G6	MDMF302L1G8

● 直轴的型号，请参照 P.20「型号的识别方法」。
● 可能会有尺寸变更的情况，如果用于设计目的，请咨询确切尺寸。

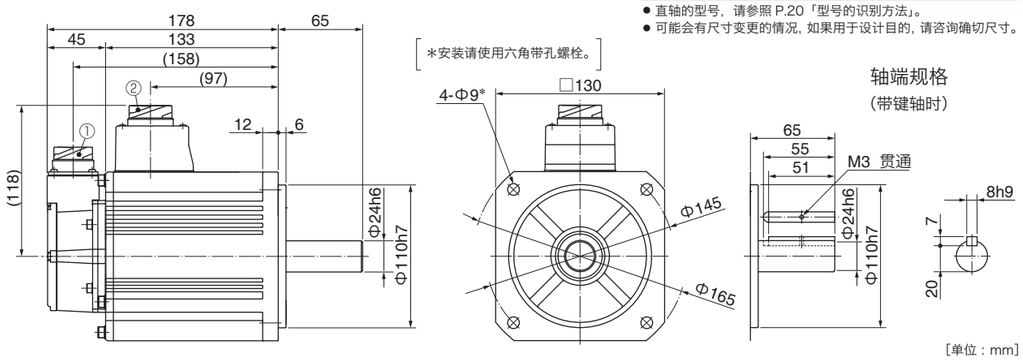

[单位：mm]

大型连接器型（JL10） ・有制动器 ・有油封 / 带保护唇 ・带键轴 / 直轴

①编码器用连接器（大型 JL10）
②电机・制动器用连接器

质量:10.9 kg

●电机型号（带键轴）

电压	有油封	带保护唇
200 V	MDMF302L1H6	MDMF302L1H8

● 直轴的型号，请参照 P.20「型号的识别方法」。
● 可能会有尺寸变更的情况，如果用于设计目的，请咨询确切尺寸。

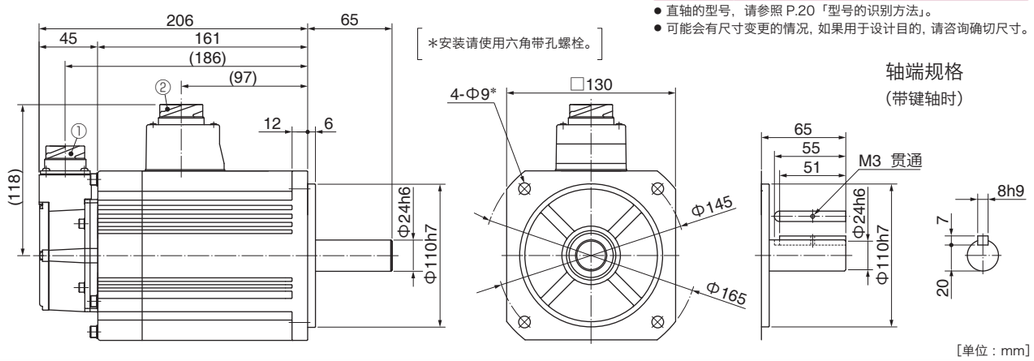

[单位：mm]

小型连接器型（JN2） ・无制动器 ・有油封 / 带保护唇 ・带键轴 / 直轴

①编码器用连接器（小型 JN2）
②电机用连接器

质量:9.3 kg

●电机型号（带键轴）

电压	有油封	带保护唇
200 V	MDMF302L1G5	MDMF302L1G7

● 直轴的型号，请参照 P.20「型号的识别方法」。
● 可能会有尺寸变更的情况，如果用于设计目的，请咨询确切尺寸。

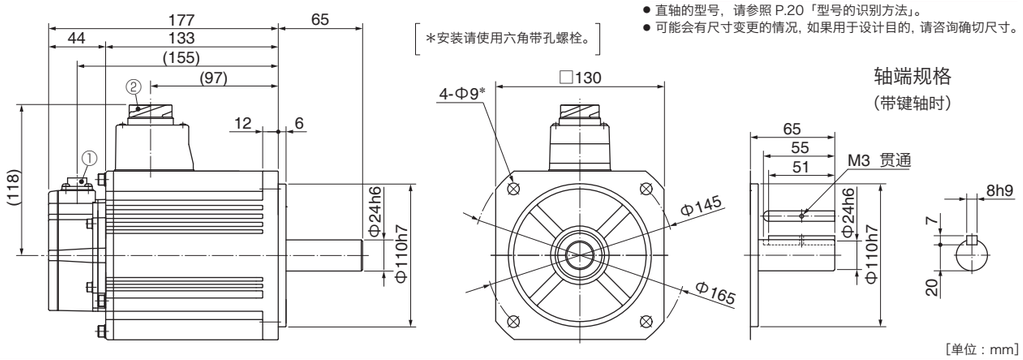

[单位：mm]

※ 电机规格、转矩特性请参照 P.98。

MDMF 3.0 kW

小型连接器型（JN2） ・有制动器 ・有油封 / 带保护唇 ・带键轴 / 直轴

①编码器用连接器（小型 JN2）
②电机・制动器用连接器

质量:10.9 kg

●电机型号（带键轴）

电压	有油封	带保护唇
200 V	MDMF302L1H5	MDMF302L1H7

● 直轴的型号，请参照 P.20「型号的识别方法」。
● 可能会有尺寸变更的情况，如果用于设计目的，请咨询确切尺寸。

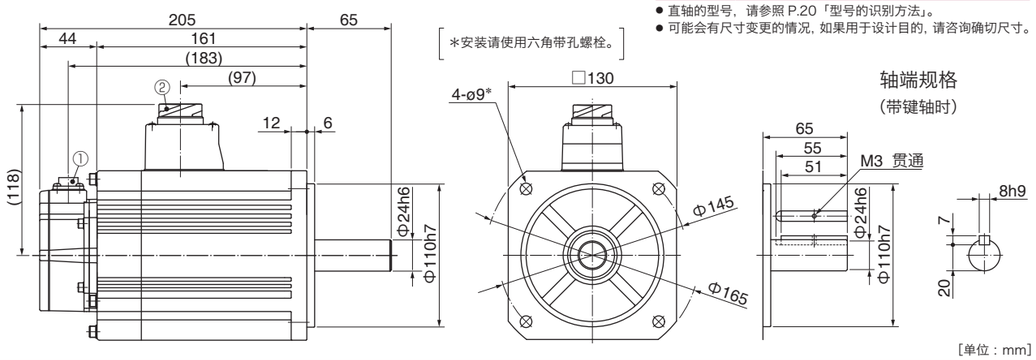

[单位：mm]

MDMF 4.0 kW

大型连接器型（JL10） ・无制动器 ・有油封 / 带保护唇 ・带键轴 / 直轴

①编码器用连接器（大型 JL10）
②电机用连接器

质量:13.4 kg

●电机型号（带键轴）

电压	有油封	带保护唇
200 V	MDMF402L1G6	MDMF402L1G8

● 直轴的型号，请参照 P.20「型号的识别方法」。
● 可能会有尺寸变更的情况，如果用于设计目的，请咨询确切尺寸。

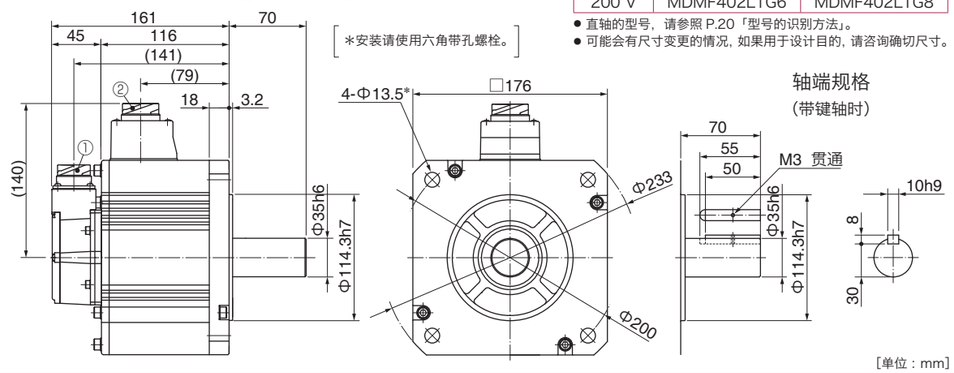

[单位：mm]

大型连接器型（JL10） ・有制动器 ・有油封 / 带保护唇 ・带键轴 / 直轴

①编码器用连接器（大型 JL10）
②电机・制动器用连接器

质量:16.8 kg

●电机型号（带键轴）

电压	有油封	带保护唇
200 V	MDMF402L1H6	MDMF402L1H8

● 直轴的型号，请参照 P.20「型号的识别方法」。
● 可能会有尺寸变更的情况，如果用于设计目的，请咨询确切尺寸。

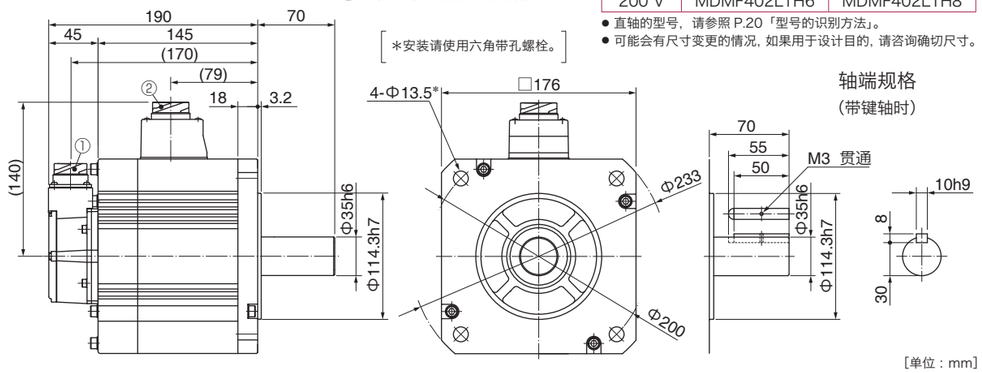

[单位：mm]

※ 电机规格、转矩特性请参照 P.98、P.99。

MDMF 4.0 kW

小型连接器型（JN2） ・无制动器 ・有油封 / 带保护唇 ・带键轴 / 直轴

①编码器用连接器（小型 JN2）
②电机用连接器

质量:13.4 kg

●电机型号（带键轴）

电压	有油封	带保护唇
200 V	MDMF402L1G5	MDMF402L1G7

● 直轴的型号，请参照 P.20「型号的识别方法」。
● 可能会有尺寸变更的情况，如果用于设计目的，请咨询确切尺寸。

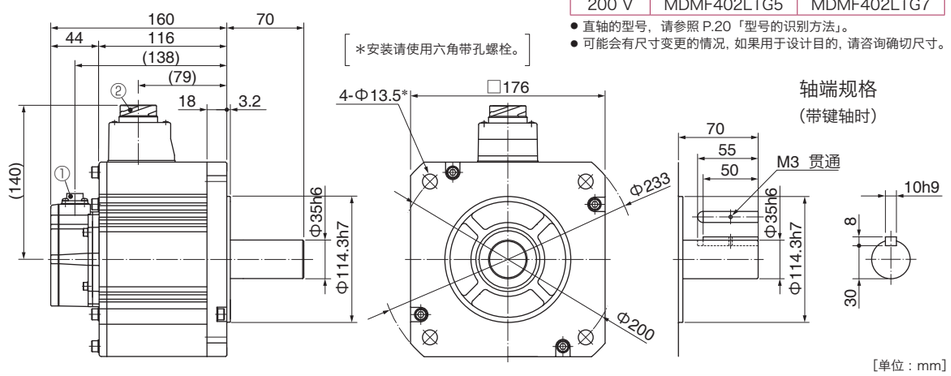

[单位：mm]

小型连接器型（JN2） ・有制动器 ・有油封 / 带保护唇 ・带键轴 / 直轴

①编码器用连接器（小型 JN2）
②电机・制动器用连接器

质量:16.8 kg

●电机型号（带键轴）

电压	有油封	带保护唇
200 V	MDMF402L1H5	MDMF402L1H7

● 直轴的型号，请参照 P.20「型号的识别方法」。
● 可能会有尺寸变更的情况，如果用于设计目的，请咨询确切尺寸。

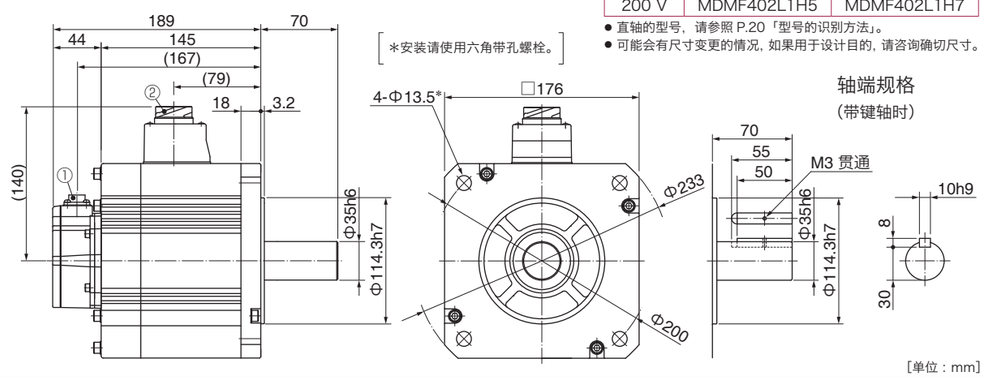

[单位：mm]

MDMF 5.0 kW

大型连接器型（JL10） ・无制动器 ・有油封 / 带保护唇 ・带键轴 / 直轴

①编码器用连接器（大型 JL10）
②电机用连接器

质量:15.6 kg

●电机型号（带键轴）

电压	有油封	带保护唇
200 V	MDMF502L1G6	MDMF502L1G8

● 直轴的型号，请参照 P.20「型号的识别方法」。
● 可能会有尺寸变更的情况，如果用于设计目的，请咨询确切尺寸。

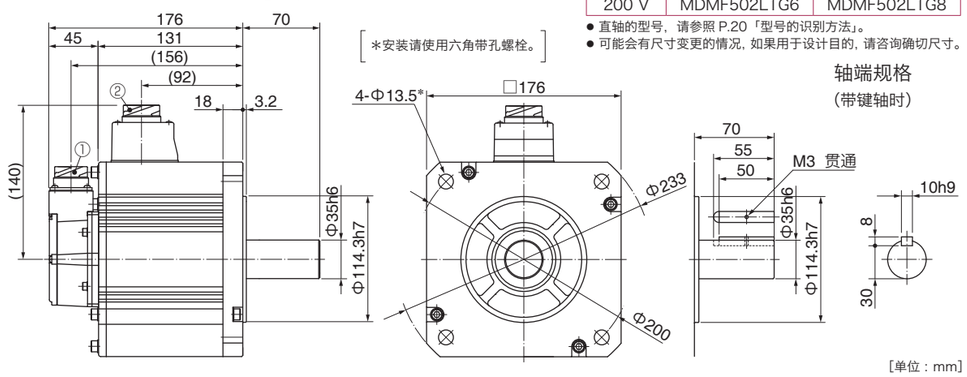

[单位：mm]

※ 电机规格、转矩特性请参照 P.99、P.100。

MDMF 5.0 kW

大型连接器型（JL10） ・有制动器 ・有油封 / 带保护唇 ・带键轴 / 直轴

①编码器用连接器（大型 JL10）
②电机・制动器用连接器

质量:19.0 kg

●电机型号（带键轴）

电压	有油封	带保护唇
200 V	MDMF502L1H6	MDMF502L1H8

● 直轴的型号，请参照 P.20「型号的识别方法」。
● 可能会有尺寸变更的情况，如果用于设计目的，请咨询确切尺寸。

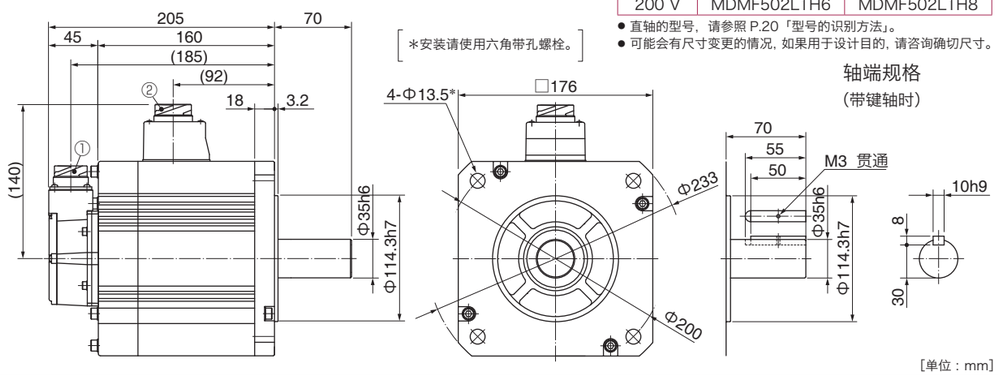

[单位：mm]

小型连接器型（JN2） ・无制动器 ・有油封 / 带保护唇 ・带键轴 / 直轴

①编码器用连接器（小型 JN2）
②电机用连接器

质量:15.6 kg

●电机型号（带键轴）

电压	有油封	带保护唇
200 V	MDMF502L1G5	MDMF502L1G7

● 直轴的型号，请参照 P.20「型号的识别方法」。
● 可能会有尺寸变更的情况，如果用于设计目的，请咨询确切尺寸。

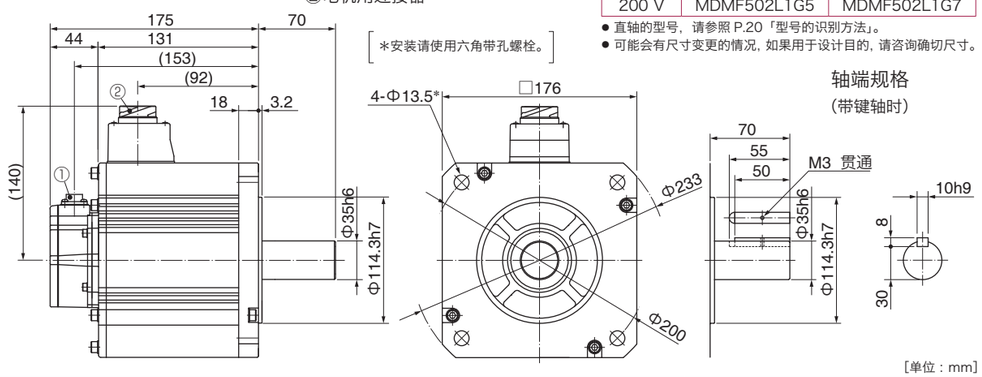

[单位：mm]

小型连接器型（JN2） ・有制动器 ・有油封 / 带保护唇 ・带键轴 / 直轴

①编码器用连接器（小型 JN2）
②电机・制动器用连接器

质量:19.0 kg

●电机型号（带键轴）

电压	有油封	带保护唇
200 V	MDMF502L1H5	MDMF502L1H7

● 直轴的型号，请参照 P.20「型号的识别方法」。
● 可能会有尺寸变更的情况，如果用于设计目的，请咨询确切尺寸。

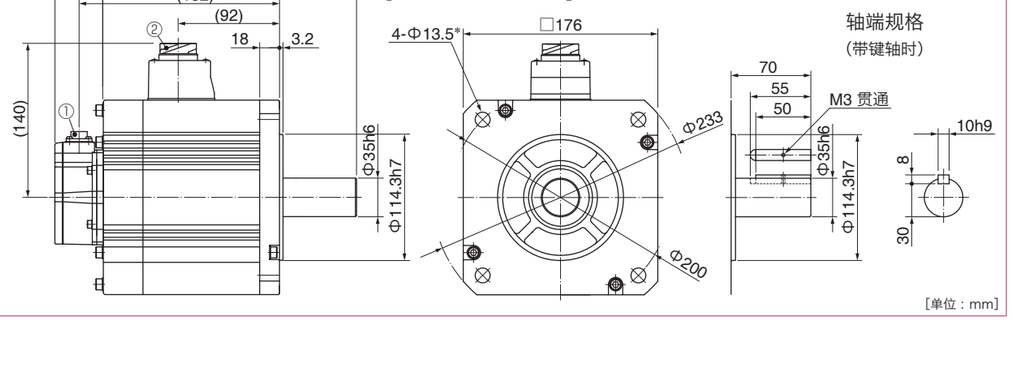

[单位：mm]

※ 电机规格、转矩特性请参照 P.100。

MGMF 0.85 kW

大型连接器型（JL10） ・无制动器 ・有油封 / 带保护唇 ・带键轴 / 直轴

①编码器用连接器（大型 JL10）
②电机用连接器

质量:4.6 kg

●电机型号（带键轴）

电压	有油封	带保护唇
200 V	MGMF092L1G6	MGMF092L1G8

● 直轴的型号，请参照 P.20「型号的识别方法」。
● 可能会有尺寸变更的情况，如果用于设计目的，请咨询确切尺寸。

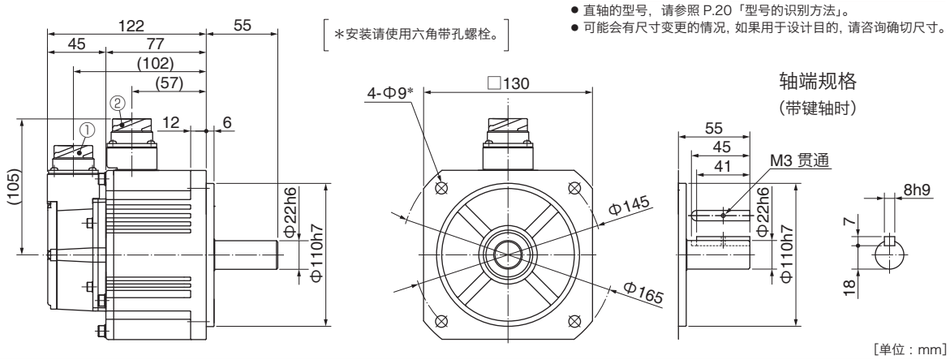

[单位：mm]

大型连接器型（JL10） ・有制动器 ・有油封 / 带保护唇 ・带键轴 / 直轴

①编码器用连接器（大型 JL10）
②电机・制动器用连接器

质量:6.1 kg

●电机型号（带键轴）

电压	有油封	带保护唇
200 V	MGMF092L1H6	MGMF092L1H8

● 直轴的型号，请参照 P.20「型号的识别方法」。
● 可能会有尺寸变更的情况，如果用于设计目的，请咨询确切尺寸。

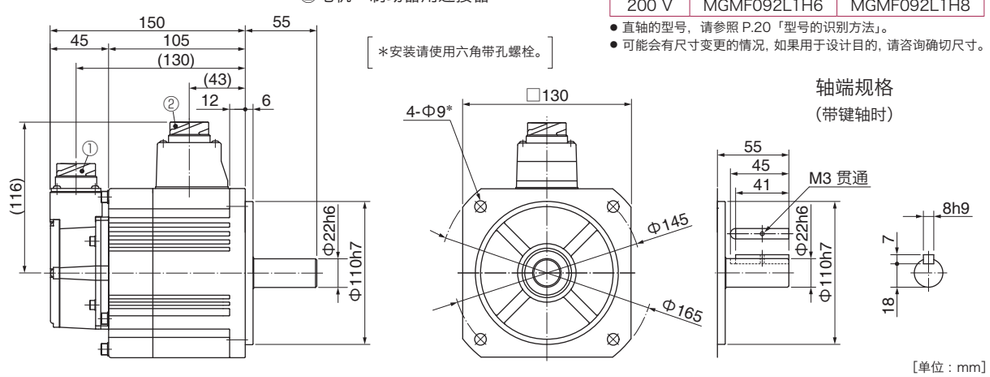

[单位：mm]

小型连接器型（JN2） ・无制动器 ・有油封 / 带保护唇 ・带键轴 / 直轴

①编码器用连接器（小型 JN2）
②电机用连接器

质量:4.6 kg

●电机型号（带键轴）

电压	有油封	带保护唇
200 V	MGMF092L1G5	MGMF092L1G7

● 直轴的型号，请参照 P.20「型号的识别方法」。
● 可能会有尺寸变更的情况，如果用于设计目的，请咨询确切尺寸。

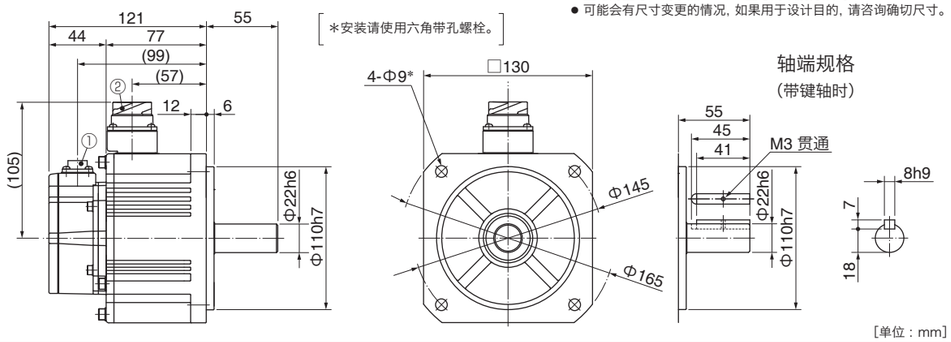

[单位：mm]

※ 电机规格、转矩特性请参照 P.101。

MGMF 0.85 kW

小型连接器型（JN2） ・有制动器 ・有油封 / 带保护唇 ・带键轴 / 直轴

①编码器用连接器（小型 JN2）
②电机・制动器用连接器

质量:6.1 kg

●电机型号（带键轴）

电压	有油封	带保护唇
200 V	MGMF092L1H5	MGMF092L1H7

● 直轴的型号，请参照 P.20「型号的识别方法」。
● 可能会有尺寸变更的情况，如果用于设计目的，请咨询确切尺寸。

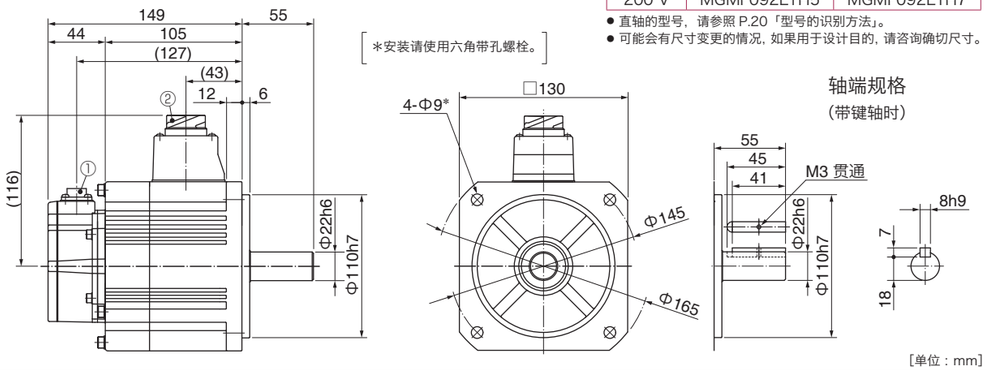

[单位：mm]

MGMF 1.3 kW

大型连接器型（JL10） ・无制动器 ・有油封 / 带保护唇 ・带键轴 / 直轴

①编码器用连接器（大型 JL10）
②电机用连接器

质量:5.7 kg

●电机型号（带键轴）

电压	有油封	带保护唇
200 V	MGMF132L1G6	MGMF132L1G8

● 直轴的型号，请参照 P.20「型号的识别方法」。
● 可能会有尺寸变更的情况，如果用于设计目的，请咨询确切尺寸。

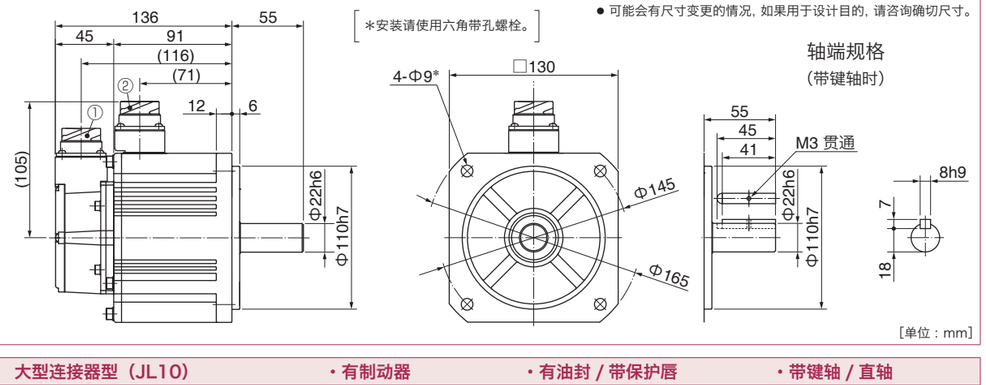

[单位：mm]

大型连接器型（JL10） ・有制动器 ・有油封 / 带保护唇 ・带键轴 / 直轴

①编码器用连接器（大型 JL10）
②电机・制动器用连接器

质量:7.5 kg

●电机型号（带键轴）

电压	有油封	带保护唇
200 V	MGMF132L1H6	MGMF132L1H8

● ス直轴的型号，请参照 P.20「型号的识别方法」。
● 可能会有尺寸变更的情况，如果用于设计目的，请咨询确切尺寸。

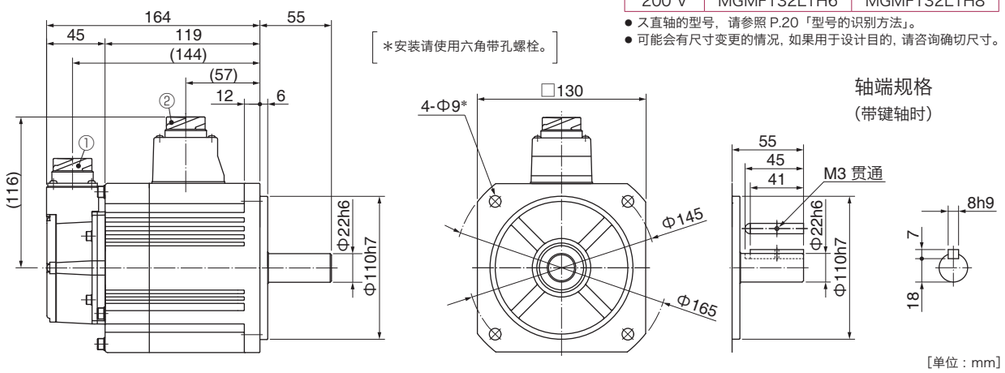

[单位：mm]

※ 电机规格、转矩特性请参照 P.101、P.102。

MGMF 1.3 kW

小型连接器型（JN2）　・无制动器　・有油封 / 带保护唇　・带键轴 / 直轴

①编码器用连接器（小型 JN2）
②电机用连接器

质量:5.7 kg

●电机型号（带键轴）

电压	有油封	带保护唇
200 V	MGMF132L1G5	MGMF132L1G7

● 直轴的型号，请参照 P.20「型号的识别方法」。
● 可能会有尺寸变更的情况，如果用于设计目的，请咨询确切尺寸。

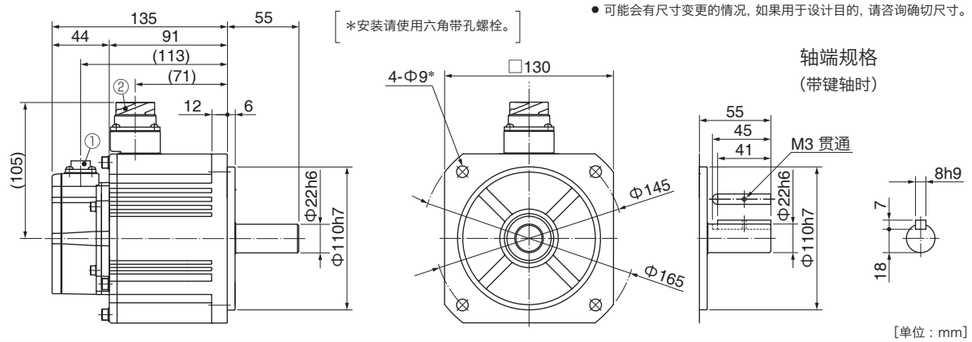

[单位：mm]

小型连接器型（JN2）　・有制动器　・有油封 / 带保护唇　・带键轴 / 直轴

①编码器用连接器（小型 JN2）
②电机・制动器用连接器

质量:7.5 kg

●电机型号（带键轴）

电压	有油封	带保护唇
200 V	MGMF132L1H5	MGMF132L1H7

● 直轴的型号，请参照 P.20「型号的识别方法」。
● 可能会有尺寸变更的情况，如果用于设计目的，请咨询确切尺寸。

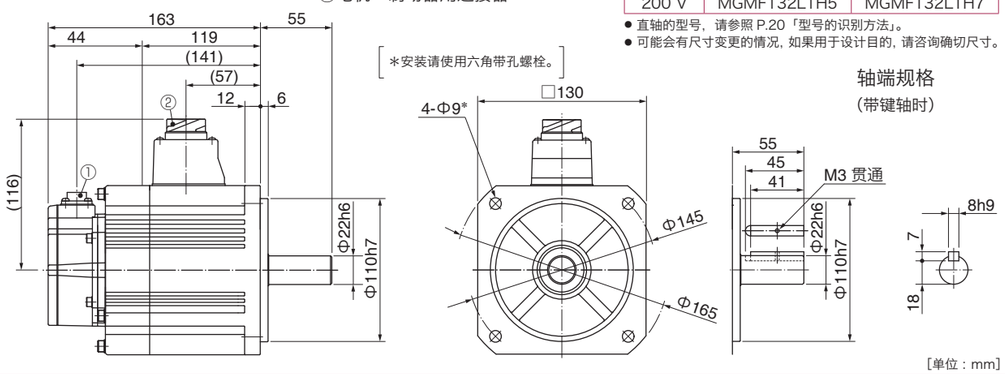

[单位：mm]

MGMF 1.8 kW

大型连接器型（JL10）　・无制动器　・有油封 / 带保护唇　・带键轴 / 直轴

①编码器用连接器（大型 JL10）
②电机用连接器

质量:6.9 kg

●电机型号（带键轴）

电压	有油封	带保护唇
200 V	MGMF182L1G6	MGMF182L1G8

● 直轴的型号，请参照 P.20「型号的识别方法」。
● 可能会有尺寸变更的情况，如果用于设计目的，请咨询确切尺寸。

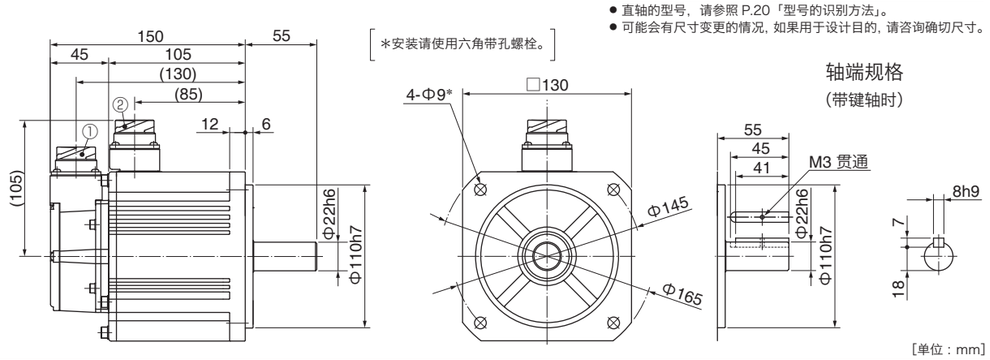

[单位：mm]

※ 电机规格、转矩特性请参照 P.102、P.103。

MGMF 1.8 kW

大型连接器型（JL10）　・有制动器　・有油封 / 带保护唇　・带键轴 / 直轴

①编码器用连接器（大型 JL10）
②电机・制动器用连接器

质量:8.4 kg

●电机型号（带键轴）

电压	有 油封	带保护唇
200 V	MGMF182L1H6	MGMF182L1H8

● 直轴的型号，请参照 P.20「型号的识别方法」。
● 可能会有尺寸变更的情况，如果用于设计目的，请咨询确切尺寸。

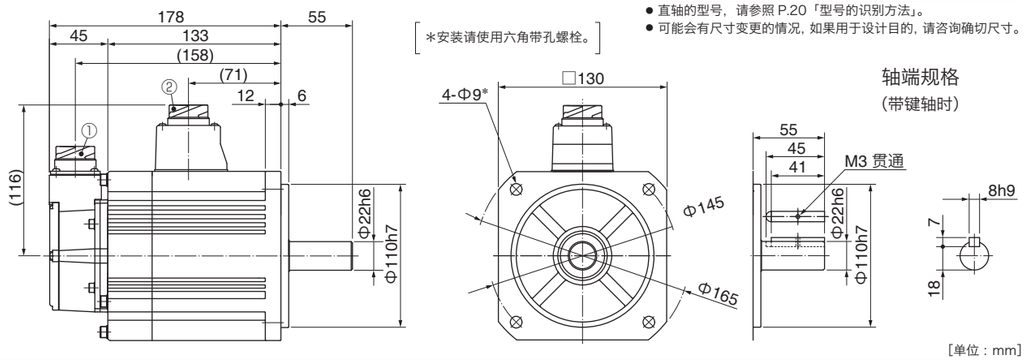

[单位：mm]

小型连接器型（JN2）　・无制动器　・有油封 / 带保护唇　・带键轴 / 直轴

①编码器用连接器（小型 JN2）
②电机用连接器

质量:6.9 kg

●电机型号（带键轴）

电压	有油封	带保护唇
200 V	MGMF182L1G5	MGMF182L1G7

● 直轴的型号，请参照 P.20「型号的识别方法」。
● 可能会有尺寸变更的情况，如果用于设计目的，请咨询确切尺寸。

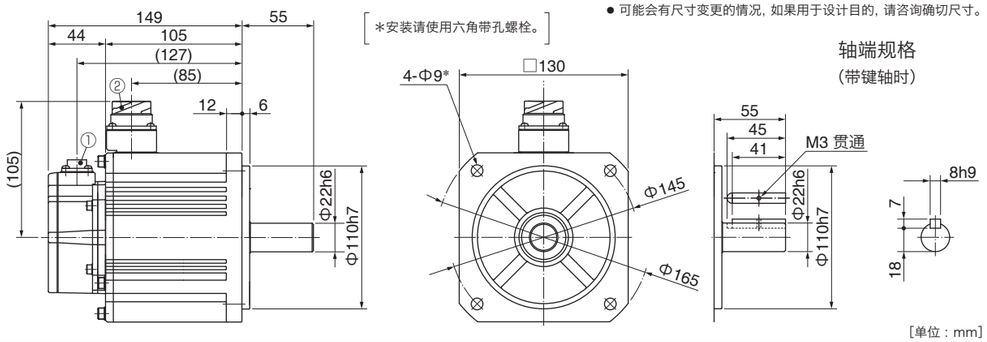

[单位：mm]

小型连接器型（JN2）　・有制动器　・有油封 / 带保护唇　・带键轴 / 直轴軸

①编码器用连接器（大型 JL10）
②电机・制动器用连接器

质量:8.4 kg

●电机型号（带键轴）

电压	有油封	带保护唇
200 V	MGMF182L1H5	MGMF182L1H7

● 直轴的型号，请参照 P.20「型号的识别方法」。
● 可能会有尺寸变更的情况，如果用于设计目的，请咨询确切尺寸。

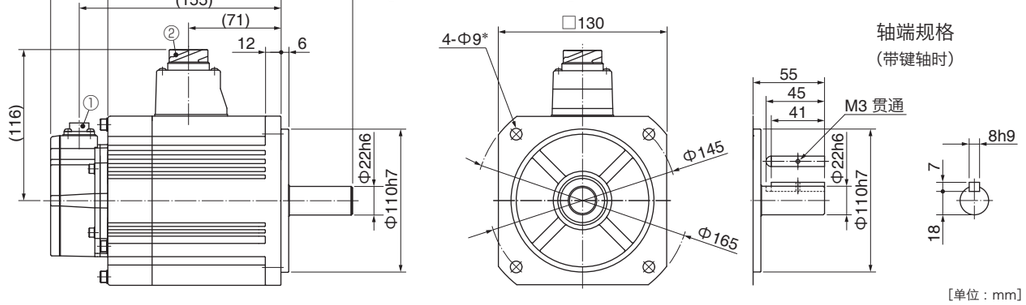

[单位：mm]

※ 电机规格、转矩特性请参照 P.103。

MGMF 2.4 kW

大型连接器型（JL10） ・无制动器 ・有油封 / 带保护唇 ・带键轴 / 直轴

①编码器用连接器（大型 JL10）
②电机用连接器

质量:13.4 kg

●电机型号（带键轴）

电压	有油封	带保护唇
200 V	MGMF242L1G6	MGMF242L1G8

● 直轴的型号，请参照 P.20「型号的识别方法」。
● 可能会有尺寸变更的情况，如果用于设计目的，请咨询确切尺寸。

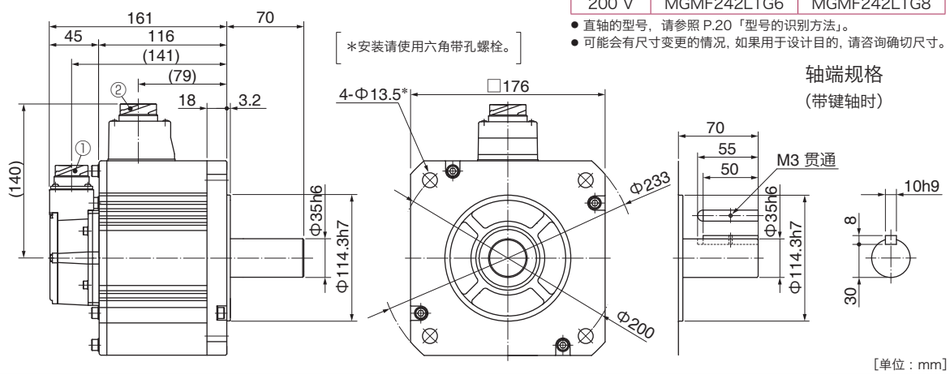

*安装请使用六角带孔螺栓。

[单位：mm]

大型连接器型（JL10） ・有制动器 ・有油封 / 带保护唇 ・带键轴 / 直轴

①编码器用连接器（大型 JL10）
②电机・制动器用连接器

质量:16.8 kg

●电机型号（带键轴）

电压	有油封	带保护唇
200 V	MGMF242L1H6	MGMF242L1H8

● 直轴的型号，请参照 P.20「型号的识别方法」。
● 可能会有尺寸变更的情况，如果用于设计目的，请咨询确切尺寸。

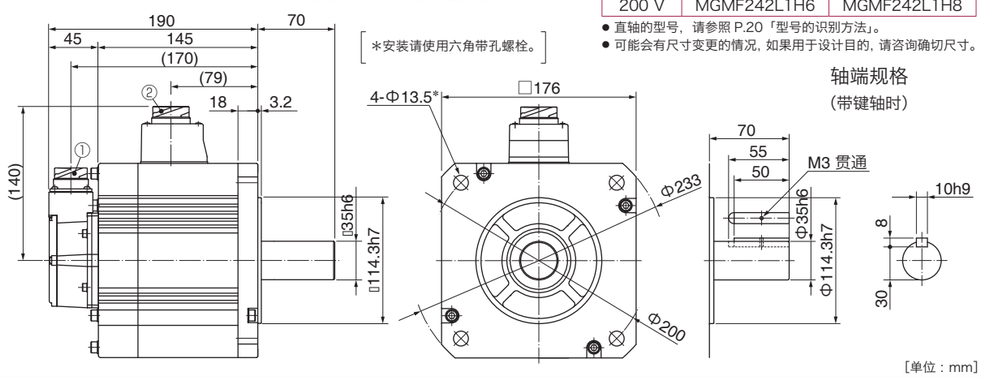

*安装请使用六角带孔螺栓。

[单位：mm]

小型连接器型（JN2） ・无制动器 ・有油封 / 带保护唇 ・带键轴 / 直轴

①编码器用连接器（小型 JN2）
②电机用连接器

质量:13.4 kg

●电机型号（带键轴）

电压	有油封	带保护唇
200 V	MGMF242L1G5	MGMF242L1G7

● 直轴的型号，请参照 P.20「型号的识别方法」。
● 可能会有尺寸变更的情况，如果用于设计目的，请咨询确切尺寸。

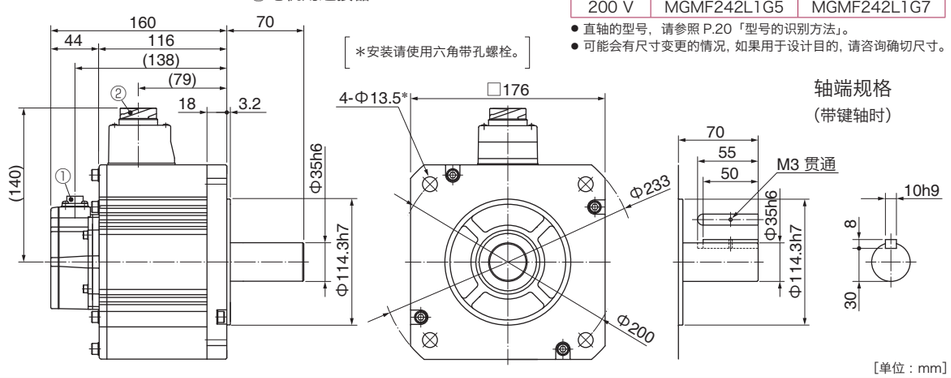

*安装请使用六角带孔螺栓。

[单位：mm]

※ 电机规格、转矩特性请参照 P.104。

MGMF 2.4 kW

小型连接器型（JN2） ・有制动器 ・有油封 / 带保护唇 ・带键轴 / 直轴

①编码器用连接器（小型 JN2）
②电机・制动器用连接器

质量:16.8 kg

●电机型号（带键轴）

电压	有油封	带保护唇
200 V	MGMF242L1H5	MGMF242L1H7

● 直轴的型号，请参照 P.20「型号的识别方法」。
● 可能会有尺寸变更的情况，如果用于设计目的，请咨询确切尺寸。

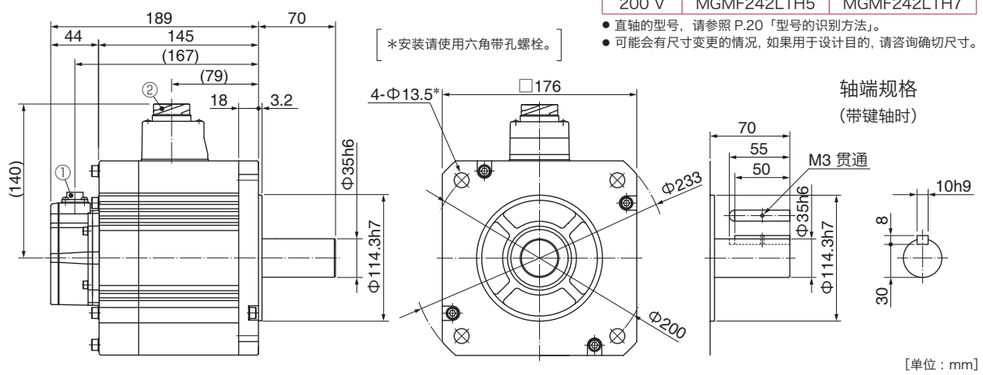

*安装请使用六角带孔螺栓。

[单位：mm]

MGMF 2.9 kW

大型连接器型（JL10） ・无制动器 ・有油封 / 带保护唇 ・带键轴 / 直轴

①编码器用连接器（大型 JL10）
②电机用连接器

质量:13.4 kg

●电机型号（带键轴）

电压	有油封	带保护唇
200 V	MGMF292L1G6	MGMF292L1G8

● 直轴的型号，请参照 P.20「型号的识别方法」。
● 可能会有尺寸变更的情况，如果用于设计目的，请咨询确切尺寸。

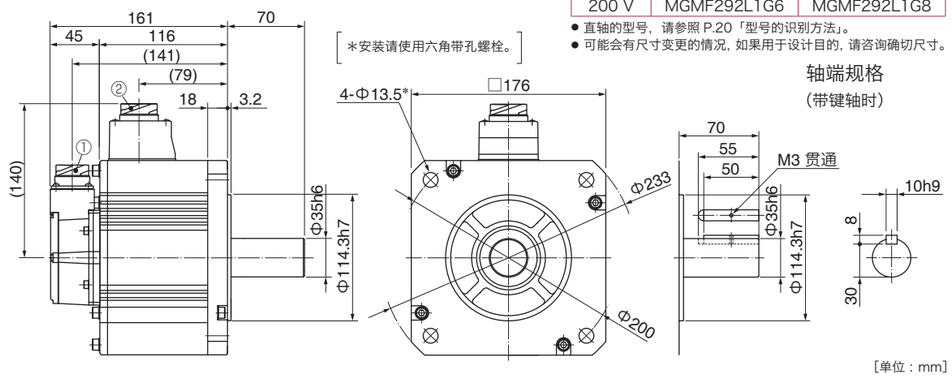

*安装请使用六角带孔螺栓。

[单位：mm]

大型连接器型（JL10） ・有制动器 ・有油封 / 带保护唇 ・带键轴 / 直轴

①编码器用连接器（大型 JL10）
②电机・制动器用连接器

质量:16.8 kg

●电机型号（带键轴）

电压	有油封	带保护唇
200 V	MGMF292L1H6	MGMF292L1H8

● 直轴的型号，请参照 P.20「型号的识别方法」。
● 可能会有尺寸变更的情况，如果用于设计目的，请咨询确切尺寸。

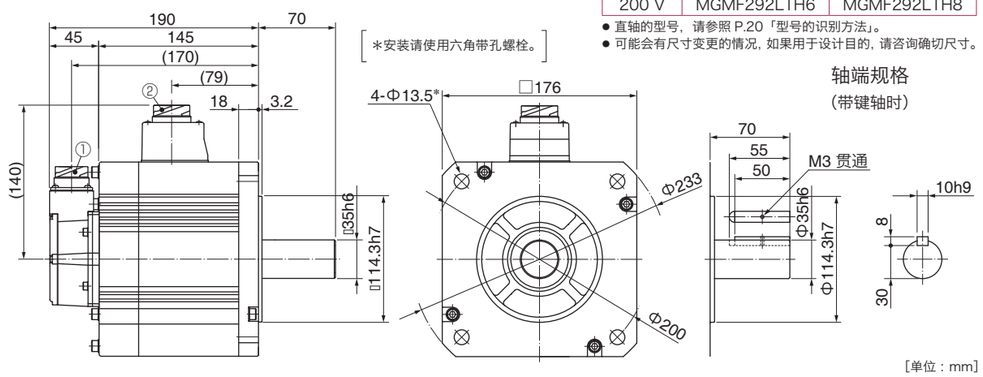

*安装请使用六角带孔螺栓。

[单位：mm]

※ 电机规格、转矩特性请参照 P.104、P.105。

MGMF 2.9 kW

小型连接器型（JN2） ・无制动器 ・有油封 / 带保护唇 ・带键轴 / 直轴

①编码器用连接器（小型 JN2）
②电机用连接器

质量:13.4 kg

●电机型号（带键轴）

电压	有油封	带保护唇
200 V	MGMF292L1G5	MGMF292L1G7

● 直轴的型号，请参照 P.20「型号的识别方法」。
● 可能会有尺寸变更的情况，如果用于设计目的，请咨询确切尺寸。

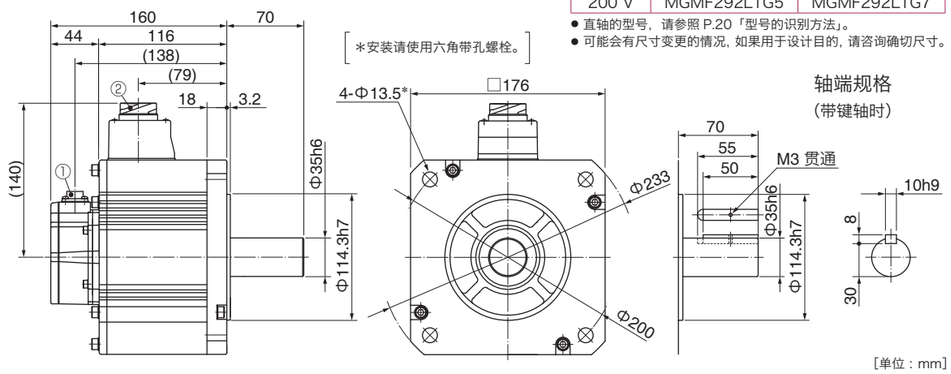

[单位：mm]

小型连接器型（JN2） ・有制动器 ・有油封 / 带保护唇 ・带键轴 / 直轴

①编码器用连接器（小型 JN2）
②电机・制动器用连接器

质量:16.8 kg

●电机型号（带键轴）

电压	有油封	带保护唇
200 V	MGMF292L1H5	MGMF292L1H7

● 直轴的型号，请参照 P.20「型号的识别方法」。
● 可能会有尺寸变更的情况，如果用于设计目的，请咨询确切尺寸。

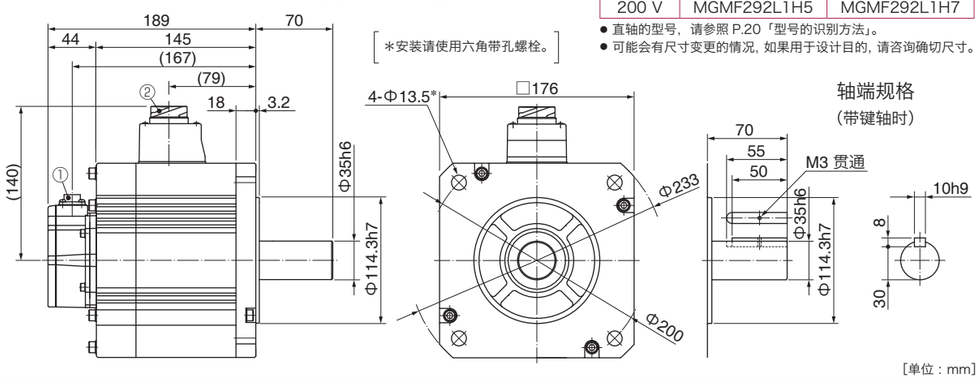

[单位：mm]

MGMF 4.4 kW

大型连接器型（JL10） ・无制动器 ・有油封 / 带保护唇 ・带键轴 / 直轴

①编码器用连接器（大型 JL10）
②电机用连接器

质量:15.6 kg

●电机型号（带键轴）

电压	有油封	带保护唇
200 V	MGMF442L1G6	MGMF442L1G8

● 直轴的型号，请参照 P.20「型号的识别方法」。
● 可能会有尺寸变更的情况，如果用于设计目的，请咨询确切尺寸。

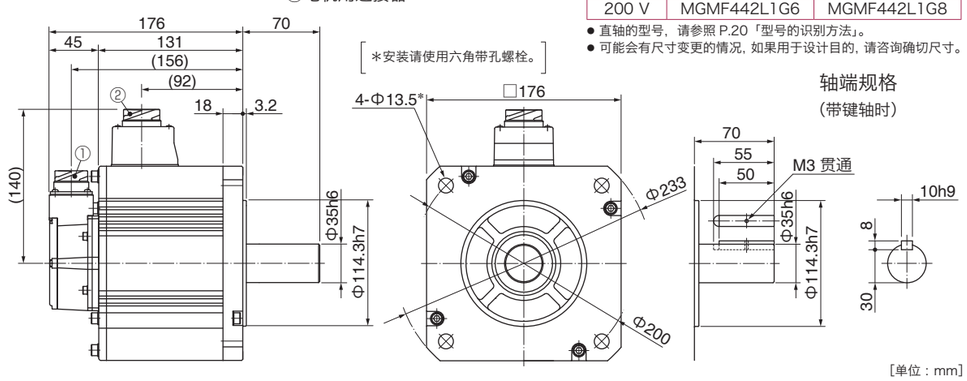

[单位：mm]

※ 电机规格、转矩特性请参照 P.105、P.106。

MGMF 4.4 kW

大型连接器型（JL10） ・有制动器 ・有油封 / 带保护唇 ・带键轴 / 直轴

①编码器用连接器（大型 JL10）
②电机・制动器用连接器

质量:19.0 kg

●电机型号（带键轴）

电压	有油封	带保护唇
200 V	MGMF442L1H6	MGMF442L1H8

● 直轴的型号，请参照 P.20「型号的识别方法」。
● 可能会有尺寸变更的情况，如果用于设计目的，请咨询确切尺寸。

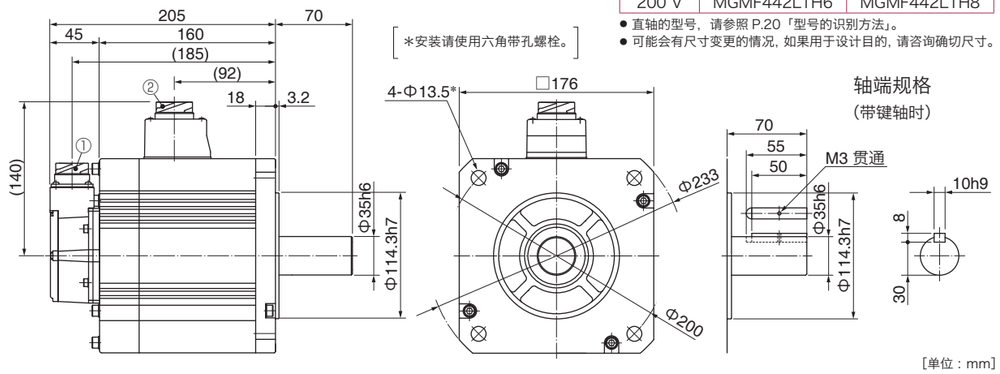

[单位：mm]

小型连接器型（JN2） ・无制动器 ・有油封 / 带保护唇 ・带键轴 / 直轴

①编码器用连接器（小型 JN2）
②电机用连接器

质量:15.6 kg

●电机型号（带键轴）

电压	有油封	带保护唇
200 V	MGMF442L1G5	MGMF442L1G7

● 直轴的型号，请参照 P.20「型号的识别方法」。
● 可能会有尺寸变更的情况，如果用于设计目的，请咨询确切尺寸。

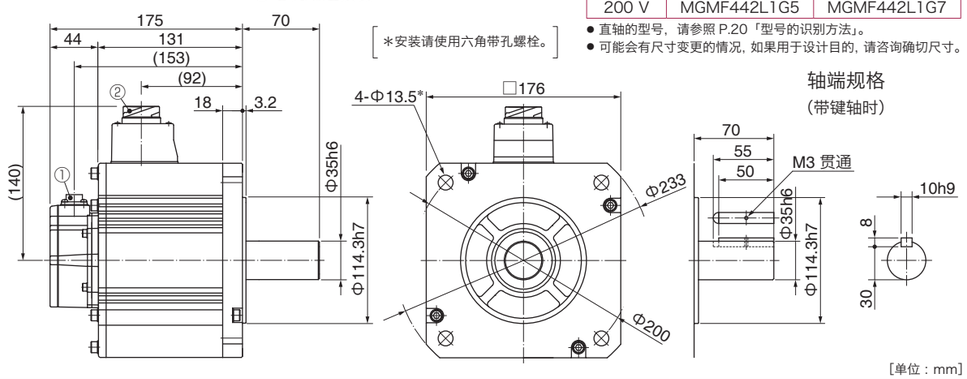

[单位：mm]

小型连接器型（JN2） ・有制动器 ・有油封 / 带保护唇 ・带键轴 / 直轴

①编码器用连接器（小型 JN2）
②电机・制动器用连接器

质量:19.0 kg

●电机型号（带键轴）

电压	有油封	带保护唇
200 V	MGMF442L1H5	MGMF442L1H7

● 直轴的型号，请参照 P.20「型号的识别方法」。
● 可能会有尺寸变更的情况，如果用于设计目的，请咨询确切尺寸。

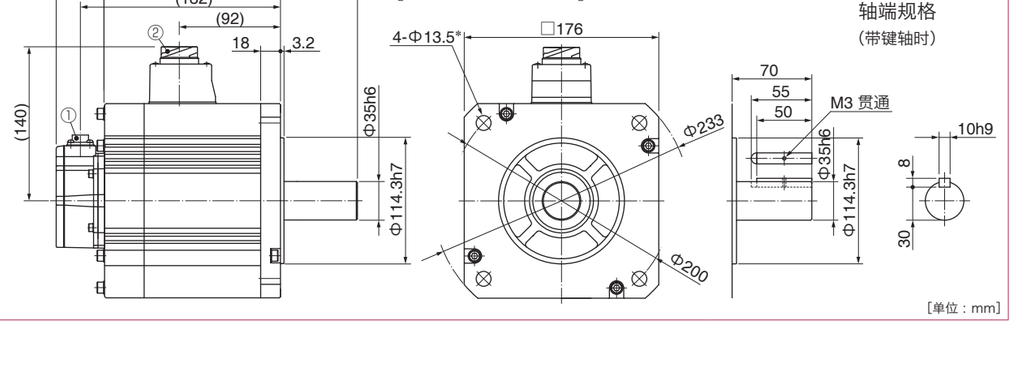

[单位：mm]

※ 电机规格、转矩特性请参照 P.106。

特长 / 阵容

特　长

- 产品阵容的保护等级　　IP67 型：50 W ～ 5.0 kW
- 最高转速 6500 r/min（MHMF　50 W ～ 400 W）
- 低惯量：MSMF ～ 高 惯 量 ：MHMF
- 齿槽转矩：额定转矩比 0.5 %（代表值）
- 23bit 绝对式编码器（分辨率：8388608 脉冲）

电机阵容

□80 mm 以下

MSMF
低惯量
最高：6000 r/min
额定：3000 r/min
输出：50 W～1000 W
保护功能：
IP65：导线型

MQMF
中惯量（中惯量 扁平型）
最高：6500 r/min
额定：3000 r/min
输出：100 W～400 W
保护功能：
IP65：导线型

MHMF
高惯量
最高：6500 r/min
6000 r/min
(750 W,1000 W)
额定：3000 r/min
输出：50 W～1000 W
IP65：导线型

□100 mm 以上

MSMF
低惯量
最高：5000 r/min
4500 r/min
(4.0 kW,5.0 kW)
额定：3000 r/min
输出：1.0 kW～5.0 kW
保护功能：IP67

MDMF
中惯量
最高：3000 r/min
额定：2000 r/min
输出：1.0 kW,5.0 kW
保护功能：IP67

MGMF（低速大转矩）
中惯量
最高：3000 r/min
额定：1500 r/min
输出：0.85 kW～4.4 kW
保护功能：IP67

MHMF
高惯量
最高：3000 r/min
额定：2000 r/min
输出：1.0 kW～5.0 kW
保护功能：IP67

<提示>请避免将电机或装有电机的设备出口到日本，或通过日本出口到其它地区。

型号的识别方法

＊有关型号的匹配请参照索引 P.379 ～。

伺服电机

M S M　F　5 A　2　L　1　A 1　＊
①　②　③　④　⑤　⑥　⑦

① 类 型

符号	类型
MSM	低惯量 50 W ～ 5.0 kW
MQM	中惯量 100 W ～ 400 W
MDM	中惯量 1.0 kW ～ 5.0 kW
MGM	中惯量 0.85 kW ～ 4.4 kW
MHM	高惯量 50 W ～ 5.0 kW

② 系列

符号	系列名
F	A6 系列

③ 电机额定功率

符号	额定功率	符号	额定功率
5A	50 W	15	1.5 kW
01	100 W	18	1.8 kW
02	200 W	20	2.0 kW
04	400 W	24	2.4 kW
08	750 W	29	2.9 kW
09	0.85 kW, 1000 W (□130)　(□80)	30	3.0 kW
		40	4.0 kW
10	1.0 kW	44	4.4 kW
13	1.3 kW	50	5.0 kW

④ 电压规格

符号	规格
2	200 V
Z	100 V/200 V 共用（仅限 50 W）

⑤ 旋转编码器规格

符号	方式	脉冲数	分辨率	导线
L	绝对式	23bit	8388608	7 线

<提示>
作为增量式系统使用时（不使用多圈数据），请不要连接绝对式编码器用电池。

⑥ 设 计 顺 序

符号	规格
1	标准品

⑦ 电机构造：□80 mm以下 导线型IP65
MSMF 50 W～1000 W

符号		轴规格		保持制动器		油封	
		直轴	带键 带螺纹	无	有	无	有
A	2	●		●		●	
B	2	●			●	●	
C	2	●		●			●
D	2	●			●		●
S	2		●	●		●	
T	2		●		●	●	
U	2		●	●			●
V	2		●		●		●

⑦ 电机构造：□80 mm以下 导线型IP65
MHMF 50 W～1000 W
MQMF 100 W～400 W

符号		轴规格		保持制动器		油封		
		直轴	带键 带螺纹	无	有	无	有	有 带保护唇
A	2	●		●		●		
B	2	●			●	●		
C	2	●		●			●	
C	4	●		●				●
D	2	●			●		●	
D	4	●			●			●
S	2		●	●		●		
T	2		●		●	●		
U	2		●	●			●	
U	4		●	●				●
V	2		●		●		●	
V	4		●		●			●

⑦ 电机构造：□100 mm以上　编码器连接器类型:JL10 IP67
MSMF, MHMF, MDMF, MGMF

符号		轴规格		保持制动器		油封	
		直轴	带键	无	有	有	有 带保护唇
C	6	●		●		●	
C	8	●		●			●
D	6	●			●	●	
D	8	●			●		●
G	6		●	●		●	
G	8		●	●			●
H	6		●		●	●	
H	8		●		●		●

※ 编码器连接器 JL10 也适用于带螺纹孔型。

伺服驱动器

M A D　L　N　1　5　S　E　＊ ＊ ＊
①　②　③　④　⑤　⑥　⑦

① 外形型号符号

符号	型号名	符号	型号名
MAD	A 型	MDD	D 型
MBD	B 型	MED	E 型
MCD	C 型	MFD	F 型

② 系 列

符号	系列名
L	A6 系列

③ 安全功能

符号	规格
N	无安全功能
T	安全 STO

④ 功率元件的最大的电流

符号	电流额定	符号	电流额定
0	6 A	5	40 A
1	8 A	8	60 A
2	12 A	9	80 A
3	22 A	A	100 A
4	24 A	B	120 A

⑤ 电源电压规格

符号	规格
3	三相　200 V
5	单相 / 三相　200 V

⑥ I/F 规格

符号	规格
S	模拟 / 脉冲

⑦ 功能区分

符号	规格
E	位置控制型（脉冲列专用）
F	多功能型（脉冲、模拟、全闭环）
G	通用通信型（脉冲列专用）

电机						驱动器			电源设备容量额定负载时(kVA)	选购部件								
电机系列		电源电压	功率(W)	型号 注1)	规格外形尺寸图(页)	A6 SF系列 多功能型 (速度·位置·转矩 全闭环类型)	A6 SG系列 RS485通信型 /A6 SE系列 位置控制型 (脉冲信号输入) 注2) 注4)	尺寸图外形型号		编码器电缆 注3) 23bit 绝对式 使用绝对式系统时(带电池盒) 注5)	编码器电缆 注3) 23bit 绝对式 使用增量式系统时(无电池盒)		电机电缆 注3) 无制动器	电机电缆 注3) 带制动器	制动器电缆 注3)	外置再生电阻	电抗器 (单相/三相)	噪音滤波器 (单相/三相)
低惯量	MSMF (导线型) 3000 r/min IP65	单相/三相 200 V	50	MSMF5AZL1 □ 2M	191·230	MADLT05SF	MADLN05S ◇	A型★	约0.5	MFECA 0∗∗0EAE (固定电缆)	MFECA 0∗∗0EAD (固定电缆)		MFMCA 0∗∗0EED		MFMCB 0∗∗ 0GET	DV0P4281	DV0P227/DV0P220	DV0P4170/DV0PM20042
			100	MSMF012L1 □ 2M	192·230	MADLT05SF	MADLN05S ◇											
			200	MSMF022L1 □ 2M	193·231	MADLT15SF	MADLN15S ◇									DV0P4283		
			400	MSMF042L1 □ 2M	194·232	MBDLT25SF	MBDLN25S ◇	B型★	约0.9								DV0P228/DV0P220	
			750	MSMF082L1 □ 2M	195·232	MCDLT35SF	MCDLN35S ◇	C型	约1.3									DV0PM20042
			1000	MSMF092L1 □ 2M	196·233	MDDLT45SF	MDDLN45S ◇	D型	约1.8							DV0P4284	DV0P228/DV0P222	DV0P4220
中惯量(扁平型)	MQMF (导线型) 3000 r/min IP65	单相/三相 200 V	100	MQMF012L1 □ 2M MQMF012L1 □ 4M	203·238	MADLT05SF	MADLN05S ◇	A型★	约0.5	MFECA 0∗∗0EAE (固定电缆)	MFECA 0∗∗0EAD (固定电缆)		MFMCA 0∗∗0EED		MFMCB 0∗∗ 0GET	DV0P4281	DV0P227/DV0P220	DV0P4170/DV0PM20042
			200	MQMF022L1 □ 2M MQMF022L1 □ 4M	204·240	MADLT15SF	MADLN15S ◇									DV0P4283		
			400	MQMF042L1 □ 2M MQMF042L1 □ 4M	205·242	MBDLT25SF	MBDLN25S ◇	B型★	约0.9								DV0P228/DV0P220	
高惯量	MHMF (导线型) 3000 r/min IP65	单相/三相 200 V	50	MHMF5AZL1 □ 2M MHMF5AZL1 □ 4M	206·244	MADLT05SF	MADLN05S ◇	A型★	约0.5	MFECA 0∗∗0EAE (固定电缆)	MFECA 0∗∗0EAD (固定电缆)		MFMCA 0∗∗0EED		MFMCB 0∗∗ 0GET	DV0P4281	DV0P227/DV0P220	DV0P4170/DV0PM20042
			100	MHMF012L1 □ 2M MHMF012L1 □ 4M	207·246	MADLT05SF	MADLN05S ◇											
			200	MHMF022L1 □ 2M MHMF022L1 □ 4M	208·248	MADLT15SF	MADLN15S ◇									DV0P4283		
			400	MHMF042L1 □ 2M MHMF042L1 □ 4M	209·250	MBDLT25SF	MBDLN25S ◇	B型★	约0.9								DV0P228/DV0P220	
			750	MHMF082L1 □ 2M MHMF082L1 □ 4M	210·252	MCDLT35SF	MCDLN35S ◇	C型	约1.3									DV0PM20042
			1000	MHMF092L1 □ 2M MHMF092L1 □ 4M	211·254	MDDLT55SF	MDDLN55S ◇	D型	约2.3							DV0P4284	DV0P228/DV0P222	DV0P4220

★A、B型驱动器无内置再生电阻。若发生再生时，请准备选购部件的外置再生电阻。
注 1） □表示电机构造。（详情请参照 P.184「型号的识别方法」）
注 2） ◇表示驱动器构造。（详情请参照 P.184「型号的识别方法」）
注 3） ∗∗表示电缆长度（03/3 m,05/ 5 m,10/10 m,20/20 m）。（例：3 m 时为「MFECA0030EAE」。）
注 4） A6 SE 系列（位置控制专用型）不对应绝对式系统，只与增量式系统匹配。
注 5） 23bit绝对式编码器用电缆(有电池盒)没有附带电池，必须使用绝对式编码器用电池「DV0P2990」。

■选购部件登载页

名称	构成部件名称		型号	刊载页码
I/O接口用电缆			DV0P4360	298
I/O接口用转换电缆			DV0P4120	298
			DV0P4121	298
			DV0P4130	298
			DV0P4131	298
			DV0P4132	298
电源输入用连接器套件	A～D型用	单列型	DV0PM20032	301
		双列型	DV0PM20033	301
电机连接用连接器套件	A～D型用		DV0PM20034	302
电机・编码器连接用连接器套件			DV0P4290	302
连接器套件	通信(RS485, 232)用		DV0PM20102	299
	Safety用		DV0PM20103	299
	I/O接口连接用		DV0P4350	300
	外部位移传感器用		DV0PM20026	300
	编码器用		DV0PM20010	300
绝对式编码器用电池			DV0P2990	310
绝对式编码器用电池盒 注5)			DV0P4430	310
安装支架	A, B 型用		DV0PM20100	313
	C, D 型用		DV0PM20101	313
编码器电缆	有电池盒 注5)		MFECA0∗∗0EAE	285
	无电池盒		MFECA0∗∗0EAD	285
电机电缆	无制动器		MFMCA0∗∗0EED	289
制动器电缆			MFMCB0∗∗0GET	297
外置再生电阻	50 Ω 25 W		DV0P4280	315
	100 Ω 25 W		DV0P4281	315
	25 Ω 50 W		DV0P4282	315
	50 Ω 50 W		DV0P4283	315
	30 Ω 100 W		DV0P4284	315
电抗器			DV0P220	314
			DV0P222	314
			DV0P227	314
			DV0P228	314
噪音滤波器			DV0P4170	346
			DV0PM20042	346
			DV0P4220	346
浪涌吸收器			DV0P4190	347
			DV0P1450	347
信号线用噪音滤波器			DV0P1460	348
无线 LAN 加密狗			DV0PM20105	312
菊花链连接电缆			DV0PM24610	317

电机						驱动器			电源设备容量额定(负载时)(kVA)	选购部件							
电机系列		电源电压	功率(W)	型号 注1)	规格外形尺寸图(页)	A6 SF系列 多功能型(速度·位置·转矩全闭环类型)	A6 SG系列 RS485通信型 /A6 SE系列 位置控制型(脉冲信号输入) 注2) 注4)	尺寸图外形型号		编码器电缆 注3,5) JL10(大型)卡扣式/N/MS锁紧式 23bit 绝对式 使用绝对式系统时(带电池盒)注7)	编码器电缆 注3,5) JL10(大型)卡扣式/N/MS锁紧式 23bit 绝对式 使用增量式系统时(无电池盒)		电机电缆 注3,5) JL10 卡扣式/JL04锁紧式 无制动器	电机电缆 注3,5) JL10 卡扣式/JL04锁紧式 带制动器	外置再生电阻	电抗器(单相/三相)	噪音滤波器
低惯量	MSMF(大型JL10) 3000 r/min IP67	单相/三相 200 V	1000	MSMF102 L1 □ 6M MSMF102 L1 □ 8M	197·234	MDDLT55SF	MDDLN55S ◇	D型	约2.3	MFECA 0＊＊0EPE / MFECA 0＊＊0ESE	MFECA 0＊＊0EPD / MFECA 0＊＊0ESD		MFMCD 0＊＊2EUD / MFMCD 0＊＊2ECD	MFMCA 0＊＊2FUD / MFMCA 0＊＊2FCD	DV0P4284	DV0P228 / DV0P222	DV0P4220
			1500	MSMF152 L1 □ 6M MSMF152 L1 □ 8M	198·234	MDDLT55SF	MDDLN55S ◇									DV0PM20047 / DV0P222	
		三相 200 V	2000	MSMF202 L1 □ 6M MSMF202 L1 □ 8M	199·235	MEDLT83SF	MEDLN83S ◇	E型	约3.8						DV0P4285 注6)	DV0P223	DV0PM20043
			3000	MSMF302 L1 □ 6M MSMF302 L1 □ 8M	200·236	MFDLTA3SF	MFDLNA3S ◇	F型	约4.5				MFMCA 0＊＊3EUT / MFMCA 0＊＊3ECT	MFMCA 0＊＊3FUT / MFMCA 0＊＊3FCT	DV0P4285 2根并联	DV0P224	DV0P3410
			4000	MSMF402 L1 □ 6M MSMF402 L1 □ 8M	201·236	MFDLTB3SF	MFDLNB3S ◇		约7.5							DV0P225	
			5000	MSMF502 L1 □ 6M MSMF502 L1 □ 8M	202·237	MFDLTB3SF	MFDLNB3S ◇										
中惯量	MDMF(大型JL10) 2000 r/min IP67	单相/三相 200 V	1000	MDMF102 L1 □ 6M MDMF102 L1 □ 8M	218·260	MDDLT45SF	MDDLN45S ◇	D型	约1.8	MFECA 0＊＊0EPE / MFECA 0＊＊0ESE	MFECA 0＊＊0EPD / MFECA 0＊＊0ESD		MFMCD 0＊＊2EUD / MFMCD 0＊＊2ECD	MFMCA 0＊＊2FUD / MFMCA 0＊＊2FCD	DV0P4284	DV0P228 / DV0P222	DV0P4220
			1500	MDMF152 L1 □ 6M MDMF152 L1 □ 8M	219·260	MDDLT55SF	MDDLN55S ◇		约2.3							DV0PM20047 / DV0P222	
		三相 200 V	2000	MDMF202 L1 □ 6M MDMF202 L1 □ 8M	220·261	MEDLT83SF	MEDLN83S ◇	E型	约3.8						DV0P4285 注6)	DV0P223	DV0PM20043
			3000	MDMF302 L1 □ 6M MDMF302 L1 □ 8M	221·262	MFDLTA3SF	MFDLNA3S ◇	F型	约4.5				MFMCA 0＊＊3EUT / MFMCA 0＊＊3ECT	MFMCA 0＊＊3FUT / MFMCA 0＊＊3FCT	DV0P4285 2根并联	DV0P224	DV0P3410
			4000	MDMF402 L1 □ 6M MDMF402 L1 □ 8M	222·262	MFDLTB3SF	MFDLNB3S ◇		约7.5							DV0P225	
			5000	MDMF502 L1 □ 6M MDMF502 L1 □ 8M	223·263	MFDLTB3SF	MFDLNB3S ◇										

注 1） □表示电机构造。(详情请参照 P.184「型号的识别方法」)
注 2） ◇表示驱动器构造。(详情请参照 P.184「型号的识别方法」)
注 3） ＊＊表示电缆长度（03/3 m,05/ 5 m,10/10 m,20/20 m)。
(例：3 m 时为「MFECA0030EPE」。)
注 4） A6 SE 系列（位置控制专用型）不对应绝对式系统，只与增量式系统匹配。
注 5）由于使用 JL10 类型，编码器电缆、电机电缆对应一触锁紧式。另外，也可使用以前的扭紧式 N/MS、JL04V 类型。
注 6） 也有其它组合，详情请参照 P.315。
注 7） 23bit绝对式编码器用电缆(有电池盒)没有附带电池，必须使用绝对式编码器用电池「DV0P2990」。

■选购部件登载页

名称	构成部件名称		型号	刊载页码
I/O接口用电缆			DV0P4360	298
I/O接口用转换电缆			DV0P4120	298
			DV0P4121	298
			DV0P4130	298
			DV0P4131	298
			DV0P4132	298
电源输入用连接器套件	A 型～D 型用	单列型	DV0PM20032	301
		双列型	DV0PM20033	301
	E 型用		DV0PM20044	301
电机连接用连接器套件(只限驱动器侧)	A 型～D 型用		DV0PM20034	302
	E 型用		DV0PM20046	302
再生电阻连接用连接器套件	E 型用		DV0PM20045	301
电机·编码器连接用连接器套件	无制动器		DV0PM24587 MSMF 1.0 kW～2.0 kW MDMF 1.0 kW～2.0 kW MGMF 0.85 kW～1.8 kW MHMF 1.0 kW, 1.5 kW	305
			DV0PM24588 MSMF 3.0 kW～5.0 kW MDMF 3.0 kW～5.0 kW MGMF 2.4 kW, 4.4 kW MHMF 2.0 kW～5.0 kW	306
	有制动器		DV0PM24589 MSMF 1.0 kW～2.0 kW MDMF 1.0 kW～2.0 kW MGMF 0.85 kW～1.8 kW MHMF 1.0 kW, 1.5 kW	305
			DV0PM24590 MSMF 3.0 kW～5.0 kW MDMF 3.0 kW～5.0 kW MGMF 2.4 kW, 4.4 kW MHMF 2.0 kW～5.0 kW	306
连接器套件	通信(RS485, 232)用		DV0PM20102	299
	Safety用		DV0PM20103	299
	I/O 接口连接用		DV0P4350	300
	外部位移传感器		DV0PM20026	300
	编码器用		DV0PM20010	300
绝对式编码器用电池			DV0P2990	310
绝对式编码器用电池盒 注7)			DV0P4430	310
安装支架	D 型用		DV0PM20101	313
编码器电缆(有电池盒) 注7)	卡扣式		MFECA0＊＊0EPE	287
	锁紧式		MFECA0＊＊0ESE	288
编码器电缆(无电池盒)	卡扣式		MFECA0＊＊0EPD	287
	锁紧式		MFECA0＊＊0ESD	287
电机电缆(无制动器)	卡扣式		MFMCD0＊＊2EUD	290
	锁紧式		MFMCD0＊＊2ECD	290
	卡扣式		MFMCE0＊＊2EUD	291
	锁紧式		MFMCE0＊＊2ECD	291
	卡扣式		MFMCA0＊＊3EUT	291
	锁紧式		MFMCA0＊＊3ECT	292
电机电缆(有制动器)	卡扣式		MFMCA0＊＊2FUD	294
	锁紧式		MFMCA0＊＊2FCD	294
	卡扣式		MFMCE0＊＊2FUD	294
	锁紧式		MFMCE0＊＊2FCD	295
	卡扣式		MFMCA0＊＊3FUT	295
	锁紧式		MFMCA0＊＊3FCT	295
外置再生电阻	30 Ω 100 W 20 Ω 130 W		DV0P4284 DV0P4285	316
电抗器			DV0P222	314
			DV0P223	314
			DV0P224	314
			DV0P225	314
			DV0P228	314
			DV0PM20047	314
噪音滤波器			DV0P4220	346
			DV0PM20043	346
			DV0P3410	346
浪涌吸收器			DV0P4190	347
			DV0P1450	347
信号线用噪音滤波器			DV0P1460	348
无线 LAN 加密狗			DV0PM20105	312
菊花链连接电缆			DV0PM24610	317

□100 mm 以下　0.85 kW～5.0 kW

电机						驱动器			电源设备容量（额定负载时）(kVA)	选购部件							
电机系列		电源电压	功率 (W)	型 号 注1)	规格 外形尺寸图 (页)	A6 SF系列 多功能型（速度·位置·转矩 全闭环类型）	A6 SG系列 RS485 通信型 /A6 SE系列 位置控制型（脉冲信号输入）注2) 注4)	尺寸图 外形型号		编码器电缆 注 3,5) JL10(大型) 卡扣式 / N/MS 锁紧式	编码器电缆 注 3,5) 23bit 绝对式 使用增量式系统时（无电池盒）	电机电缆 注 3,5) JL10 卡扣式 / JL04 锁紧式 无制动器	电机电缆 注 3,5) JL10 卡扣式 / JL04 锁紧式 带制动器	外置再生电阻	电抗器（单相 /三相）	噪音滤波器
中惯量	MGMF（大型 JL10）（低速大转矩）1500 r/min IP67	单相/三相 200 V	850	MGMF092 L1 □ 6M MGMF092 L1 □ 8M	224·264	MDDLT45SF	MDDLN45S ◇	D型	约1.8	MFECA 0＊＊0EPE / MFECA 0＊＊0ESE	MFECA 0＊＊0EPD / MFECA 0＊＊0ESD	MFMCD 0＊＊2EUD / MFMCD 0＊＊2ECD	MFMCA 0＊＊2FUD / MFMCA 0＊＊2FCD	DV0P4284	DV0P228 / DV0P221	DV0P4220
			1300	MGMF132 L1 □ 6M MGMF132 L1 □ 8M	225·264	MDDLT55SF	MDDLN55S ◇		约2.3					DV0P4284	DV0PM20047 / DV0P222	DV0P4220
		三相 200 V	1800	MGMF182 L1 □ 6M MGMF182 L1 □ 8M	226·265	MEDLT83SF	MEDLN83S ◇	E型	约3.8					DV0P4285	DV0P223	DV0PM20043
			2400	MGMF242 L1 □ 6M MGMF242 L1 □ 8M	227·266	MEDLT93SF	MEDLN93S ◇	E型	约4.5			MFMCE 0＊＊3EUT / MFMCE 0＊＊3ECT	MFMCD 0＊＊3FUT / MFMCD 0＊＊3FCT		DV0P224	
			2900	MGMF292 L1 □ 6M MGMF292 L1 □ 8M	228·266	MFDLTB3SF	MFDLNB3S ◇	F型	约7.5			MFMCA 0＊＊3EUT / MFMCA 0＊＊3ECT	MFMCA 0＊＊3FUT / MFMCA 0＊＊3FCT	DV0P4285 2根并联		DV0P3410
			4400	MGMF442 L1 □ 6M MGMF442 L1 □ 8M	229·267	MFDLTB3SF	MFDLNB3S ◇								DV0P225	
高惯量	MHMF（大型 JL10）2000 r/min IP67	单相/三相 200 V	1000	MHMF102 L1 □ 6M MHMF102 L1 □ 8M	212·256	MDDLT45SF	MDDLN45S ◇	D型	约1.8	MFECA 0＊＊0EPE / MFECA 0＊＊0ESE	MFECA 0＊＊0EPD / MFECA 0＊＊0ESD	MFMCD 0＊＊2EUD / MFMCD 0＊＊2ECD	MFMCA 0＊＊2FUD / MFMCA 0＊＊2FCD	DV0P4284	DV0P228 / DV0P222	DV0P4220
			1500	MHMF152 L1 □ 6M MHMF152 L1 □ 8M	213·256	MDDLT55SF	MDDLN55S ◇		约2.3						DV0PM20047 / DV0P222	
		三相 200 V	2000	MHMF202 L1 □ 6M MHMF202 L1 □ 8M	214·257	MEDLT83SF	MEDLN83S ◇	E型	约3.8			MFMCE 0＊＊2EUD / MFMCE 0＊＊2ECD	MFMCE 0＊＊2FUD / MFMCE 0＊＊2FCD	DV0P4285 注6)	DV0P223	DV0PM20043
			3000	MHMF302 L1 □ 6M MHMF302 L1 □ 8M	215·258	MFDLTA3SF	MFDLNA3S ◇	F型	约4.5			MFMCA 0＊＊3EUT / MFMCA 0＊＊3ECT	MFMCA 0＊＊3FUT / MFMCA 0＊＊3FCT	DV0P4285 2根并联	DV0P224	DV0P3410
			4000	MHMF402 L1 □ 6M MHMF402 L1 □ 8M	216·258	MFDLTB3SF	MFDLNB3S ◇		约7.5						DV0P225	
			5000	MHMF502 L1 □ 6M MHMF502 L1 □ 8M	217·259	MFDLTB3SF	MFDLNB3S ◇									

注 1）□表示电机构造。（详情请参照 P.184「型号的识别方法」）
注 2）◇表示驱动器构造。（详情请参照 P.184「型号的识别方法」）
注 3）＊＊表示电缆长度（03/3 m,05/ 5 m,10/10 m,20/20 m）。
（例：3 m 时为「MFECA0030EPE」。）
注 4）A6 SE 系列（位置控制专用型）不对应绝对式系统，只与增量式系统匹配。
注 5）由于使用 JL10 类型，编码器电缆、电机电缆对应一触锁紧式。另外，也可使用以前的扭紧式 N/MS、JL04V 类型。
注 6）也有其它组合，详情请参照 P.315。
注 7）23bit绝对式编码器用电缆（有电池盒）没有附带电池，必须使用绝对式编码器用电池「DV0P2990」。

■选购部件登载页

名 称	构成部件名称		型 号	刊载页码
I/O接口用电缆			DV0P4360	298
I/O接口用转换电缆			DV0P4120	298
			DV0P4121	298
			DV0P4130	298
			DV0P4131	298
			DV0P4132	298
电源输入用连接器套件	A 型～D 型用	单列型	DV0PM20032	301
		双列型	DV0PM20033	301
	E 型用		DV0PM20044	301
电机连接用连接器套件（只限驱动器侧）	A 型～D 型用		DV0PM20034	302
	E 型用		DV0PM20046	302
再生电阻连接用连接器套件	E 型用		DV0PM20045	301
电机·编码器连接用连接器套件	无制动器		DV0PM24587 MSMF 1.0 kW～2.0 kW MDMF 1.0 kW～2.0 kW MGMF 0.85 kW～1.8 kW MHMF 1.0 kW, 1.5 kW	305
			DV0PM24588 MSMF 3.0 kW～5.0 kW MDMF 3.0 kW～5.0 kW MGMF 2.4 kW, 4.4 kW MHMF 2.0 kW～5.0 kW	306
	有制动器		DV0PM24589 MSMF 1.0 kW～2.0 kW MDMF 1.0 kW～2.0 kW MGMF 0.85 kW～1.8 kW MHMF 1.0 kW, 1.5 kW	305
			DV0PM24590 MSMF 3.0 kW～5.0 kW MDMF 3.0 kW～5.0 kW MGMF 2.4 kW, 4.4 kW MHMF 2.0 kW～5.0 kW	306
连接器套件	通信(RS485, 232)用		DV0PM20102	299
	Safety用		DV0PM20103	299
	I/O 接口连接用		DV0P4350	300
	外部位移传感器		DV0PM20026	300
	编码器用		DV0PM20010	300
绝对式编码器用电池			DV0P2990	310
绝对式编码器用电池盒 注7)			DV0P4430	310
安装支架	D 型用		DV0PM20101	313
编码器电缆（有电池盒）注7)	卡扣式		MFECA0＊＊0EPE	287
	锁紧式		MFECA0＊＊0ESE	288
编码器电缆（无电池盒）	卡扣式		MFECA0＊＊0EPD	287
	锁紧式		MFECA0＊＊0ESD	287
电机电缆（无制动器）	卡扣式		MFMCD0＊＊2EUD	290
	锁紧式		MFMCD0＊＊2ECD	290
	卡扣式		MFMCE0＊＊2EUD	291
	锁紧式		MFMCE0＊＊2ECD	291
	卡扣式		MFMCA0＊＊3EUT	291
	锁紧式		MFMCA0＊＊3ECT	292
电机电缆（有制动器）	卡扣式		MFMCA0＊＊2FUD	294
	锁紧式		MFMCA0＊＊2FCD	294
	卡扣式		MFMCE0＊＊2FUD	294
	锁紧式		MFMCE0＊＊2FCD	295
	卡扣式		MFMCA0＊＊3FUT	295
	锁紧式		MFMCA0＊＊3FCT	295
外置再生电阻	30 Ω 100 W 20 Ω 130 W		DV0P4284 DV0P4285	316
电抗器			DV0P222	314
			DV0P223	314
			DV0P224	314
			DV0P225	314
			DV0P228	314
			DV0PM20047	314
噪音滤波器			DV0P4220	346
			DV0PM20043	346
			DV0P3410	346
浪涌吸收器			DV0P4190	347
			DV0P1450	347
信号线用噪音滤波器			DV0P1460	348
无线 LAN 加密狗			DV0PM20105	312
菊花链连接电缆			DV0PM24610	317

200 V MSMF 50 W [低惯量 □38 mm]

・更多信息，请联系本公司。

规 格

			AC200 V 用
电机型号 *1	IP65		MSMF5AZL1□□M
适用驱动器	型号	多功能型	MADLT05SF
		通用通信型 *2	MADLN05SG
		位置控制型 *2	MADLN05SE
	外形标识		A 型
电源设备容量 (kVA)			0.5
额定功率 (W)			50
额定转矩 (N·m)			0.16
堵转转矩 (N·m)			0.16
瞬时最大转矩 (N·m)			0.48
额定电流 (A(rms))			1.1
瞬时最大电流 (A(o-p))			4.7
再生制动器频率 (次 / 分 注1)	无选购部件		无限制 注2)
	DV0P4281		无限制 注2)
额定转速 (r/min)			3000
最高转速 (r/min)			6000
转子惯量 ($\times 10^{-4}$ kg·m^2)	无制动器		0.026
	有制动器		0.029
对应转子惯量的推荐负载惯量比 (注3)			30 倍以下
旋转式编码器规格 *3			23bit 绝对式
	每旋转 1 圈的分辨率		8388608

●制动器规格（详情请参照 P.281）

（通过保持用制动器励磁后开放。不能用作电机旋转中的制动用途。）

静摩擦转矩（N·m）	0.294 以上
吸引时间（ms）	35 以下
释放时间（ms）注4)	20 以下
励磁电流 DC（A）	0.30
释放电压 DC（V）	1 以上
励磁电压 DC（V）	24±1.2

●容许载重（详情请参照 P.280）

组装时	径向载重 P 方向（N）	147
	轴向载重 A 方向（N）	88.0
	轴向载重 B 方向（N）	117.6
运转时	径向载重 P 方向（N）	68.6
	轴向载重 A, B 方向（N）	58.8

● 注1)～注4)相关请参照P.279。
● 驱动器外形尺寸图请参照 P.53。
*1 电机型号中的□□表示电机构造。
*2 位置控制型与通用通信型的驱动器为位置控制专用型。型号相关详情请参照 P.184。
*3 作为增量式系统（不使用多圈数据）使用时请勿连接绝对式编码器用电池。

转矩特性 （驱动器电源电压：AC200 V 时〈虚线表示电源下降 10 % 时〉）

无油封

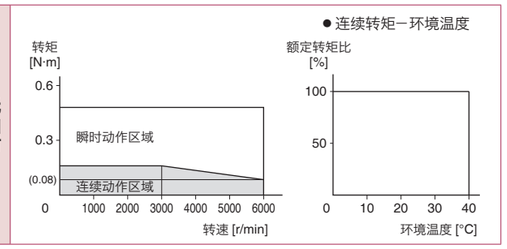

带油封

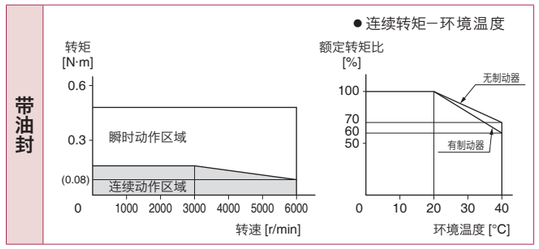

外形尺寸图登载页

电机构造	直轴 / 带键带螺纹轴					
	无制动器			有制动器		
	无油封	有油封	带保护唇有油封	无油封	有油封	带保护唇有油封
导线型（IP65）	P.230		-	P.230		-

※ 注意：如需高速响应性能，请降低负载惯量比后再使用。
可能会有尺寸变更的情况，如果用于设计目的，请咨询确切尺寸。
使用前请务必仔细阅读《使用说明书》，充分确认注意事项后正确使用。

200 V MSMF 100 W [低惯量 □38 mm]

・更多信息，请联系本公司。

规 格

			AC200 V 用
电机型号 *1	IP65		MSMF012L1□□M
适用驱动器	型号	多功能型	MADLT05SF
		通用通信型 *2	MADLN05SG
		位置控制型 *2	MADLN05SE
	外形标识		A 型
电源设备容量 (kVA)			0.5
额定功率 (W)			100
额定转矩 (N·m)			0.32
堵转转矩 (N·m)			0.32
瞬时最大转矩 (N·m)			0.95
额定电流 (A(rms))			1.1
瞬时最大电流 (A(o-p))			4.7
再生制动器频率 (次 / 分 注1)	无选购部件		无限制 注2)
	DV0P4281		无限制 注2)
额定转速 (r/min)			3000
最高转速 (r/min)			6000
转子惯量 ($\times 10^{-4}$ kg·m^2)	无制动器		0.048
	有制动器		0.051
对应转子惯量的推荐负载惯量比 (注3)			30 倍以下
旋转式编码器规格 *3			23bit 绝对式
	每旋转 1 圈的分辨率		8388608

●制动器规格（详情请参照 P.281）

（通过保持用制动器励磁后开放。不能用作电机旋转中的制动用途。）

静摩擦转矩（N·m）	0.294 以上
吸引时间（ms）	35 以下
释放时间（ms）注4)	20 以下
励磁电流 DC（A）	0.30
释放电压 DC（V）	1 以上
励磁电压 DC（V）	24±1.2

●容许载重（详情请参照 P.280）

组装时	径向载重 P 方向（N）	147
	轴向载重 A 方向（N）	88.0
	轴向载重 B 方向（N）	117.6
运转时	径向载重 P 方向（N）	68.6
	轴向载重 A, B 方向（N）	58.8

● 注1)～注4)相关请参照P.279。
● 驱动器外形尺寸图请参照 P.53。
*1 电机型号中的□□表示电机构造。
*2 位置控制型与通用通信型的驱动器为位置控制专用型。型号相关详情请参照 P.184。
*3 作为增量式系统（不使用多圈数据）使用时请勿连接绝对式编码器用电池。

转矩特性 （驱动器电源电压：AC200 V 时〈虚线表示电源下降 10 % 时〉）

无油封

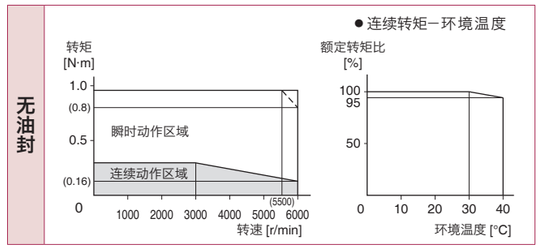

带油封

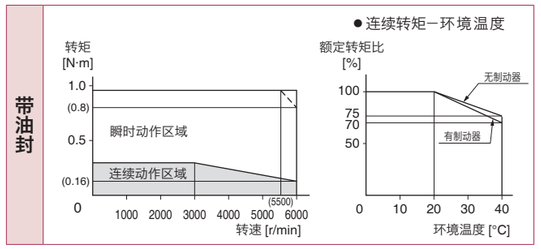

外形尺寸图登载页

电机构造	直轴 / 带键带螺纹轴					
	无制动器			有制动器		
	无油封	有油封	带保护唇有油封	无油封	有油封	带保护唇有油封
导线型（IP65）	P.230		-	P.231		-

※ 注意：如需高速响应性能，请降低负载惯量比后再使用。
可能会有尺寸变更的情况，如果用于设计目的，请咨询确切尺寸。
使用前请务必仔细阅读《使用说明书》，充分确认注意事项后正确使用。

200 V MSMF 200 W [低惯量 □60 mm]

・更多信息，请联系本公司。

规 格

			AC200 V 用
电机型号 *1	IP65		MSMF022L1□□M
适用驱动器	型号	多功能型	MADLT15SF
		通用通信型 *2	MADLN15SG
		位置控制型 *2	MADLN15SE
	外形标识		A 型
电源设备容量 (kVA)			0.5
额定功率 (W)			200
额定转矩 (N·m)			0.64
堵转转矩 (N·m)			0.64
瞬时最大转矩 (N·m)			1.91
额定电流 (A(rms))			1.5
瞬时最大电流 (A(o-p))			6.5
再生制动器频率 (次 / 分 注1)		无选购部件	无限制 注2)
		DV0P4283	无限制 注2)
额定转速 (r/min)			3000
最高转速 (r/min)			6000
转子惯量 ($\times 10^{-4}$ kg·m^2)		无制动器	0.14
		有制动器	0.17
对应转子惯量的推荐负载惯量比 (注3)			30 倍以下
旋转式编码器规格 *3			23bit 绝对式
	每旋转 1 圈的分辨率		8388608

●制动器规格（详情请参照 P.281）

（通过保持用制动器励磁后开放。不能用作电机旋转中的制动用途。）

静摩擦转矩（N·m）	1.27 以上
吸引时间（ms）	50 以下
释放时间（ms）注4)	15 以下
励磁电流 DC（A）	0.36
释放电压 DC（V）	1 以上
励磁电压 DC（V）	24±1.2

●容许载重（详情请参照 P.280）

组装时	径向载重 P 方向（N）	392
	轴向载重 A 方向（N）	147
	轴向载重 B 方向（N）	196
运转时	径向载重 P 方向（N）	245
	轴向载重 A, B 方向（N）	98.0

● 注1)～注4)相关请参照P.279。
● 驱动器外形尺寸图请参照 P.53。
*1 电机型号中的□□表示电机构造。
*2 位置控制型与通用通信型的驱动器为位置控制专用型。型号相关详情请参照 P.184。
*3 作为增量式系统（不使用多圈数据）使用时请勿连接绝对式编码器用电池。

转矩特性 （驱动器电源电压：AC200 V 时〈虚线表示电源下降 10 % 时〉）

无油封

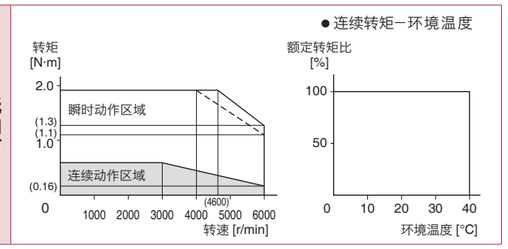

带油封

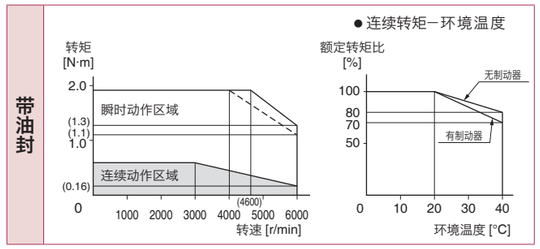

外形尺寸图登载页

电机构造	直轴 / 带键带螺纹轴					
	无制动器			有制动器		
	无油封	有油封	带保护唇有油封	无油封	有油封	带保护唇有油封
导线型（IP65）	P.231		-	P.231		-

※ 注意：如需高速响应性能，请降低负载惯量比后再使用。
可能会有尺寸变更的情况，如果用于设计目的，请咨询确切尺寸。
使用前请务必仔细阅读《使用说明书》，充分确认注意事项后正确使用。

200 V MSMF 400 W [低惯量 □60 mm]

・更多信息，请联系本公司。

规 格

			AC200 V 用
电机型号 *1	IP65		MSMF042L1□□M
适用驱动器	型号	多功能型	MBDLT25SF
		通用通信型 *2	MBDLN25SG
		位置控制型 *2	MBDLN25SE
	外形标识		B 型
电源设备容量 (kVA)			0.9
额定功率 (W)			400
额定转矩 (N·m)			1.27
堵转转矩 (N·m)			1.27
瞬时最大转矩 (N·m)			3.82
额定电流 (A(rms))			2.4
瞬时最大电流 (A(o-p))			10.2
再生制动器频率 (次 / 分 注1)		无选购部件	无限制 注2)
		DV0P4283	无限制 注2)
额定转速 (r/min)			3000
最高转速 (r/min)			6000
转子惯量 ($\times 10^{-4}$ kg·m^2)		无制动器	0.27
		有制动器	0.30
对应转子惯量的推荐负载惯量比 (注3)			30 倍以下
旋转式编码器规格 *3			23bit 绝对式
	每旋转 1 圈的分辨率		8388608

●制动器规格（详情请参照 P.281）

（通过保持用制动器励磁后开放。不能用作电机旋转中的制动用途。）

静摩擦转矩（N·m）	1.27 以上
吸引时间（ms）	50 以下
释放时间（ms）注4)	15 以下
励磁电流 DC（A）	0.36
释放电压 DC（V）	1 以上
励磁电压 DC（V）	24±1.2

●容许载重（详情请参照 P.280）

组装时	径向载重 P 方向（N）	392
	轴向载重 A 方向（N）	147
	轴向载重 B 方向（N）	196
运转时	径向载重 P 方向（N）	245
	轴向载重 A, B 方向（N）	98.0

● 注1)～注4)相关请参照P.279。
● 驱动器外形尺寸图请参照 P.53。
*1 电机型号中的□□表示电机构造。
*2 位置控制型与通用通信型的驱动器为位置控制专用型。型号相关详情请参照 P.184。
*3 作为增量式系统（不使用多圈数据）使用时请勿连接绝对式编码器用电池。

转矩特性 （驱动器电源电压：AC200 V 时〈虚线表示电源下降 10 % 时〉）

无油封

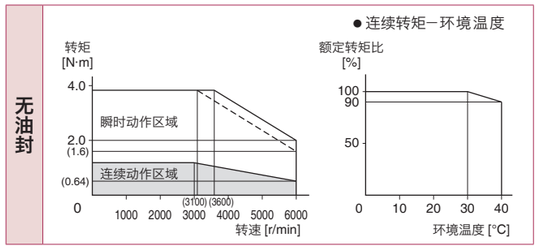

带油封

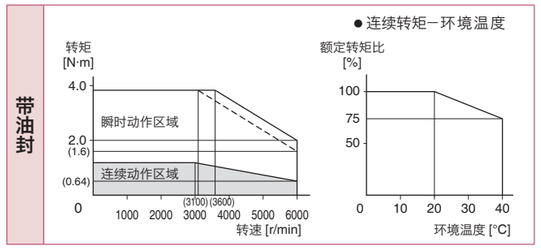

外形尺寸图登载页

电机构造	直轴 / 带键带螺纹轴					
	无制动器			有制动器		
	无油封	有油封	带保护唇有油封	无油封	有油封	带保护唇有油封
导线型（IP65）	P.232		-	P.232		-

※ 注意：如需高速响应性能，请降低负载惯量比后再使用。
可能会有尺寸变更的情况，如果用于设计目的，请咨询确切尺寸。
使用前请务必仔细阅读《使用说明书》，充分确认注意事项后正确使用。

200 V MSMF 750 W [低惯量 □80 mm]

・更多信息，请联系本公司。

规 格

			AC200 V 用
电机型号 *1	IP65		MSMF082L1□□M
适用驱动器	型号	多功能型	MCDLT35SF
		通用通信型 *2	MCDLN35SG
		位置控制型 *2	MCDLN35SE
	外形标识		C 型
电源设备容量 (kVA)			1.3
额定功率 (W)			750
额定转矩 (N·m)			2.39
堵转转矩 (N·m)			2.39
瞬时最大转矩 (N·m)			7.16
额定电流 (A(rms))			4.1
瞬时最大电流 (A(o-p))			17.4
再生制动器频率 (次 / 分 注1)	无选购部件		无限制 注2)
	DV0P4283		无限制 注2)
额定转速 (r/min)			3000
最高转速 (r/min)			6000
转子惯量 ($\times 10^{-4}$ kg·m^2)	无制动器		0.96
	有制动器		1.06
对应转子惯量的推荐负载惯量比 (注3)			20 倍以下
旋转式编码器规格 *3			23bit 绝对式
	每旋转 1 圈的分辨率		8388608

●制动器规格（详情请参照 P.281）

（通过保持用制动器励磁后开放。不能用作电机旋转中的制动用途。）

静摩擦转矩（N·m）	2.45 以上
吸引时间（ms）	70 以下
释放时间（ms）注4)	20 以下
励磁电流 DC（A）	0.42
释放电压 DC（V）	1 以上
励磁电压 DC（V）	24±1.2

●容许载重（详情请参照 P.280）

组装时	径向载重 P 方向（N）	686
	轴向载重 A 方向（N）	294
	轴向载重 B 方向（N）	392
运转时	径向载重 P 方向（N）	392
	轴向载重 A, B 方向（N）	147

● 注1)～注4) 相关请参照P.279。
● 驱动器外形尺寸图请参照 P.54。
*1 电机型号中的□□表示电机构造。
*2 位置控制型与通用通信型的驱动器为位置控制专用型。型号相关详情请参照 P.184。
*3 作为增量式系统（不使用多圈数据）使用时请勿连接绝对式编码器用电池。

转矩特性 （驱动器电源电压：AC200 V 时〈虚线表示电源下降 10 % 时〉）

无油封

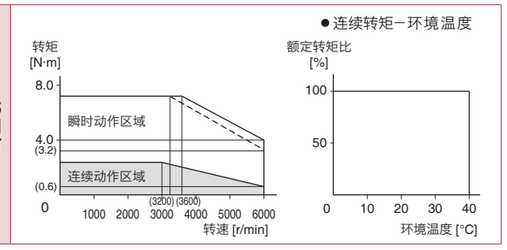

带油封

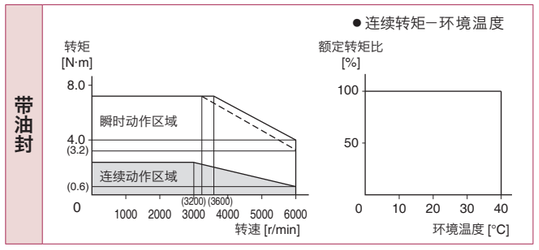

外形尺寸图登载页

电机构造	直轴 / 带键带螺纹轴					
	无制动器			有制动器		
	无油封	有油封	带保护唇有油封	无油封	有油封	带保护唇有油封
导线型（IP65）	P.232		-	P.233		-

※ 注意：如需高速响应性能，请降低负载惯量比后再使用。
可能会有尺寸变更的情况，如果用于设计目的，请咨询确切尺寸。
使用前请务必仔细阅读《使用说明书》，充分确认注意事项后正确使用。

200 V MSMF 1000 W [低惯量 □80 mm]

・更多信息，请联系本公司。

规 格

			AC200 V 用
电机型号 *1	IP65		MSMF092L1□□M
适用驱动器	型号	多功能型	MDDLT45SF
		通用通信型 *2	MDDLN45SG
		位置控制型 *2	MDDLN45SE
	外形标识		D 型
电源设备容量 (kVA)			1.8
额定功率 (W)			1000
额定转矩 (N·m)			3.18
堵转转矩 (N·m)			3.18
瞬时最大转矩 (N·m)			9.55
额定电流 (A(rms))			5.7
瞬时最大电流 (A(o-p))			24.2
再生制动器频率 (次 / 分 注1)	无选购部件		无限制 注2)
	DV0P4284		无限制 注2)
额定转速 (r/min)			3000
最高转速 (r/min)			6000
转子惯量 ($\times 10^{-4}$ kg·m^2)	无制动器		1.26
	有制动器		1.36
对应转子惯量的推荐负载惯量比 (注3)			15 倍以下
旋转式编码器规格 *3			23bit 绝对式
	每旋转 1 圈的分辨率		8388608

●制动器规格（详情请参照 P.281）

（通过保持用制动器励磁后开放。不能用作电机旋转中的制动用途。）

静摩擦转矩（N·m）	3.80 以上
吸引时间（ms）	70 以下
释放时间（ms）注4)	20 以下
励磁电流 DC（A）	0.42
释放电压 DC（V）	1 以上
励磁电压 DC（V）	24±2.4

●容许载重（详情请参照 P.280）

组装时	径向载重 P 方向（N）	686
	轴向载重 A 方向（N）	294
	轴向载重 B 方向（N）	392
运转时	径向载重 P 方向（N）	392
	轴向载重 A, B 方向（N）	147

● 注1)～注4) 相关请参照P.279。
● 驱动器外形尺寸图请参照 P.54。
*1 电机型号中的□□表示电机构造。
*2 位置控制型与通用通信型的驱动器为位置控制专用型。型号相关详情请参照 P.184。
*3 作为增量式系统（不使用多圈数据）使用时请勿连接绝对式编码器用电池。

转矩特性 （驱动器电源电压：AC200 V 时〈虚线表示电源下降 10 % 时〉）

无油封

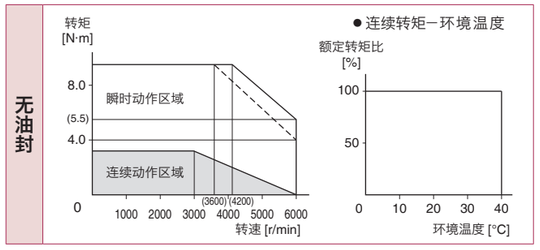

带油封

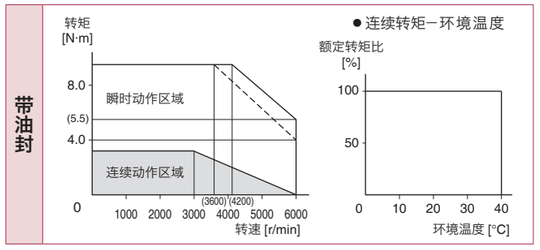

外形尺寸图登载页

电机构造	直轴 / 带键带螺纹轴					
	无制动器			有制动器		
	无油封	有油封	带保护唇有油封	无油封	有油封	带保护唇有油封
导线型（IP65）	P.233		-	P.233		-

※ 注意：如需高速响应性能，请降低负载惯量比后再使用。
可能会有尺寸变更的情况，如果用于设计目的，请咨询确切尺寸。
使用前请务必仔细阅读《使用说明书》，充分确认注意事项后正确使用。

200 V MSMF 1.0 kW [低惯量 □100 mm]

・更多信息，请联系本公司。

规 格

			AC200 V 用
电机型号 *1	IP67		MSMF102L1□□M
适用驱动器	型号	多功能型	MDDLT55SF
		通用通信型 *2	MDDLN55SG
		位置控制型 *2	MDDLN55SE
	外形标识		D 型
电源设备容量 (kVA)			2.3
额定功率 (W)			1000
额定转矩 (N·m)			3.18
堵转转矩 (N·m)			3.82
瞬时最大转矩 (N·m)			9.55
额定电流 (A(rms))			6.6
瞬时最大电流 (A(o-p))			28
再生制动器频率 (次 / 分 注1)	无选购部件		无限制 注2)
	DV0P4284		无限制 注2)
额定转速 (r/min)			3000
最高转速 (r/min)			5000
转子惯量 ($\times 10^{-4}$ kg·m^2)	无制动器		2.15
	有制动器		2.47
对应转子惯量的推荐负载惯量比 (注3)			15 倍以下
旋转式编码器规格 *3			23bit 绝对式
	每旋转 1 圈的分辨率		8388608

●制动器规格（详情请参照 P.281）

（通过保持用制动器励磁后开放。不能用作电机旋转中的制动用途。）

静摩擦转矩（N·m）	8.0 以上
吸引时间（ms）	50 以下
释放时间（ms）注4)	15 以下
励磁电流 DC（A）	0.81
释放电压 DC（V）	2 以上
励磁电压 DC（V）	24±2.4

●容许载重（详情请参照 P.280）

组装时	径向载重 P 方向（N）	980
	轴向载重 A 方向（N）	588
	轴向载重 B 方向（N）	686
运转时	径向载重 P 方向（N）	490
	轴向载重 A, B 方向（N）	196

● 注1)～注4)相关请参照P.279。
● 驱动器外形尺寸图请参照 P.54。
*1 电机型号中的□□表示电机构造。
*2 位置控制型与通用通信型的驱动器为位置控制专用型。型号相关详情请参照 P.184。
*3 作为增量式系统（不使用多圈数据）使用时请勿连接绝对式编码器用电池。

转矩特性 （驱动器电源电压：AC200 V 时〈虚线表示电源下降 10 % 时〉）

带油封

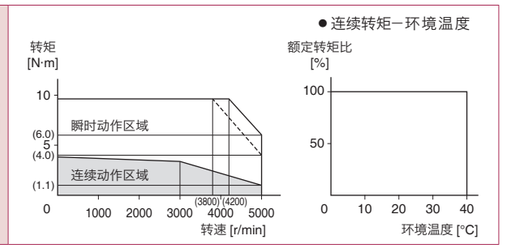

外形尺寸图登载页

电机构造	直轴 / 带键带螺纹轴					
	无制动器			有制动器		
	无油封	有油封	带保护唇有油封	无油封	有油封	带保护唇有油封
编码器连接器型大型（JL10）	-	P.234		-	P.234	

［单位：mm］

※ 注意：如需高速响应性能，请降低负载惯量比后再使用。
可能会有尺寸变更的情况，如果用于设计目的，请咨询确切尺寸。
使用前请务必仔细阅读《使用说明书》，充分确认注意事项后正确使用。

200 V MSMF 1.5 kW [低惯量 □100 mm]

・更多信息，请联系本公司。

规 格

			AC200 V 用
电机型号 *1	IP67		MSMF152L1□□M
适用驱动器	型号	多功能型	MDDLT55SF
		通用通信型 *2	MDDLN55SG
		位置控制型 *2	MDDLN55SE
	外形标识		D 型
电源设备容量 (kVA)			2.3
额定功率 (W)			1500
额定转矩 (N·m)			4.77
堵转转矩 (N·m)			5.72
瞬时最大转矩 (N·m)			14.3
额定电流 (A(rms))			8.2
瞬时最大电流 (A(o-p))			35
再生制动器频率 (次 / 分 注1)	无选购部件		无限制 注2)
	DV0P4284		无限制 注2)
额定转速 (r/min)			3000
最高转速 (r/min)			5000
转子惯量 ($\times 10^{-4}$ kg·m^2)	无制动器		3.10
	有制动器		3.45
对应转子惯量的推荐负载惯量比 (注3)			15 倍以下
旋转式编码器规格 *3			23bit 绝对式
	每旋转 1 圈的分辨率		8388608

●制动器规格（详情请参照 P.281）

（通过保持用制动器励磁后开放。不能用作电机旋转中的制动用途。）

静摩擦转矩（N·m）	8.0 以上
吸引时间（ms）	50 以下
释放时间（ms）注4)	15 以下
励磁电流 DC（A）	0.81
释放电压 DC（V）	2 以上
励磁电压 DC（V）	24±2.4

●容许载重（详情请参照 P.280）

组装时	径向载重 P 方向（N）	980
	轴向载重 A 方向（N）	588
	轴向载重 B 方向（N）	686
运转时	径向载重 P 方向（N）	490
	轴向载重 A, B 方向（N）	196

● 注1)～注4)相关请参照P.279。
● 驱动器外形尺寸图请参照 P.54。
*1 电机型号中的□□表示电机构造。
*2 位置控制型与通用通信型的驱动器为位置控制专用型。型号相关详情请参照 P.184。
*3 作为增量式系统（不使用多圈数据）使用时请勿连接绝对式编码器用电池。

转矩特性 （驱动器电源电压：AC200 V 时〈虚线表示电源下降 10 % 时〉）

带油封

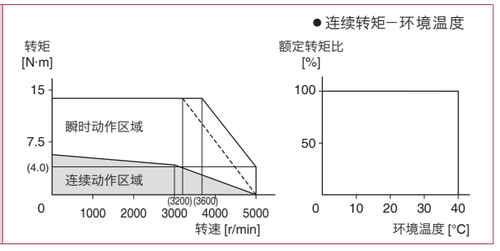

外形尺寸图登载页

电机构造	直轴 / 带键带螺纹轴					
	无制动器			有制动器		
	无油封	有油封	带保护唇有油封	无油封	有油封	带保护唇有油封
编码器连接器型大型（JL10）	-	P.234		-	P.235	

※ 注意：如需高速响应性能，请降低负载惯量比后再使用。
可能会有尺寸变更的情况，如果用于设计目的，请咨询确切尺寸。
使用前请务必仔细阅读《使用说明书》，充分确认注意事项后正确使用。

200 V MSMF 2.0 kW [低惯量 □100 mm]

・更多信息，请联系本公司。

规 格

			AC200 V 用
电机型号 *1	IP67		MSMF202L1□□M
适用驱动器	型号	多功能型	MEDLT83SF
		通用通信型 *2	MEDLN83SG
		位置控制型 *2	MEDLN83SE
	外形标识		E 型
电源设备容量 (kVA)			3.8
额定功率 (W)			2000
额定转矩 (N·m)			6.37
堵转转矩 (N·m)			7.64
瞬时最大转矩 (N·m)			19.1
额定电流 (A(rms))			11.3
瞬时最大电流 (A(o-p))			48
再生制动器频率 (次 / 分 注1)	无选购部件		无限制 注2)
	DV0P4285		无限制 注2)
额定转速 (r/min)			3000
最高转速 (r/min)			5000
转子惯量 ($\times 10^{-4}$ kg·m^2)	无制动器		4.06
	有制动器		4.41
对应转子惯量的推荐负载惯量比 (注3)			15 倍以下
旋转式编码器规格 *3			23bit 绝对式
	每旋转 1 圈的分辨率		8388608

●制动器规格（详情请参照 P.281）

（通过保持用制动器励磁后开放。不能用作电机旋转中的制动用途。）

静摩擦转矩（N·m）	8.0 以上
吸引时间（ms）	50 以下
释放时间（ms）注4)	15 以下
励磁电流 DC（A）	0.81
释放电压 DC（V）	2 以上
励磁电压 DC（V）	24±2.4

●容许载重（详情请参照 P.280）

组装时	径向载重 P 方向（N）	980
	轴向载重 A 方向（N）	588
	轴向载重 B 方向（N）	686
运转时	径向载重 P 方向（N）	490
	轴向载重 A, B 方向（N）	196

● 注1)～注4)相关请参照P.279。
● 驱动器外形尺寸图请参照 P.55。
*1 电机型号中的□□表示电机构造。
*2 位置控制型与通用通信型的驱动器为位置控制专用型。型号相关详情请参照 P.184。
*3 作为增量式系统（不使用多圈数据）使用时请勿连接绝对式编码器用电池。

转矩特性 （驱动器电源电压：AC200 V 时〈虚线表示电源下降 10 % 时〉）

带油封

外形尺寸图登载页

电机构造	直轴 / 带键轴					
	无制动器			有制动器		
	无油封	有油封	带保护唇有油封	无油封	有油封	带保护唇有油封
编码器连接器型大型（JL10）	-	P.235		-	P.235	

※ 注意：如需高速响应性能，请降低负载惯量比后再使用。
可能会有尺寸变更的情况，如果用于设计目的，请咨询确切尺寸。
使用前请务必仔细阅读《使用说明书》，充分确认注意事项后正确使用。

200 V MSMF 3.0 kW [低惯量 □120 mm]

・更多信息，请联系本公司。

规 格

			AC200 V 用
电机型号 *1	IP67		MSMF302L1□□M
适用驱动器	型号	多功能型	MFDLTA3SF
		通用通信型 *2	MFDLNA3SG
		位置控制型 *2	MFDLNA3SE
	外形标识		F 型
电源设备容量 (kVA)			4.5
额定功率 (W)			3000
额定转矩 (N·m)			9.55
堵转转矩 (N·m)			11.0
瞬时最大转矩 (N·m)			28.6
额定电流 (A(rms))			18.1
瞬时最大电流 (A(o-p))			77
再生制动器频率 (次 / 分 注1)	无选购部件		无限制 注2)
	DV0P4285×2并联		无限制 注2)
额定转速 (r/min)			3000
最高转速 (r/min)			5000
转子惯量 ($\times 10^{-4}$ kg·m^2)	无制动器		7.04
	有制动器		7.38
对应转子惯量的推荐负载惯量比 (注3)			15 倍以下
旋转式编码器规格 *3			23bit 绝对式
	每旋转 1 圈的分辨率		8388608

●制动器规格（详情请参照 P.281）

（通过保持用制动器励磁后开放。不能用作电机旋转中的制动用途。）

静摩擦转矩（N·m）	12.0 以上
吸引时间（ms）	80 以下
释放时间（ms）注4)	15 以下
励磁电流 DC（A）	0.81
释放电压 DC（V）	2 以上
励磁电压 DC（V）	24±2.4

●容许载重（详情请参照 P.280）

组装时	径向载重 P 方向（N）	980
	轴向载重 A 方向（N）	588
	轴向载重 B 方向（N）	686
运转时	径向载重 P 方向（N）	490
	轴向载重 A, B 方向（N）	196

● 注1)～注4)相关请参照P.279。
● 驱动器外形尺寸图请参照 P.55。
*1 电机型号中的□□表示电机构造。
*2 位置控制型与通用通信型的驱动器为位置控制专用型。型号相关详情请参照 P.184。
*3 作为增量式系统（不使用多圈数据）使用时请勿连接绝对式编码器用电池。

转矩特性 （驱动器电源电压：AC200 V 时〈虚线表示电源下降 10 % 时〉）

带油封

外形尺寸图登载页

电机构造	直轴 / 带键轴					
	无制动器			有制动器		
	无油封	有油封	带保护唇有油封	无油封	有油封	带保护唇有油封
编码器连接器型大型（JL10）	-	P.236		-	P.236	

※ 注意：如需高速响应性能，请降低负载惯量比后再使用。
可能会有尺寸变更的情况，如果用于设计目的，请咨询确切尺寸。
使用前请务必仔细阅读《使用说明书》，充分确认注意事项后正确使用。

200 V MSMF 4.0 kW [低惯量 □130 mm]

・更多信息，请联系本公司。

规 格

			AC200 V 用
电机型号 *1	IP67		MSMF402L1□□M
适用驱动器	型号	多功能型	MFDLTB3SF
		通用通信型 *2	MFDLNB3SG
		位置控制型 *2	MFDLNB3SE
	外形标识		F 型
电源设备容量 (kVA)			7.5
额定功率 (W)			4000
额定转矩 (N·m)			12.7
堵转转矩 (N·m)			15.2
瞬时最大转矩 (N·m)			38.2
额定电流 (A(rms))			19.6
瞬时最大电流 (A(o-p))			83
再生制动器频率 (次 / 分 注1)	无选购部件		无限制 注2)
	DV0P4285×2并联		无限制 注2)
额定转速 (r/min)			3000
最高转速 (r/min)			4500
转子惯量 ($\times 10^{-4}$ kg·m^2)	无制动器		14.4
	有制动器		15.6
对应转子惯量的推荐负载惯量比 (注3)			15 倍以下
旋转式编码器规格 *3			23bit 绝对式
	每旋转 1 圈的分辨率		8388608

●制动器规格（详情请参照 P.281）

（通过保持用制动器励磁后开放。不能用作电机旋转中的制动用途。）

静摩擦转矩（N·m）	16.2 以上
吸引时间（ms）	110 以下
释放时间（ms）注4)	50 以下
励磁电流 DC（A）	0.90
释放电压 DC（V）	2 以上
励磁电压 DC（V）	24±2.4

●容许载重（详情请参照 P.280）

组装时	径向载重 P 方向（N）	980
	轴向载重 A 方向（N）	588
	轴向载重 B 方向（N）	686
运转时	径向载重 P 方向（N）	784
	轴向载重 A, B 方向（N）	343

● 注1)～注4)相关请参照P.279。
● 驱动器外形尺寸图请参照 P.55。
*1 电机型号中的□□表示电机构造。
*2 位置控制型与通用通信型的驱动器为位置控制专用型。型号相关详情请参照 P.184。
*3 作为增量式系统（不使用多圈数据）使用时请勿连接绝对式编码器用电池。

转矩特性 （驱动器电源电压：AC200 V 时〈虚线表示电源下降 10 % 时〉）

带油封

外形尺寸图登载页

电机构造	直轴 / 带键轴					
	无制动器			有制动器		
	无油封	有油封	带保护唇有油封	无油封	有油封	带保护唇有油封
编码器连接器型 大型（JL10）	-	P.236		-	P.237	

※ 注意：如需高速响应性能，请降低负载惯量比后再使用。
可能会有尺寸变更的情况，如果用于设计目的，请咨询确切尺寸。
使用前请务必仔细阅读《使用说明书》，充分确认注意事项后正确使用。

200 V MSMF 5.0 kW [低惯量 □130 mm]

・更多信息，请联系本公司。

规 格

			AC200 V 用
电机型号 *1	IP67		MSMF502L1□□M
适用驱动器	型号	多功能型	MFDLTB3SF
		通用通信型 *2	MFDLNB3SG
		位置控制型 *2	MFDLNB3SE
	外形标识		F 型
电源设备容量 (kVA)			7.5
额定功率 (W)			5000
额定转矩 (N·m)			15.9
堵转转矩 (N·m)			19.1
瞬时最大转矩 (N·m)			47.7
额定电流 (A(rms))			24.0
瞬时最大电流 (A(o-p))			102
再生制动器频率 (次 / 分 注1)	无选购部件		无限制 注2)
	DV0P4285×2并联		无限制 注2)
额定转速 (r/min)			3000
最高转速 (r/min)			4500
转子惯量 ($\times 10^{-4}$ kg·m^2)	无制动器		19.0
	有制动器		20.2
对应转子惯量的推荐负载惯量比 (注3)			15 倍以下
旋转式编码器规格 *3			23bit 绝对式
	每旋转 1 圈的分辨率		8388608

●制动器规格（详情请参照 P.281）

（通过保持用制动器励磁后开放。不能用作电机旋转中的制动用途。）

静摩擦转矩（N·m）	22.0 以上
吸引时间（ms）	110 以下
释放时间（ms）注4)	50 以下
励磁电流 DC（A）	0.90
释放电压 DC（V）	2 以上
励磁电压 DC（V）	24±2.4

●容许载重（详情请参照 P.280）

组装时	径向载重 P 方向（N）	980
	轴向载重 A 方向（N）	588
	轴向载重 B 方向（N）	686
运转时	径向载重 P 方向（N）	784
	轴向载重 A, B 方向（N）	343

● 注1)～注4)相关请参照P.279。
● 驱动器外形尺寸图请参照 P.55。
*1 电机型号中的□□表示电机构造。
*2 位置控制型与通用通信型的驱动器为位置控制专用型。型号相关详情请参照 P.184。
*3 作为增量式系统（不使用多圈数据）使用时请勿连接绝对式编码器用电池。

转矩特性 （驱动器电源电压：AC200 V 时〈虚线表示电源下降 10 % 时〉）

带油封

外形尺寸图登载页

电机构造	直轴 / 带键轴					
	无制动器			有制动器		
	无油封	有油封	带保护唇有油封	无油封	有油封	带保护唇有油封
编码器连接器型 大型（JL10）	-	P.237		-	P.237	

※ 注意：如需高速响应性能，请降低负载惯量比后再使用。
可能会有尺寸变更的情况，如果用于设计目的，请咨询确切尺寸。
使用前请务必仔细阅读《使用说明书》，充分确认注意事项后正确使用。

200 V MQMF 100 W [中惯量 扁平型 □60 mm]

・更多信息，请联系本公司。

规 格

			AC200 V 用
电机型号 *1	IP67		MQMF012L1□□M
适用驱动器	型号	多功能型	MADLT05SF
		通用通信型 *2	MADLN05SG
		位置控制型 *2	MADLN05SE
	外形标识		A 型
电源设备容量 (kVA)			0.5
额定功率 (W)			100
额定转矩 (N·m)			0.32
堵转转矩 (N·m)			0.33
瞬时最大转矩 (N·m)			1.11
额定电流 (A(rms))			1.1
瞬时最大电流 (A(o-p))			5.5
再生制动器频率 (次 / 分 注1)	无选购部件		无限制 注2)
	DV0P4281		无限制 注2)
额定转速 (r/min)			3000
最高转速 (r/min)			6500
转子惯量 ($\times 10^{-4}$ kg·m^2)	无制动器		0.15
	有制动器		0.18
对应转子惯量的推荐负载惯量比 (注3)			20 倍以下
旋转式编码器规格 *3			23bit 绝对式
	每旋转 1 圈的分辨率		8388608

●制动器规格（详情请参照 P.281）

（通过保持用制动器励磁后开放。不能用作电机旋转中的制动用途。）

静摩擦转矩（N·m）	0.39 以上
吸引时间（ms）	15 以下
释放时间（ms）注4)	20 以下
励磁电流 DC（A）	0.30
释放电压 DC（V）	1 以上
励磁电压 DC（V）	24±2.4

●容许载重（详情请参照 P.280）

组装时	径向载重 P 方向（N）	147
	轴向载重 A 方向（N）	88
	轴向载重 B 方向（N）	117.6
运转时	径向载重 P 方向（N）	68.6
	轴向载重 A, B 方向 (N)	58.8

● 注1)～注4)相关请参照P.279。
● 驱动器外形尺寸图请参照 P.53。
*1 电机型号中的□□表示电机构造。
*2 位置控制型与通用通信型的驱动器为位置控制专用型。型号相关详情请参照 P.184。
*3 作为增量式系统（不使用多圈数据）使用时请勿连接绝对式编码器用电池。

转矩特性 （驱动器电源电压：AC200 V 时〈虚线表示电源下降 10 % 时〉）

无油封

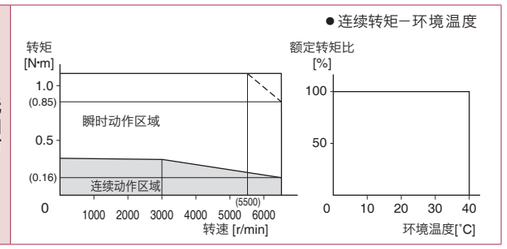

带油封

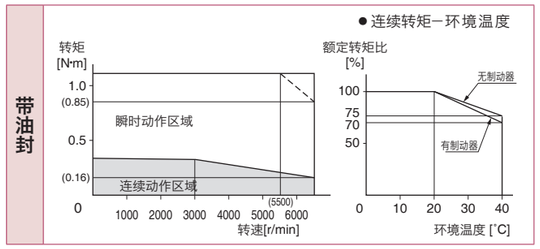

外形尺寸图登载页

电机构造	直轴 / 带键带螺纹轴					
	无制动器			有制动器		
	无油封	有油封	带保护唇有油封	无油封	有油封	带保护唇有油封
导线型（IP65）	P.238	P.238	P.238	P.239	P.239	P.239

※ 注意：如需高速响应性能，请降低负载惯量比后再使用。
可能会有尺寸变更的情况，如果用于设计目的，请咨询确切尺寸。
使用前请务必仔细阅读《使用说明书》，充分确认注意事项后正确使用。

200 V MQMF 200 W [中惯量 扁平型 □80 mm]

・更多信息，请联系本公司。

规 格

			AC200 V 用
电机型号 *1	IP65		MQMF022L1□□M
适用驱动器	型号	多功能型	MADLT15SF
		通用通信型 *2	MADLN15SG
		位置控制型 *2	MADLN15SE
	外形标识		A 型
电源设备容量 (kVA)			0.5
额定功率 (W)			200
额定转矩 (N·m)			0.64
堵转转矩 (N·m)			0.76
瞬时最大转矩 (N·m)			2.23
额定电流 (A(rms))			1.4
瞬时最大电流 (A(o-p))			6.9
再生制动器频率 (次 / 分 注1)	无选购部件		无限制 注2)
	DV0P4283		无限制 注2)
额定转速 (r/min)			3000
最高转速 (r/min)			6500
转子惯量 ($\times 10^{-4}$ kg·m^2)	无制动器		0.50
	有制动器		0.59
对应转子惯量的推荐负载惯量比 (注3)			20 倍以下
旋转式编码器规格 *3			23bit 绝对式
	每旋转 1 圈的分辨率		8388608

●制动器规格（详情请参照 P.281）

（通过保持用制动器励磁后开放。不能用作电机旋转中的制动用途。）

静摩擦转矩（N·m）	1.6 以上
吸引时间（ms）	70 以下
释放时间（ms）注4)	20 以下
励磁电流 DC（A）	0.36
释放电压 DC（V）	1 以上
励磁电压 DC（V）	24±2.4

●容许载重（详情请参照 P.280）

组装时	径向载重 P 方向（N）	392
	轴向载重 A 方向（N）	147
	轴向载重 B 方向（N）	196
运转时	径向载重 P 方向（N）	245
	轴向载重 A, B 方向 (N)	98

● 注1)～注4)相关请参照P.279。
● 驱动器外形尺寸图请参照 P.53。
*1 电机型号中的□□表示电机构造。
*2 位置控制型与通用通信型的驱动器为位置控制专用型。型号相关详情请参照 P.184。
*3 作为增量式系统（不使用多圈数据）使用时请勿连接绝对式编码器用电池。

转矩特性 （驱动器电源电压：AC200 V 时〈虚线表示电源下降 10 % 时〉）

无油封

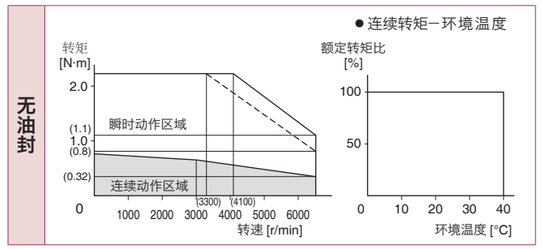

带油封

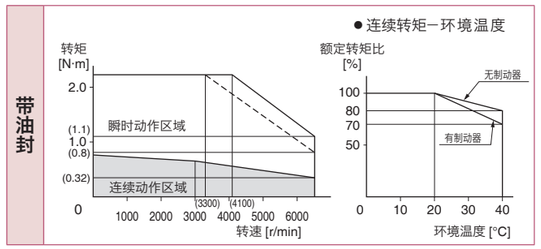

外形尺寸图登载页

电机构造	直轴 / 带键带螺纹轴					
	无制动器			有制动器		
	无油封	有油封	带保护唇有油封	无油封	有油封	带保护唇有油封
导线型（IP65）	P.240	P.240	P.240	P.241	P.241	P.241

※ 注意：如需高速响应性能，请降低负载惯量比后再使用。
可能会有尺寸变更的情况，如果用于设计目的，请咨询确切尺寸。
使用前请务必仔细阅读《使用说明书》，充分确认注意事项后正确使用。

200 V MQMF 400 W [中惯量 扁平型 □80 mm]

・更多信息，请联系本公司。

规 格

			AC200 V 用
电机型号 *1	IP65		MQMF042L1□□M
适用驱动器	型号	多功能型	MBDLT25SF
		通用通信型 *2	MBDLN25SG
		位置控制型 *2	MBDLN25SE
	外形标识		B 型
电源设备容量 (kVA)			0.9
额定功率 (W)			400
额定转矩 (N·m)			1.27
堵转转矩 (N·m)			1.40
瞬时最大转矩 (N·m)			4.46
额定电流 (A(rms))			2.1
瞬时最大电流 (A(o-p))			10.4
再生制动器频率 (次 / 分 注1)	无选购部件		无限制 注2)
	DV0P4283		无限制 注2)
额定转速 (r/min)			3000
最高转速 (r/min)			6500
转子惯量 ($\times 10^{-4}$ kg·m^2)	无制动器		0.98
	有制动器		1.06
对应转子惯量的推荐负载惯量比 (注3)			20 倍以下
旋转式编码器规格 *3			23bit 绝对式
	每旋转 1 圈的分辨率		8388608

●制动器规格（详情请参照 P.281）

（通过保持用制动器励磁后开放。不能用作电机旋转中的制动用途。）

静摩擦转矩（N·m）	1.6 以上
吸引时间（ms）	70 以下
释放时间（ms）注4)	20 以下
励磁电流 DC（A）	0.36
释放电压 DC（V）	1 以上
励磁电压 DC（V）	24±2.4

●容许载重（详情请参照 P.280）

组装时	径向载重 P 方向（N）	392
	轴向载重 A 方向（N）	147
	轴向载重 B 方向（N）	196
运转时	径向载重 P 方向（N）	245
	轴向载重 A, B 方向（N）	98

● 注1)～注4)相关请参照P.279。
● 驱动器外形尺寸图请参照 P.53。
*1 电机型号中的□□表示电机构造。
*2 位置控制型与通用通信型的驱动器为位置控制专用型。型号相关详情请参照 P.184。
*3 作为增量式系统（不使用多圈数据）使用时请勿连接绝对式编码器用电池。

转矩特性 （驱动器电源电压：AC200 V 时〈虚线表示电源下降 10 % 时〉）

无油封

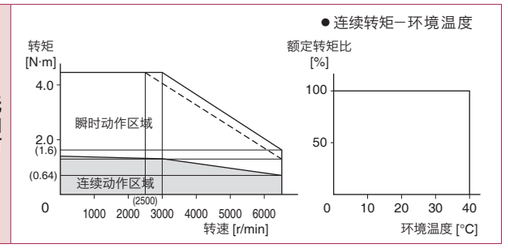

带油封

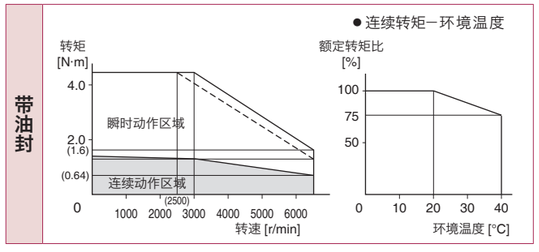

外形尺寸图登载页

电机构造	直轴 / 带键带螺纹轴					
	无制动器			有制动器		
	无油封	有油封	带保护唇有油封	无油封	有油封	带保护唇有油封
导线型（IP65）	P.242	P.242	P.242	P.243	P.243	P.243

※ 注意：如需高速响应性能，请降低负载惯量比后再使用。
可能会有尺寸变更的情况，如果用于设计目的，请咨询确切尺寸。
使用前请务必仔细阅读《使用说明书》，充分确认注意事项后正确使用。

200 V MHMF 50 W [高惯量 □40 mm]

・更多信息，请联系本公司。

规 格

			AC200 V 用
电机型号 *1	IP65		MHMF5AZL1□□M
适用驱动器	型号	多功能型	MADLT05SF
		通用通信型 *	MADLN05SG
		位置控制型 *2	MADLN05SE
	外形标识		A 型
电源设备容量 (kVA)			0.5
额定功率 (W)			50
额定转矩 (N·m)			0.16
堵转转矩 (N·m)			0.18
瞬时最大转矩 (N·m)			0.56
额定电流 (A(rms))			1.1
瞬時最大電流 (A(o-p))			5.5
再生制动器频率 (次 / 分 注1)	无选购部件		无限制 注2)
	DV0P4281		无限制 注2)
额定转速 (r/min)			3000
最高转速 (r/min)			6500
转子惯量 ($\times 10^{-4}$ kg·m^2)	无制动器		0.038
	有制动器		0.042
对应转子惯量的推荐负载惯量比 (注3)			30 倍以下
旋转式编码器规格 *3			23bit 绝对式
	每旋转 1 圈的分辨率		8388608

●制动器规格（详情请参照 P.281）

（通过保持用制动器励磁后开放。不能用作电机旋转中的制动用途。）

静摩擦转矩（N·m）	0.38 以上
吸引时间（ms）	35 以下
释放时间（ms）注4)	20 以下
励磁电流 DC（A）	0.30
释放电压 DC（V）	1 以上
励磁电压 DC（V）	24±2.4

●容许载重（详情请参照 P.280）

组装时	径向载重 P 方向（N）	147
	轴向载重 A 方向（N）	88
	轴向载重 B 方向（N）	117.6
运转时	径向载重 P 方向（N）	68.6
	轴向载重 A, B 方向（N）	49

● 注1)～注4)相关请参照P.279。
● 驱动器外形尺寸图请参照 P.53。
*1 电机型号中的□□表示电机构造。
*2 位置控制型与通用通信型的驱动器为位置控制专用型。型号相关详情请参照 P.184。
*3 作为增量式系统（不使用多圈数据）使用时请勿连接绝对式编码器用电池。

转矩特性 （驱动器电源电压：AC200 V 时〈虚线表示电源下降 10 % 时〉）

无油封

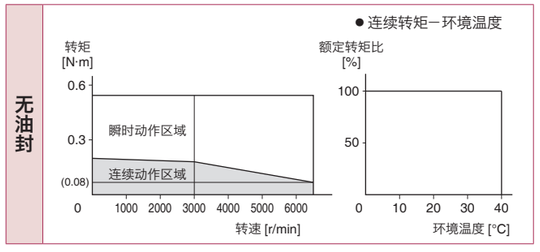

带油封

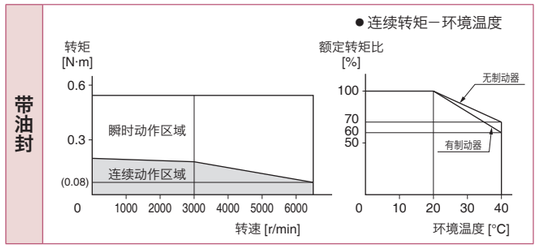

外形尺寸图登载页

电机构造	直轴 / 带键带螺纹轴					
	无制动器			有制动器		
	无油封	有油封	带保护唇有油封	无油封	有油封	带保护唇有油封
导线型（IP65）	P.244	P.244	P.244	P.245	P.245	P.245

※ 注意：如需高速响应性能，请降低负载惯量比后再使用。
可能会有尺寸变更的情况，如果用于设计目的，请咨询确切尺寸。
使用前请务必仔细阅读《使用说明书》，充分确认注意事项后正确使用。

200 V MHMF 100 W [高惯量 □40 mm]

・更多信息，请联系本公司。

规 格

			AC200 V 用
电机型号 *1	IP65		MHMF012L1□□M
适用驱动器	型号	多功能型	MADLT05SF
		通用通信型 *2	MADLN05SG
		位置控制型 *2	MADLN05SE
	外形标识		A 型
电源设备容量 (kVA)			0.5
额定功率 (W)			100
额定转矩 (N·m)			0.32
堵转转矩 (N·m)			0.33
瞬时最大转矩 (N·m)			1.11
额定电流 (A(rms))			1.1
瞬时最大电流 (A(o-p))			5.5
再生制动器频率 (次 / 分 注1)	无选购部件		无限制 注2)
	DV0P4281		无限制 注2)
额定转速 (r/min)			3000
最高转速 (r/min)			6500
转子惯量 ($\times 10^{-4}$ kg·m^2)	无制动器		0.071
	有制动器		0.074
对应转子惯量的推荐负载惯量比 (注3)			30 倍以下
旋转式编码器规格 *3			23bit 绝对式
	每旋转 1 圈的分辨率		8388608

●制动器规格（详情请参照 P.281）

（通过保持用制动器励磁后开放。不能用作电机旋转中的制动用途。）

静摩擦转矩（N·m）	0.38 以上
吸引时间（ms）	35 以下
释放时间（ms）注4)	20 以下
励磁电流 DC（A）	0.30
释放电压 DC（V）	1 以上
励磁电压 DC（V）	24±2.4

●容许载重（详情请参照 P.280）

组装时	径向载重 P 方向（N）	147
	轴向载重 A 方向（N）	88
	轴向载重 B 方向（N）	117.6
运转时	径向载重 P 方向（N）	68.6
	轴向载重 A, B 方向（N）	58.8

● 注1)～注4)相关请参照P.279。
● 驱动器外形尺寸图请参照 P.53。
*1 电机型号中的□□表示电机构造。
*2 位置控制型与通用通信型的驱动器为位置控制专用型。型号相关详情请参照 P.184。
*3 作为增量式系统（不使用多圈数据）使用时请勿连接绝对式编码器用电池。

转矩特性 （驱动器电源电压：AC200 V 时〈虚线表示电源下降 10 % 时〉）

无油封

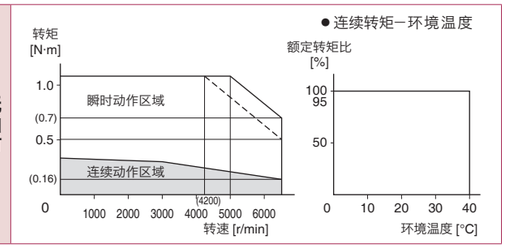

带油封

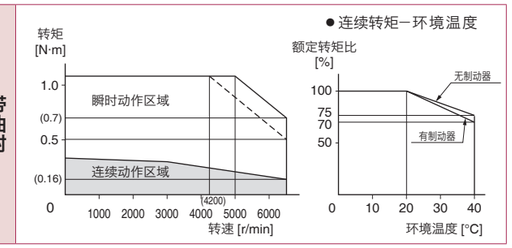

外形尺寸图登载页

电机构造	直轴 / 带键带螺纹轴					
	无制动器			有制动器		
	无油封	有油封	带保护唇有油封	无油封	有油封	带保护唇有油封
导线型（IP65）	P.246	P.246	P.246	P.247	P.247	P.247

※ 注意：如需高速响应性能，请降低负载惯量比后再使用。
可能会有尺寸变更的情况，如果用于设计目的，请咨询确切尺寸。
使用前请务必仔细阅读《使用说明书》，充分确认注意事项后正确使用。

200 V MHMF 200 W [高惯量 □60 mm]

・更多信息，请联系本公司。

规 格

			AC200 V 用
电机型号 *1	IP65		MHMF022L1□□M
适用驱动器	型号	多功能型	MADLT15SF
		通用通信型 *2	MADLN15SG
		位置控制型 *2	MADLN15SE
	外形标识		A 型
电源设备容量 (kVA)			0.5
额定功率 (W)			200
额定转矩 (N·m)			0.64
堵转转矩 (N·m)			0.76
瞬时最大转矩 (N·m)			2.23
额定电流 (A(rms))			1.4
瞬時最大電流 (A(o-p))			6.9
再生制动器频率 (次 / 分 注1)	无选购部件		无限制 注2)
	DV0P4283		无限制 注2)
额定转速 (r/min)			3000
最高转速 (r/min)			6500
转子惯量 ($\times 10^{-4}$ kg·m^2)	无制动器		0.29
	有制动器		0.31
对应转子惯量的推荐负载惯量比 (注3)			30 倍以下
旋转式编码器规格 *3			23bit 绝对式
	每旋转 1 圈的分辨率		8388608

●制动器规格（详情请参照 P.281）

（通过保持用制动器励磁后开放。不能用作电机旋转中的制动用途。）

静摩擦转矩（N·m）	1.6 以上
吸引时间（ms）	50 以下
释放时间（ms）注4)	20 以下
励磁电流 DC（A）	0.36
释放电压 DC（V）	1 以上
励磁电压 DC（V）	24±2.4

●容许载重（详情请参照 P.280）

组装时	径向载重 P 方向（N）	392
	轴向载重 A 方向（N）	147
	轴向载重 B 方向（N）	196
运转时	径向载重 P 方向（N）	245
	轴向载重 A, B 方向（N）	98

● 注1)～注4)相关请参照P.279。
● 驱动器外形尺寸图请参照 P.53。
*1 电机型号中的□□表示电机构造。
*2 位置控制型与通用通信型的驱动器为位置控制专用型。型号相关详情请参照 P.184。
*3 作为增量式系统（不使用多圈数据）使用时请勿连接绝对式编码器用电池。

转矩特性 （驱动器电源电压：AC200 V 时〈虚线表示电源下降 10 % 时〉）

无油封

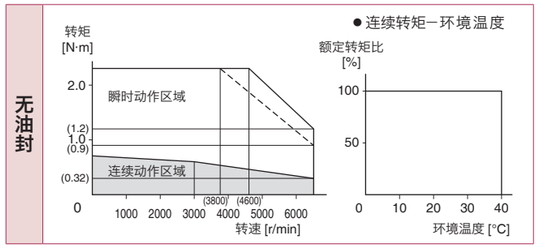

带油封

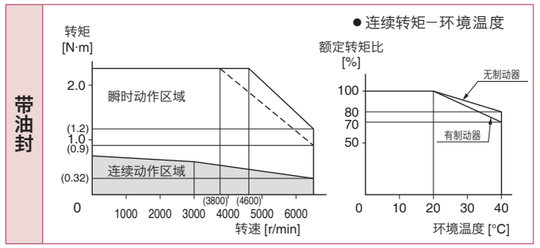

外形尺寸图登载页

电机构造	直轴 / 带键带螺纹轴					
	无制动器			有制动器		
	无油封	有油封	带保护唇有油封	无油封	有油封	带保护唇有油封
导线型（IP65）	P.248	P.248	P.248	P.249	P.249	P.249

※ 注意：如需高速响应性能，请降低负载惯量比后再使用。
可能会有尺寸变更的情况，如果用于设计目的，请咨询确切尺寸。
使用前请务必仔细阅读《使用说明书》，充分确认注意事项后正确使用。

200 V MHMF 400 W [高惯量 □60 mm]

・更多信息，请联系本公司。

规 格

			AC200 V 用
电机型号 *1	IP65		MHMF042L1□□M
适用驱动器	型号	多功能型	MBDLT25SF
		通用通信型 *2	MBDLN25SG
		位置控制型 *2	MBDLN25SE
	外形标识		B 型
电源设备容量 (kVA)			0.9
额定功率 (W)			400
额定转矩 (N·m)			1.27
堵转转矩 (N·m)			1.40
瞬时最大转矩 (N·m)			4.46
额定电流 (A(rms))			2.1
瞬时最大电流 (A(o-p))			10.4
再生制动器频率 (次 / 分 注1)	无选购部件		无限制 注2)
	DV0P4283		无限制 注2)
额定转速 (r/min)			3000
最高转速 (r/min)			6500
转子惯量 ($\times 10^{-4}$ kg·m^2)	无制动器		0.56
	有制动器		0.58
对应转子惯量的推荐负载惯量比 (注3)			30 倍以下
旋转式编码器规格 *3			23bit 绝对式
	每旋转 1 圈的分辨率		8388608

●制动器规格（详情请参照 P.281）

（通过保持用制动器励磁后开放。不能用作电机旋转中的制动用途。）

静摩擦转矩（N·m）	1.6 以上
吸引时间（ms）	50 以下
释放时间（ms）注4)	20 以下
励磁电流 DC（A）	0.36
释放电压 DC（V）	1 以上
励磁电压 DC（V）	24±2.4

●容许载重（详情请参照 P.280）

组装时	径向载重 P 方向（N）	392
	轴向载重 A 方向（N）	147
	轴向载重 B 方向（N）	196
运转时	径向载重 P 方向（N）	245
	轴向载重 A, B 方向（N）	98

● 注1)～注4)相关请参照P.279。
● 驱动器外形尺寸图请参照 P.53。
*1 电机型号中的□□表示电机构造。
*2 位置控制型与通用通信型的驱动器为位置控制专用型。型号相关详情请参照 P.184。
*3 作为增量式系统（不使用多圈数据）使用时请勿连接绝对式编码器用电池。

转矩特性 （驱动器电源电压：AC200 V 时〈虚线表示电源下降 10 % 时〉）

无油封

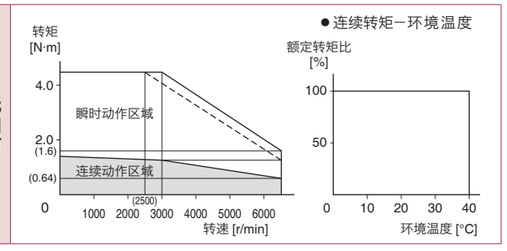

带油封

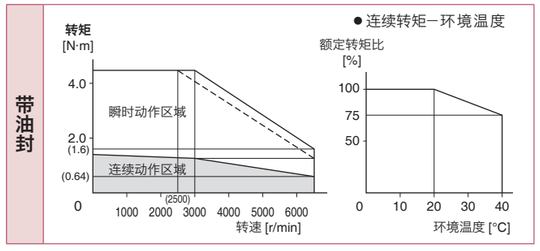

外形尺寸图登载页

电机构造	直轴 / 带键带螺纹轴					
	无制动器			有制动器		
	无油封	有油封	带保护唇有油封	无油封	有油封	带保护唇有油封
导线型（IP65）	P.250	P.250	P.250	P.251	P.251	P.251

［单位：mm］

※ 注意：如需高速响应性能，请降低负载惯量比后再使用。
可能会有尺寸变更的情况，如果用于设计目的，请咨询确切尺寸。
使用前请务必仔细阅读《使用说明书》，充分确认注意事项后正确使用。

200 V MHMF 750 W [高惯量 □80 mm]

・更多信息，请联系本公司。

规 格

			AC200 V 用
电机型号 *1	IP65		MHMF082L1□□M
适用驱动器	型号	多功能型	MCDLT35SF
		通用通信型 *2	MCDLN35SG
		位置控制型 *2	MCDLN35SE
	外形标识		C 型
电源设备容量 (kVA)			1.3
额定功率 (W)			750
额定转矩 (N·m)			2.39
堵转转矩 (N·m)			2.86
瞬时最大转矩 (N·m)			8.36
额定电流 (A(rms))			3.8
瞬时最大电流 (A(o-p))			18.8
再生制动器频率 (次 / 分 注1)	无选购部件		无限制 注2)
	DV0P4283		无限制 注2)
额定转速 (r/min)			3000
最高转速 (r/min)			6000
转子惯量 ($\times 10^{-4}$ kg·m^2)	无制动器		1.56
	有制动器		1.66
对应转子惯量的推荐负载惯量比 (注3)			20 倍以下
旋转式编码器规格 *3			23bit 绝对式
	每旋转 1 圈的分辨率		8388608

●制动器规格（详情请参照 P.281）

（通过保持用制动器励磁后开放。不能用作电机旋转中的制动用途。）

静摩擦转矩（N·m）	3.8 以上
吸引时间（ms）	70 以下
释放时间（ms）注4)	20 以下
励磁电流 DC（A）	0.42
释放电压 DC（V）	1 以上
励磁电压 DC（V）	24±2.4

●容许载重（详情请参照 P.280）

组装时	径向载重 P 方向（N）	686
	轴向载重 A 方向（N）	294
	轴向载重 B 方向（N）	392
运转时	径向载重 P 方向（N）	392
	轴向载重 A, B 方向（N）	147

● 注1)～注4)相关请参照P.279。
● 驱动器外形尺寸图请参照 P.54。
*1 电机型号中的□□表示电机构造。
*2 位置控制型与通用通信型的驱动器为位置控制专用型。型号相关详情请参照 P.184。
*3 作为增量式系统（不使用多圈数据）使用时请勿连接绝对式编码器用电池。

转矩特性 （驱动器电源电压：AC200 V 时〈虚线表示电源下降 10 % 时〉）

无油封

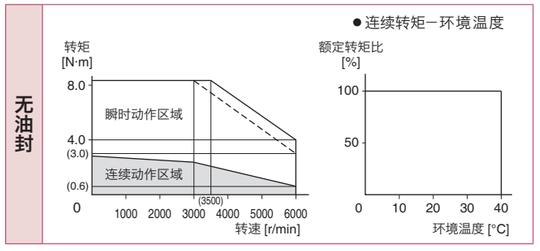

带油封

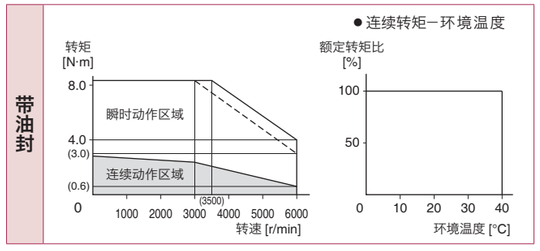

外形尺寸图登载页

电机构造	直轴 / 带键带螺纹轴					
	无制动器			有制动器		
	无油封	有油封	带保护唇有油封	无油封	有油封	带保护唇有油封
导线型（IP65）	P.252	P.252	P.252	P.253	P.253	P.253

※ 注意：如需高速响应性能，请降低负载惯量比后再使用。
可能会有尺寸变更的情况，如果用于设计目的，请咨询确切尺寸。
使用前请务必仔细阅读《使用说明书》，充分确认注意事项后正确使用。

200 V MHMF 1000 W [高惯量 □80 mm]

・更多信息，请联系本公司。

规 格

			AC200 V 用
电机型号 *1	IP65		MHMF092L1□□M
适用驱动器	型号	多功能型	MDDLT55SF
		通用通信型 *2	MDDLN55SG
		位置控制型 *2	MDDLN55SE
	外形标识		D 型
电源设备容量 (kVA)			2.3
额定功率 (W)			1000
额定转矩 (N·m)			3.18
堵转转矩 (N·m)			3.34
瞬时最大转矩 (N·m)			11.1
额定电流 (A(rms))			5.7
瞬时最大电流 (A(o-p))			28.2
再生制动器频率 (次 / 分 注1)	无选购部件		无限制 注2)
	DV0P4284		无限制 注2)
额定转速 (r/min)			3000
最高转速 (r/min)			6000
转子惯量 ($\times 10^{-4}$ kg·m^2)	无制动器		2.03
	有制动器		2.13
对应转子惯量的推荐负载惯量比 (注3)			20 倍以下
旋转式编码器规格 *3			23bit 绝对式
	每旋转 1 圈的分辨率		8388608

●制动器规格（详情请参照 P.281）

（通过保持用制动器励磁后开放。不能用作电机旋转中的制动用途。）

静摩擦转矩（N·m）	3.8 以上
吸引时间（ms）	70 以下
释放时间（ms）注4)	20 以下
励磁电流 DC（A）	0.42
释放电压 DC（V）	1 以上
励磁电压 DC（V）	24±2.4

●容许载重（详情请参照 P.280）

组装时	径向载重 P 方向（N）	686
	轴向载重 A 方向（N）	294
	轴向载重 B 方向（N）	392
运转时	径向载重 P 方向（N）	392
	轴向载重 A, B 方向（N）	147

● 注1)～注4)相关请参照P.279。
● 驱动器外形尺寸图请参照 P.54。
*1 电机型号中的□□表示电机构造。
*2 位置控制型与通用通信型的驱动器为位置控制专用型。型号相关详情请参照 P.184。
*3 作为增量式系统（不使用多圈数据）使用时请勿连接绝对式编码器用电池。

转矩特性 （驱动器电源电压：AC200 V 时〈虚线表示电源下降 10 % 时〉）

无油封

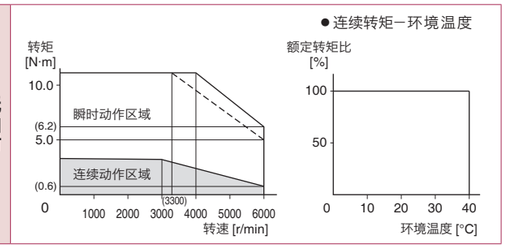

带油封

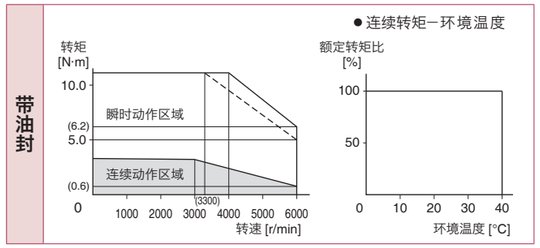

外形尺寸图登载页

电机构造	直轴 / 带键带螺纹轴					
	无制动器			有制动器		
	无油封	有油封	带保护唇有油封	无油封	有油封	带保护唇有油封
导线型（IP65）	P.254	P.254	P.254	P.255	P.255	P.255

※ 注意：如需高速响应性能，请降低负载惯量比后再使用。
可能会有尺寸变更的情况，如果用于设计目的，请咨询确切尺寸。
使用前请务必仔细阅读《使用说明书》，充分确认注意事项后正确使用。

200 V MHMF 1.0 kW [高惯量 □130 mm]

・更多信息，请联系本公司。

规 格

			AC200 V 用
电机型号 *1	IP67		MHMF102L1□□M
适用驱动器	型号	多功能型	MDDLT45SF
		通用通信型 *2	MDDLN45SG
		位置控制型 *2	MDDLN45SE
	外形标识		D 型
电源设备容量 (kVA)			1.8
额定功率 (W)			1000
额定转矩 (N·m)			4.77
堵转转矩 (N·m)			5.25
瞬时最大转矩 (N·m)			14.3
额定电流 (A(rms))			5.2
瞬时最大电流 (A(o-p))			22
再生制动器频率 (次 / 分 注1)	无选购部件		无限制 注2)
	DV0P4284		无限制 注2)
额定转速 (r/min)			2000
最高转速 (r/min)			3000
转子惯量 ($\times 10^{-4}$ kg·m^2)	无制动器		22.9
	有制动器		24.1
对应转子惯量的推荐负载惯量比 (注3)			5 倍以下
旋转式编码器规格 *3			23bit 绝对式
	每旋转 1 圈的分辨率		8388608

●制动器规格（详情请参照 P.281）

（通过保持用制动器励磁后开放。不能用作电机旋转中的制动用途。）

静摩擦转矩（N·m）	13.7 以上
吸引时间（ms）	100 以下
释放时间（ms）注4)	50 以下
励磁电流 DC（A）	0.79
释放电压 DC（V）	2 以上
励磁电压 DC（V）	24±2.4

●容许载重（详情请参照 P.280）

组装时	径向载重 P 方向（N）	980
	轴向载重 A 方向（N）	588
	轴向载重 B 方向（N）	686
运转时	径向载重 P 方向（N）	490
	轴向载重 A, B 方向（N）	196

● 注1)～注4)相关请参照P.279。
● 驱动器外形尺寸图请参照 P.54。
*1 电机型号中的□□表示电机构造。
*2 位置控制型与通用通信型的驱动器为位置控制专用型。型号相关详情请参照 P.184。
*3 作为增量式系统（不使用多圈数据）使用时请勿连接绝对式编码器用电池。

转矩特性 （驱动器电源电压：AC200 V 时〈虚线表示电源下降 10 % 时〉）

带油封

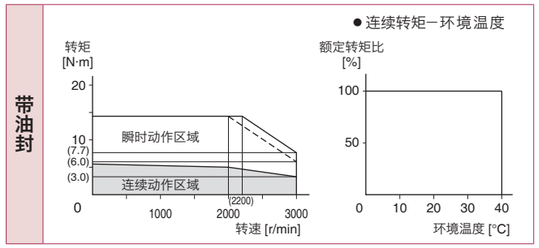

外形尺寸图登载页

电机构造	直轴 / 带键轴					
	无制动器			有制动器		
	无油封	有油封	带保护唇有油封	无油封	有油封	带保护唇有油封
编码器连接器型大型（JL10）	-	P.256		-	P.256	

※ 注意：如需高速响应性能，请降低负载惯量比后再使用。
可能会有尺寸变更的情况，如果用于设计目的，请咨询确切尺寸。
使用前请务必仔细阅读《使用说明书》，充分确认注意事项后正确使用。

200 V MHMF 1.5 kW [高惯量 □130 mm]

・更多信息，请联系本公司。

规 格

			AC200 V 用
电机型号 *1	IP67		MHMF152L1□□M
适用驱动器	型号	多功能型	MDDLT55SF
		通用通信型 *2	MDDLN55SG
		位置控制型 *2	MDDLN55SE
	外形标识		D 型
电源设备容量 (kVA)			2.3
额定功率 (W)			1500
额定转矩 (N·m)			7.16
堵转转矩 (N·m)			7.52
瞬时最大转矩 (N·m)			21.5
额定电流 (A(rms))			8.0
瞬时最大电流 (A(o-p))			34
再生制动器频率 (次 / 分 注1)	无选购部件		无限制 注2)
	DV0P4284		无限制 注2)
额定转速 (r/min)			2000
最高转速 (r/min)			3000
转子惯量 ($\times 10^{-4}$ kg·m^2)	无制动器		33.4
	有制动器		34.6
对应转子惯量的推荐负载惯量比 (注3)			5 倍以下
旋转式编码器规格 *3			23bit 绝对式
	每旋转 1 圈的分辨率		8388608

●制动器规格（详情请参照 P.281）

（通过保持用制动器励磁后开放。不能用作电机旋转中的制动用途。）

静摩擦转矩（N·m）	13.7 以上
吸引时间（ms）	100 以下
释放时间（ms）注4)	50 以下
励磁电流 DC（A）	0.79
释放电压 DC（V）	2 以上
励磁电压 DC（V）	24±2.4

●容许载重（详情请参照 P.280）

组装时	径向载重 P 方向（N）	980
	轴向载重 A 方向（N）	588
	轴向载重 B 方向（N）	686
运转时	径向载重 P 方向（N）	490
	轴向载重 A, B 方向（N）	196

● 注1)～注4)相关请参照P.279。
● 驱动器外形尺寸图请参照 P.54。
*1 电机型号中的□□表示电机构造。
*2 位置控制型与通用通信型的驱动器为位置控制专用型。型号相关详情请参照 P.184。
*3 作为增量式系统（不使用多圈数据）使用时请勿连接绝对式编码器用电池。

转矩特性 （驱动器电源电压：AC200 V 时〈虚线表示电源下降 10 % 时〉）

带油封

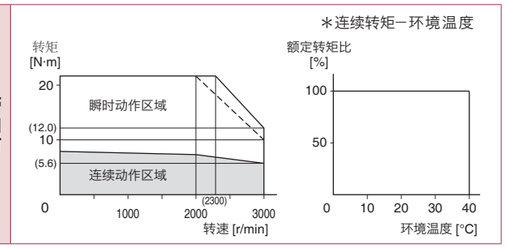

外形尺寸图登载页

电机构造	直轴 / 带键轴					
	无制动器			有制动器		
	无油封	有油封	带保护唇有油封	无油封	有油封	带保护唇有油封
编码器连接器型大型（JL10）	-	P.256		-	P.257	

※ 注意：如需高速响应性能，请降低负载惯量比后再使用。
可能会有尺寸变更的情况，如果用于设计目的，请咨询确切尺寸。
使用前请务必仔细阅读《使用说明书》，充分确认注意事项后正确使用。

200 V MHMF 2.0 kW [高惯量 □176 mm]

・更多信息，请联系本公司。

规 格

			AC200 V 用
电机型号 *1	IP67		MHMF202L1□□M
适用驱动器	型号	多功能型	MEDLT83SF
		通用通信型 *2	MEDLN83SG
		位置控制型 *2	MEDLN83SE
	外形标识		E 型
电源设备容量 (kVA)			3.8
额定功率 (W)			2000
额定转矩 (N·m)			9.55
堵转转矩 (N·m)			11.5
瞬时最大转矩 (N·m)			28.6
额定电流 (A(rms))			12.5
瞬時最大電流 (A(o-p))			53
再生制动器频率 (次 / 分 注1)	无选购部件		无限制 注2)
	DV0P4285		无限制 注2)
额定转速 (r/min)			2000
最高转速 (r/min)			3000
转子惯量 ($\times 10^{-4}$ kg·m^2)	无制动器		55.7
	有制动器		61.0
对应转子惯量的推荐负载惯量比 (注3)			5 倍以下
旋转式编码器规格 *3			23bit 绝对式
	每旋转 1 圈的分辨率		8388608

●制动器规格（详情请参照 P.281）

（通过保持用制动器励磁后开放。不能用作电机旋转中的制动用途。）

静摩擦转矩（N·m）	25.0 以上
吸引时间（ms）	80 以下
释放时间（ms）注4)	25 以下
励磁电流 DC（A）	1.29
释放电压 DC（V）	2 以上
励磁电压 DC（V）	24±2.4

●容许载重（详情请参照 P.280）

组装时	径向载重 P 方向（N）	1666
	轴向载重 A 方向（N）	784
	轴向载重 B 方向（N）	980
运转时	径向载重 P 方向（N）	784
	轴向载重 A, B 方向（N）	343

● 注1)～注4)相关请参照P.279。
● 驱动器外形尺寸图请参照 P.55。
*1 电机型号中的□□表示电机构造。
*2 位置控制型与通用通信型的驱动器为位置控制专用型。型号相关详情请参照 P.184。
*3 作为增量式系统（不使用多圈数据）使用时请勿连接绝对式编码器用电池。

转矩特性 （驱动器电源电压：AC200 V 时〈虚线表示电源下降 10 % 时〉）

带油封

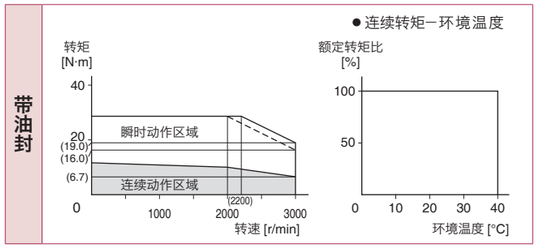

外形尺寸图登载页

电机构造	直轴 / 带键轴					
	无制动器			有制动器		
	无油封	有油封	带保护唇有油封	无油封	有油封	带保护唇有油封
编码器连接器型大型（JL10）	-	P.257		-	P.257	

※ 注意：如需高速响应性能，请降低负载惯量比后再使用。
可能会有尺寸变更的情况，如果用于设计目的，请咨询确切尺寸。
使用前请务必仔细阅读《使用说明书》，充分确认注意事项后正确使用。

200 V MHMF 3.0 kW [高惯量 □176 mm]

・更多信息，请联系本公司。

规 格

			AC200 V 用
电机型号 *1	IP67		MHMF302L1□□M
适用驱动器	型号	多功能型	MFDLTA3SF
		通用通信型 *2	MFDLNA3SG
		位置控制型 *2	MFDLNA3SE
	外形标识		F 型
电源设备容量 (kVA)			4.5
额定功率 (W)			3000
额定转矩 (N·m)			14.3
堵转转矩 (N·m)			17.2
瞬时最大转矩 (N·m)			43.0
额定电流 (A(rms))			17.0
瞬時最大電流 (A(o-p))			72
再生制动器频率 (次 / 分 注1)	无选购部件		无限制 注2)
	DV0P4285×2并联		无限制 注2)
额定转速 (r/min)			2000
最高转速 (r/min)			3000
转子惯量 ($\times 10^{-4}$ kg·m^2)	无制动器		85.3
	有制动器		90.7
对应转子惯量的推荐负载惯量比 (注3)			5 倍以下
旋转式编码器规格 *3			23bit 绝对式
	每旋转 1 圈的分辨率		8388608

●制动器规格（详情请参照 P.281）

（通过保持用制动器励磁后开放。不能用作电机旋转中的制动用途。）

静摩擦转矩（N·m）	25.0 以上
吸引时间（ms）	80 以下
释放时间（ms）注4)	25 以下
励磁电流 DC（A）	1.29
释放电压 DC（V）	2 以上
励磁电压 DC（V）	24±2.4

●容许载重（详情请参照 P.280）

组装时	径向载重 P 方向（N）	1666
	轴向载重 A 方向（N）	784
	轴向载重 B 方向（N）	980
运转时	径向载重 P 方向（N）	784
	轴向载重 A, B 方向（N）	343

● 注1)～注4)相关请参照P.279。
● 驱动器外形尺寸图请参照 P.55。
*1 电机型号中的□□表示电机构造。
*2 位置控制型与通用通信型的驱动器为位置控制专用型。型号相关详情请参照 P.184。
*3 作为增量式系统（不使用多圈数据）使用时请勿连接绝对式编码器用电池。

转矩特性 （驱动器电源电压：AC200 V 时〈虚线表示电源下降 10 % 时〉）

带油封

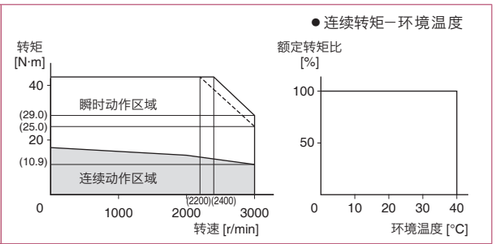

外形尺寸图登载页

电机构造	直轴 / 带键轴					
	无制动器			有制动器		
	无油封	有油封	带保护唇有油封	无油封	有油封	带保护唇有油封
编码器连接器型 大型（JL10）	-	P.258		-	P.258	

※ 注意：如需高速响应性能，请降低负载惯量比后再使用。
可能会有尺寸变更的情况，如果用于设计目的，请咨询确切尺寸。
使用前请务必仔细阅读《使用说明书》，充分确认注意事项后正确使用。

200 V MHMF 4.0 kW [高惯量 □176 mm]

・更多信息，请联系本公司。

规 格

			AC200 V 用
电机型号 *1	IP67		MHMF402L1□□M
适用驱动器	型号	多功能型	MFDLTB3SF
		通用通信型 *2	MFDLNB3SG
		位置控制型 *2	MFDLNB3SE
	外形标识		F 型
电源设备容量 (kVA)			7.5
额定功率 (W)			4000
额定转矩 (N·m)			19.1
堵转转矩 (N·m)			22.0
瞬时最大转矩 (N·m)			57.3
额定电流 (A(rms))			20
瞬时最大电流 (A(o-p))			85
再生制动器频率 (次 / 分 注1)	无选购部件		无限制 注2)
	DV0P4285×2并联		无限制 注2)
额定转速 (r/min)			2000
最高转速 (r/min)			3000
转子惯量 ($\times 10^{-4}$ kg·m^2)	无制动器		104
	有制动器		110
对应转子惯量的推荐负载惯量比 (注3)			5 倍以下
旋转式编码器规格 *3			23bit 绝对式
	每旋转 1 圈的分辨率		8388608

●制动器规格（详情请参照 P.281）

（通过保持用制动器励磁后开放。不能用作电机旋转中的制动用途。）

静摩擦转矩（N·m）	25.0 以上
吸引时间（ms）	80 以下
释放时间（ms）注4)	25 以下
励磁电流 DC（A）	1.29
释放电压 DC（V）	2 以上
励磁电压 DC（V）	24±2.4

●容许载重（详情请参照 P.280）

组装时	径向载重 P 方向（N）	1666
	轴向载重 A 方向（N）	784
	轴向载重 B 方向（N）	980
运转时	径向载重 P 方向（N）	784
	轴向载重 A, B 方向（N）	343

● 注1)～注4)相关请参照P.279。
● 驱动器外形尺寸图请参照 P.55。
*1 电机型号中的□□表示电机构造。
*2 位置控制型与通用通信型的驱动器为位置控制专用型。型号相关详情请参照 P.184。
*3 作为增量式系统（不使用多圈数据）使用时请勿连接绝对式编码器用电池。

转矩特性 （驱动器电源电压：AC200 V 时〈虚线表示电源下降 10 % 时〉）

带油封

外形尺寸图登载页

电机构造	直轴 / 带键轴					
	无制动器			有制动器		
	无油封	有油封	带保护唇有油封	无油封	有油封	带保护唇有油封
编码器连接器型 大型（JL10）	-	P.258		-	P.259	

※ 注意：如需高速响应性能，请降低负载惯量比后再使用。
可能会有尺寸变更的情况，如果用于设计目的，请咨询确切尺寸。
使用前请务必仔细阅读《使用说明书》，充分确认注意事项后正确使用。

200 V MHMF 5.0 kW [高惯量 □176 mm]

・更多信息，请联系本公司。

规 格

			AC200 V 用
电机型号 *1	IP67		MHMF502L1□□M
适用驱动器	型号	多功能型	MFDLTB3SF
		通用通信型 *2	MFDLNB3SG
		位置控制型 *2	MFDLNB3SE
	外形标识		F 型
电源设备容量 (kVA)			7.5
额定功率 (W)			5000
额定转矩 (N·m)			23.9
堵转转矩 (N·m)			26.3
瞬时最大转矩 (N·m)			71.6
额定电流 (A(rms))			23.3
瞬时最大电流 (A(o-p))			99
再生制动器频率 (次 / 分 注1)	无选购部件		无限制 注2)
	DV0P4285×2并联		无限制 注2)
额定转速 (r/min)			2000
最高转速 (r/min)			3000
转子惯量 ($\times 10^{-4}$ kg·m^2)	无制动器		146
	有制动器		151
对应转子惯量的推荐负载惯量比 (注3)			5 倍以下
旋转式编码器规格 *3			23bit 绝对式
	每旋转 1 圈的分辨率能		8388608

●制动器规格（详情请参照 P.281）

（通过保持用制动器励磁后开放。不能用作电机旋转中的制动用途。）

静摩擦转矩（N·m）	44.1 以上
吸引时间（ms）	150 以下
释放时间（ms）注4)	30 以下
励磁电流 DC（A）	1.29
释放电压 DC（V）	2 以上
励磁电压 DC（V）	24 ±2.4

●容许载重（详情请参照 P.280）

组装时	径向载重 P 方向（N）	1666
	轴向载重 A 方向（N）	784
	轴向载重 B 方向（N）	980
运转时	径向载重 P 方向（N）	784
	轴向载重 A, B 方向（N）	343

● 注1)～注4)相关请参照P.279。
● 驱动器外形尺寸图请参照 P.55。
*1 电机型号中的□□表示电机构造。
*2 位置控制型与通用通信型的驱动器为位置控制专用型。型号相关详情请参照 P.184。
*3 作为增量式系统（不使用多圈数据）使用时请勿连接绝对式编码器用电池。

转矩特性 （驱动器电源电压：AC200 V 时〈虚线表示电源下降 10 % 时〉）

带油封

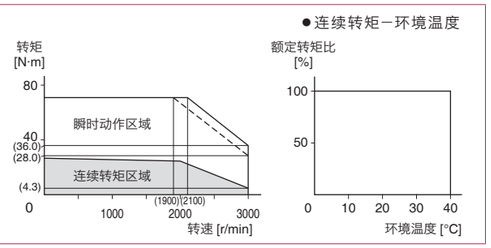

外形尺寸图登载页

电机构造	直轴 / 带键轴					
	无制动器			有制动器		
	无油封	有油封	带保护唇有油封	无油封	有油封	带保护唇有油封
编码器连接器型大型（JL10）	-	P.259		-	P.259	

※ 注意：如需高速响应性能，请降低负载惯量比后再使用。
可能会有尺寸变更的情况，如果用于设计目的，请咨询确切尺寸。
使用前请务必仔细阅读《使用说明书》，充分确认注意事项后正确使用。

200 V MDMF 1.0 kW [中惯量 □130 mm]

・更多信息，请联系本公司。

规 格

			AC200 V 用
电机型号 *1	IP67		MDMF102L1□□M
适用驱动器	型号	多功能型	MDDLT45SF
		通用通信型 *2	MDDLN45SG
		位置控制型 *2	MDDLN45SE
	外形标识		D 型
电源设备容量 (kVA)			1.8
额定功率 (W)			1000
额定转矩 (N·m)			4.77
堵转转矩 (N·m)			5.25
瞬时最大转矩 (N·m)			14.3
额定电流 (A(rms))			5.2
瞬時最大電流 (A(o-p))			22
再生制动器频率 (次 / 分 注1)	无选购部件		无限制 注2)
	DV0P4284		无限制 注2)
额定转速 (r/min)			2000
最高转速 (r/min)			3000
转子惯量 ($\times 10^{-4}$ kg·m^2)	无制动器		6.18
	有制动器		7.40
对应转子惯量的推荐负载惯量比 (注3)			10 倍以下
旋转式编码器规格 *3			23bit 绝对式
	每旋转 1 圈的分辨率		8388608

●制动器规格（详情请参照 P.281）

（通过保持用制动器励磁后开放。不能用作电机旋转中的制动用途。）

静摩擦转矩（N·m）	13.7 以上
吸引时间（ms）	100 以下
释放时间（ms）注4)	50 以下
励磁电流 DC（A）	0.79
释放电压 DC（V）	2 以上
励磁电压 DC（V）	24±2.4

●容许载重（详情请参照 P.280）

组装时	径向载重 P 方向（N）	980
	轴向载重 A 方向（N）	588
	轴向载重 B 方向（N）	686
运转时	径向载重 P 方向（N）	490
	轴向载重 A, B 方向（N）	196

● 注1)～注4)相关请参照P.279。
● 驱动器外形尺寸图请参照 P.54。
*1 电机型号中的□□表示电机构造。
*2 位置控制型与通用通信型的驱动器为位置控制专用型。型号相关详情请参照 P.184。
*3 作为增量式系统（不使用多圈数据）使用时请勿连接绝对式编码器用电池。

转矩特性 （驱动器电源电压：AC200 V 时〈虚线表示电源下降 10 % 时〉）

带油封

外形尺寸图登载页

电机构造	直轴 / 带键轴					
	无制动器			有制动器		
	无油封	有油封	带保护唇有油封	无油封	有油封	带保护唇有油封
编码器连接器型大型（JL10）	-	P.260		-	P.260	

※ 注意：如需高速响应性能，请降低负载惯量比后再使用。
可能会有尺寸变更的情况，如果用于设计目的，请咨询确切尺寸。
使用前请务必仔细阅读《使用说明书》，充分确认注意事项后正确使用。

200 V MDMF 1.5 kW [中惯量 □130 mm]

・更多信息，请联系本公司。

规 格

			AC200 V 用
电机型号 *1	IP67		MDMF152L1□□M
适用驱动器	型号	多功能型	MDDLT55SF
		通用通信型 *2	MDDLN55SG
		位置控制型 *2	MDDLN55SE
	外形标识		D 型
电源设备容量 (kVA)			2.3
额定功率 (W)			1500
额定转矩 (N·m)			7.16
堵转转矩 (N·m)			7.52
瞬时最大转矩 (N·m)			21.5
额定电流 (A(rms))			8.0
瞬时最大电流 (A(o-p))			34
再生制动器频率 (次 / 分 注1)	无选购部件		无限制 注2)
	DV0P4284		无限制 注2)
额定转速 (r/min)			2000
最高转速 (r/min)			3000
转子惯量 ($\times 10^{-4}$ kg·m^2)	无制动器		9.16
	有制动器		10.4
对应转子惯量的推荐负载惯量比 (注3)			10 倍以下
旋转式编码器规格 *3			23bit 绝对式
	每旋转 1 圈的分辨率		8388608

●制动器规格（详情请参照 P.281）

（通过保持用制动器励磁后开放。不能用作电机旋转中的制动用途。）

静摩擦转矩（N·m）	13.7 以上
吸引时间（ms）	100 以下
释放时间（ms）注4)	50 以下
励磁电流 DC（A）	0.79
释放电压 DC（V）	2 以上
励磁电压 DC（V）	24±2.4

●容许载重（详情请参照 P.280）

组装时	径向载重 P 方向（N）	980
	轴向载重 A 方向（N）	588
	轴向载重 B 方向（N）	686
运转时	径向载重 P 方向（N）	490
	轴向载重 A, B 方向（N）	196

● 注1)～注4)相关请参照P.279。
● 驱动器外形尺寸图请参照 P.54。
*1 电机型号中的□□表示电机构造。
*2 位置控制型与通用通信型的驱动器为位置控制专用型。型号相关详情请参照 P.184。
*3 作为增量式系统（不使用多圈数据）使用时请勿连接绝对式编码器用电池。

转矩特性 （驱动器电源电压：AC200 V 时〈虚线表示电源下降 10 % 时〉）

带油封

外形尺寸图登载页

电机构造	直轴 / 带键轴					
	无制动器			有制动器		
	无油封	有油封	带保护唇有油封	无油封	有油封	带保护唇有油封
编码器连接器型大型（JL10）	-	P.260		-	P.261	

※ 注意：如需高速响应性能，请降低负载惯量比后再使用。
可能会有尺寸变更的情况，如果用于设计目的，请咨询确切尺寸。
使用前请务必仔细阅读《使用说明书》，充分确认注意事项后正确使用。

200 V MDMF 2.0 kW [中惯量 □130 mm]

・更多信息，请联系本公司。

规 格

			AC200 V 用
电机型号 *1	IP67		MDMF202L1□□M
适用驱动器	型号	多功能型	MEDLT83SF
		通用通信型 *2	MEDLN83SG
		位置控制型 *2	MEDLN83SE
	外形标识		E 型
电源设备容量 (kVA)			3.8
额定功率 (W)			2000
额定转矩 (N·m)			9.55
堵转转矩 (N·m)			10.0
瞬时最大转矩 (N·m)			28.6
额定电流 (A(rms))			9.9
瞬時最大電流 (A(o-p))			42
再生制动器频率 (次 / 分 注1)	无选购部件		无限制 注2)
	DV0P4285		无限制 注2)
额定转速 (r/min)			2000
最高转速 (r/min)			3000
转子惯量 ($\times 10^{-4}$ kg·m^2)	无制动器		12.1
	有制动器		13.3
对应转子惯量的推荐负载惯量比 (注3)			10 倍以下
旋转式编码器规格 *3			23bit 绝对式
	每旋转 1 圈的分辨率		8388608

●制动器规格（详情请参照 P.281）

（通过保持用制动器励磁后开放。不能用作电机旋转中的制动用途。）

静摩擦转矩（N·m）	13.7 以上
吸引时间（ms）	100 以下
释放时间（ms）注4)	50 以下
励磁电流 DC（A）	0.79
释放电压 DC（V）	2 以上
励磁电压 DC（V）	24±2.4

●容许载重（详情请参照 P.280）

组装时	径向载重 P 方向（N）	980
	轴向载重 A 方向（N）	588
	轴向载重 B 方向（N）	686
运转时	径向载重 P 方向（N）	490
	轴向载重 A, B 方向（N）	196

● 注1)～注4)相关请参照P.279。
● 驱动器外形尺寸图请参照 P.55。
*1 电机型号中的□□表示电机构造。
*2 位置控制型与通用通信型的驱动器为位置控制专用型。型号相关详情请参照 P.184。
*3 作为增量式系统（不使用多圈数据）使用时请勿连接绝对式编码器用电池。

转矩特性 （驱动器电源电压：AC200 V 时〈虚线表示电源下降 10 % 时〉）

带油封

外形尺寸图登载页

电机构造	直轴 / 带键轴					
	无制动器			有制动器		
	无油封	有油封	带保护唇有油封	无油封	有油封	带保护唇有油封
编码器连接器型大型（JL10）	-	P.261		-	P.261	

※ 注意：如需高速响应性能，请降低负载惯量比后再使用。
可能会有尺寸变更的情况，如果用于设计目的，请咨询确切尺寸。
使用前请务必仔细阅读《使用说明书》，充分确认注意事项后正确使用。

200 V MDMF 3.0 kW [中惯量 □130 mm]

・更多信息，请联系本公司。

规 格

			AC200 V 用
电机型号 *1	IP67		MDMF302L1□□M
适用驱动器	型号	多功能型	MFDLTA3SF
		通用通信型 *2	MFDLNA3SG
		位置控制型 *2	MFDLNA3SE
	外形标识		F 型
电源设备容量 (kVA)			4.5
额定功率 (W)			3000
额定转矩 (N·m)			14.3
堵转转矩 (N·m)			15.0
瞬时最大转矩 (N·m)			43.0
额定电流 (A(rms))			16.4
瞬时最大电流 (A(o-p))			70
再生制动器频率 (次 / 分 注1)	无选购部件		无限制 注2)
	DV0P4285×2并联		无限制 注2)
额定转速 (r/min)			2000
最高转速 (r/min)			3000
转子惯量 ($\times 10^{-4}$ kg·m^2)	无制动器		18.6
	有制动器		19.6
对应转子惯量的推荐负载惯量比 (注3)			10 倍以下
旋转式编码器规格 *3			23bit 绝对式
	每旋转 1 圈的分辨率		8388608

●制动器规格（详情请参照 P.281）

（通过保持用制动器励磁后开放。不能用作电机旋转中的制动用途。）

静摩擦转矩（N·m）	22.0 以上
吸引时间（ms）	110 以下
释放时间（ms）注4)	50 以下
励磁电流 DC（A）	0.90
释放电压 DC（V）	2 以上
励磁电压 DC（V）	24±2.4

●容许载重（详情请参照 P.280）

组装时	径向载重 P 方向（N）	980
	轴向载重 A 方向（N）	588
	轴向载重 B 方向（N）	686
运转时	径向载重 P 方向（N）	784
	轴向载重 A, B 方向（N）	343

● 注1)～注4)相关请参照P.279。
● 驱动器外形尺寸图请参照 P.55。
*1 电机型号中的□□表示电机构造。
*2 位置控制型与通用通信型的驱动器为位置控制专用型。型号相关详情请参照 P.184。
*3 作为增量式系统（不使用多圈数据）使用时请勿连接绝对式编码器用电池。

转矩特性 （驱动器电源电压：AC200 V 时〈虚线表示电源下降 10 % 时〉）

带油封

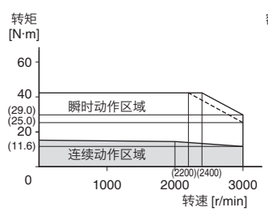

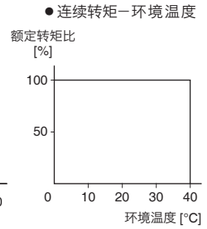

外形尺寸图登载页

电机构造	直轴 / 带键轴					
	无制动器			有制动器		
	无油封	有油封	带保护唇有油封	无油封	有油封	带保护唇有油封
编码器连接器型大型（JL10）	-	P.262		-	P.262	

※ 注意：如需高速响应性能，请降低负载惯量比后再使用。
可能会有尺寸变更的情况，如果用于设计目的，请咨询确切尺寸。
使用前请务必仔细阅读《使用说明书》，充分确认注意事项后正确使用。

200 V MDMF 4.0 kW [中惯量 □176 mm]

・更多信息，请联系本公司。

规 格

			AC200 V 用
电机型号 *1	IP67		MDMF402L1□□M
适用驱动器	型号	多功能型	MFDLTB3SF
		通用通信型 *2	MFDLNB3SG
		位置控制型 *2	MFDLNB3SE
	外形标识		F 型
电源设备容量 (kVA)			7.5
额定功率 (W)			4000
额定转矩 (N·m)			19.1
堵转转矩 (N·m)			22.0
瞬时最大转矩 (N·m)			57.3
额定电流 (A(rms))			20.0
瞬时最大电流 (A(o-p))			85
再生制动器频率 (次 / 分 注1)	无选购部件		无限制 注2)
	DV0P4285×2并联		无限制 注2)
额定转速 (r/min)			2000
最高转速 (r/min)			3000
转子惯量 ($\times 10^{-4}$ kg·m^2)	无制动器		46.9
	有制动器		52.3
对应转子惯量的推荐负载惯量比 (注3)			10 倍以下
旋转式编码器规格 *3			23bit 绝对式
	每旋转 1 圈的分辨率		8388608

●制动器规格（详情请参照 P.281）

（通过保持用制动器励磁后开放。不能用作电机旋转中的制动用途。）

静摩擦转矩（N·m）	25.0 以上
吸引时间（ms）	80 以下
释放时间（ms）注4)	25 以下
励磁电流 DC（A）	1.29
释放电压 DC（V）	2 以上
励磁电压 DC（V）	24±2.4

●容许载重（详情请参照 P.280）

组装时	径向载重 P 方向（N）	1666
	轴向载重 A 方向（N）	784
	轴向载重 B 方向（N）	980
运转时	径向载重 P 方向（N）	784
	轴向载重 A, B 方向（N）	343

● 注1)～注4)相关请参照P.279。
● 驱动器外形尺寸图请参照 P.55。
*1 电机型号中的□□表示电机构造。
*2 位置控制型与通用通信型的驱动器为位置控制专用型。型号相关详情请参照 P.184。
*3 作为增量式系统（不使用多圈数据）使用时请勿连接绝对式编码器用电池。

转矩特性 （驱动器电源电压：AC200 V 时〈虚线表示电源下降 10 % 时〉）

带油封

外形尺寸图登载页

电机构造	直轴 / 带键轴					
	无制动器			有制动器		
	无油封	有油封	带保护唇有油封	无油封	有油封	带保护唇有油封
编码器连接器型大型（JL10）	-	P.262		-	P.263	

※ 注意：如需高速响应性能，请降低负载惯量比后再使用。
可能会有尺寸变更的情况，如果用于设计目的，请咨询确切尺寸。
使用前请务必仔细阅读《使用说明书》，充分确认注意事项后正确使用。

200 V MDMF 5.0 kW [中惯量 □176 mm]

・更多信息，请联系本公司。

规 格

			AC200 V 用
电机型号 *1	IP67		MDMF502L1□□M
适用驱动器	型号	多功能型	MFDLTB3SF
		通用通信型 *2	MFDLNB3SG
		位置控制型 *2	MFDLNB3SE
	外形标识		F 型
电源设备容量 (kVA)			7.5
额定功率 (W)			5000
额定转矩 (N·m)			23.9
堵转转矩 (N·m)			26.3
瞬时最大转矩 (N·m)			71.6
额定电流 (A(rms))			23.3
瞬时最大电流 (A(o-p))			99
再生制动器频率 (次 / 分 注1)	无选购部件		无限制 注2)
	DV0P4285×2并联		无限制 注2)
额定转速 (r/min)			2000
最高转速 (r/min)			3000
转子惯量 ($\times 10^{-4}$ kg·m^2)	无制动器		58.2
	有制动器		63.0
对应转子惯量的推荐负载惯量比 (注3)			10 倍以下
旋转式编码器规格 *3			23bit 绝对式
	每旋转 1 圈的分辨率		8388608

●制动器规格（详情请参照 P.281）

（通过保持用制动器励磁后开放。不能用作电机旋转中的制动用途。）

静摩擦转矩（N·m）	44.1 以上
吸引时间（ms）	150 以下
释放时间（ms）注4)	30 以下
励磁电流 DC（A）	1.29
释放电压 DC（V）	2 以上
励磁电压 DC（V）	24±2.4

●容许载重（详情请参照 P.280）

组装时	径向载重 P 方向（N）	1666
	轴向载重 A 方向（N）	784
	轴向载重 B 方向（N）	980
运转时	径向载重 P 方向（N）	784
	轴向载重 A, B 方向（N）	343

● 注1)～注4)相关请参照P.279。
● 驱动器外形尺寸图请参照 P.55。
*1 电机型号中的□□表示电机构造。
*2 位置控制型与通用通信型的驱动器为位置控制专用型。型号相关详情请参照 P.184。
*3 作为增量式系统（不使用多圈数据）使用时请勿连接绝对式编码器用电池。

转矩特性 （驱动器电源电压：AC200 V 时〈虚线表示电源下降 10 % 时〉）

带油封

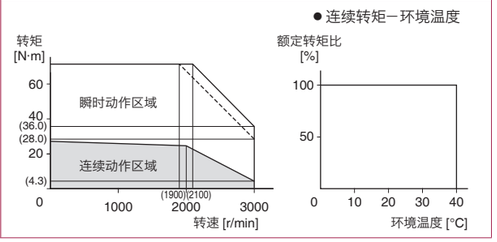

外形尺寸图登载页

电机构造	直轴 / 带键轴					
	无制动器			有制动器		
	无油封	有油封	带保护唇有油封	无油封	有油封	带保护唇有油封
编码器连接器型 大型（JL10）	-	P.263		-	P.263	

※ 注意：如需高速响应性能，请降低负载惯量比后再使用。
可能会有尺寸变更的情况，如果用于设计目的，请咨询确切尺寸。
使用前请务必仔细阅读《使用说明书》，充分确认注意事项后正确使用。

200 V MGMF 0.85 kW [中惯量 低速大转矩 □130 mm]

・更多信息，请联系本公司。

规 格

			AC200 V 用
电机型号 *1	IP67		MGMF092L1□□M
适用驱动器	型号	多功能型	MDDLT45SF
		通用通信型 *2	MDDLN45SG
		位置控制型 *2	MDDLN45SE
	外形标识		D 型
电源设备容量 (kVA)			1.8
额定功率 (W)			850
额定转矩 (N·m)			5.41
堵转转矩 (N·m)			5.41
瞬时最大转矩 (N·m)			14.3
额定电流 (A(rms))			5.9
瞬时最大电流 (A(o-p))			22
再生制动器频率 (次 / 分 注1)	无选购部件		无限制 注2)
	DV0P4284		无限制 注2)
额定转速 (r/min)			1500
最高转速 (r/min)			3000
转子惯量 ($\times 10^{-4}$ kg·m^2)	无制动器		6.18
	有制动器		7.40
对应转子惯量的推荐负载惯量比 (注3)			10 倍以下
旋转式编码器规格 *3			23bit 绝对式
	每旋转 1 圈的分辨率		8388608

●制动器规格（详情请参照 P.281）

（通过保持用制动器励磁后开放。不能用作电机旋转中的制动用途。）

静摩擦转矩（N·m）	13.7 以上
吸引时间（ms）	100 以下
释放时间（ms）注4)	50 以下
励磁电流 DC（A）	0.79
释放电压 DC（V）	2 以上
励磁电压 DC（V）	24±2.4

●容许载重（详情请参照 P.280）

组装时	径向载重 P 方向（N）	980
	轴向载重 A 方向（N）	588
	轴向载重 B 方向（N）	686
运转时	径向载重 P 方向（N）	686
	轴向载重 A, B 方向（N）	196

● 注1)～注4)相关请参照P.279。
● 驱动器外形尺寸图请参照 P.54。
*1 电机型号中的□□表示电机构造。
*2 位置控制型与通用通信型的驱动器为位置控制专用型。型号相关详情请参照 P.184。
*3 作为增量式系统（不使用多圈数据）使用时请勿连接绝对式编码器用电池。

转矩特性 （驱动器电源电压：AC200 V 时〈虚线表示电源下降 10 % 时〉）

带油封

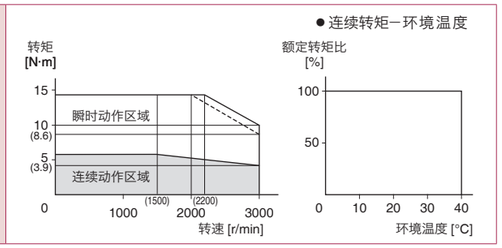

外形尺寸图登载页

电机构造	直轴 / 带键轴					
	无制动器			有制动器		
	无油封	有油封	带保护唇有油封	无油封	有油封	带保护唇有油封
编码器连接器型 大型（JL10）	-	P.264		-	P.264	

※ 注意：如需高速响应性能，请降低负载惯量比后再使用。
可能会有尺寸变更的情况，如果用于设计目的，请咨询确切尺寸。
使用前请务必仔细阅读《使用说明书》，充分确认注意事项后正确使用。

200 V MGMF 1.3 kW [中惯量 低速大转矩 □130 mm]

・更多信息，请联系本公司。

规 格

			AC200 V 用
电机型号 *1	IP67		MGMF132L1□□M
适用驱动器	型号	多功能型	MDDLT55SF
		通用通信型 *2	MDDLN55SG
		位置控制型 *2	MDDLN55SE
	外形标识		D 型
电源设备容量 (kVA)			2.3
额定功率 (W)			1300
额定转矩 (N·m)			8.28
堵转转矩 (N·m)			8.28
瞬时最大转矩 (N·m)			23.3
额定电流 (A(rms))			9.3
瞬时最大电流 (A(o-p))			37
再生制动器频率 (次 / 分 注1)	无选购部件		无限制 注2)
	DV0P4284		无限制 注2)
额定转速 (r/min)			1500
最高转速 (r/min)			3000
转子惯量 ($\times 10^{-4}$ kg·m^2)	无制动器		9.16
	有制动器		10.4
对应转子惯量的推荐负载惯量比 (注3)			10 倍以下
旋转式编码器规格 *3			23bit 绝对式
	每旋转 1 圈的分辨率		8388608

●制动器规格（详情请参照 P.281）

（通过保持用制动器励磁后开放。不能用作电机旋转中的制动用途。）

静摩擦转矩（N·m）	13.7 以上
吸引时间（ms）	100 以下
释放时间（ms）注4)	50 以下
励磁电流 DC（A）	0.79
释放电压 DC（V）	2 以上
励磁电压 DC（V）	24±2.4

●容许载重（详情请参照 P.280）

组装时	径向载重 P 方向（N）	980
	轴向载重 A 方向（N）	588
	轴向载重 B 方向（N）	686
运转时	径向载重 P 方向（N）	686
	轴向载重 A, B 方向（N）	196

● 注1)～注4)相关请参照P.279。
● 驱动器外形尺寸图请参照 P.54。
*1 电机型号中的□□表示电机构造。
*2 位置控制型与通用通信型的驱动器为位置控制专用型。型号相关详情请参照 P.184。
*3 作为增量式系统（不使用多圈数据）使用时请勿连接绝对式编码器用电池。

转矩特性 （驱动器电源电压：AC200 V 时〈虚线表示电源下降 10 % 时〉）

带油封

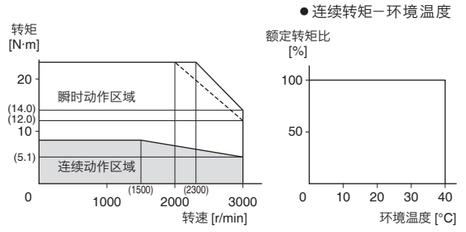

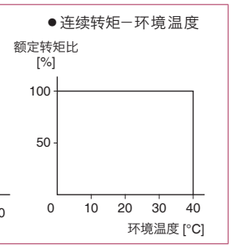

外形尺寸图登载页

电机构造	直轴 / 带键轴					
	无制动器			有制动器		
	无油封	有油封	带保护唇有油封	无油封	有油封	带保护唇有油封
编码器连接器型大型（JL10）	-	P.264		-	P.265	

※ 注意：如需高速响应性能，请降低负载惯量比后再使用。
可能会有尺寸变更的情况，如果用于设计目的，请咨询确切尺寸。
使用前请务必仔细阅读《使用说明书》，充分确认注意事项后正确使用。

200 V MGMF 1.8 kW [中惯量 低速大转矩 □130 mm]

・更多信息，请联系本公司。

规 格

			AC200 V 用
电机型号 *1	IP67		MGMF182L1□□M
适用驱动器	型号	多功能型	MEDLT83SF
		通用通信型 *2	MEDLN83SG
		位置控制型 *2	MEDLN83SE
	外形标识		E 型
电源设备容量 (kVA)			3.8
额定功率 (W)			1800
额定转矩 (N·m)			11.5
堵转转矩 (N·m)			11.5
瞬时最大转矩 (N·m)			28.7
额定电流 (A(rms))			11.8
瞬时最大电流 (A(o-p))			42
再生制动器频率 (次 / 分 注1)	无选购部件		无限制 注2)
	DV0P4285×2并联		无限制 注2)
额定转速 (r/min)			1500
最高转速 (r/min)			3000
转子惯量 ($\times 10^{-4}$ kg·m^2)	无制动器		12.1
	有制动器		13.3
对应转子惯量的推荐负载惯量比 (注3)			10 倍以下
旋转式编码器规格 *3			23bit 绝对式
	每旋转 1 圈的分辨率		8388608

●制动器规格（详情请参照 P.281）

（通过保持用制动器励磁后开放。不能用作电机旋转中的制动用途。）

静摩擦转矩（N·m）	13.7 以上
吸引时间（ms）	100 以下
释放时间（ms）注4)	50 以下
励磁电流 DC（A）	0.79
释放电压 DC（V）	2 以上
励磁电压 DC（V）	24±2.4

●容许载重（详情请参照 P.280）

组装时	径向载重 P 方向（N）	980
	轴向载重 A 方向（N）	588
	轴向载重 B 方向（N）	686
运转时	径向载重 P 方向（N）	686
	轴向载重 A, B 方向（N）	196

● 注1)～注4)相关请参照P.279。
● 驱动器外形尺寸图请参照 P.55。
*1 电机型号中的□□表示电机构造。
*2 位置控制型与通用通信型的驱动器为位置控制专用型。型号相关详情请参照 P.184。
*3 作为增量式系统（不使用多圈数据）使用时请勿连接绝对式编码器用电池。

转矩特性 （驱动器电源电压：AC200 V 时〈虚线表示电源下降 10 % 时〉）

带油封

外形尺寸图登载页

电机构造	直轴 / 带键轴					
	无制动器			有制动器		
	无油封	有油封	带保护唇有油封	无油封	有油封	带保护唇有油封
编码器连接器型大型（JL10）	-	P.265		-	P.265	

※ 注意：如需高速响应性能，请降低负载惯量比后再使用。
可能会有尺寸变更的情况，如果用于设计目的，请咨询确切尺寸。
使用前请务必仔细阅读《使用说明书》，充分确认注意事项后正确使用。

200 V MGMF 2.4 kW [中惯量 低速大转矩 □176 mm]

・更多信息，请联系本公司。

规 格

			AC200 V 用
电机型号 *1	IP67		MGMF242L1□□M
适用驱动器	型号	多功能型	MEDLT93SF
		通用通信型 *2	MEDLN93SG
		位置控制型 *2	MEDLN93SE
	外形标识		E 型
电源设备容量 (kVA)			4.5
额定功率 (W)			2400
额定转矩 (N·m)			15.3
堵转转矩 (N·m)			15.3
瞬时最大转矩 (N·m)			45.2
额定电流 (A(rms))			16.0
瞬时最大电流 (A(o-p))			67
再生制动器频率 (次 / 分 注1)	无选购部件		无限制 注2)
	DV0P4285×2并联		无限制 注2)
额定转速 (r/min)			1500
最高转速 (r/min)			3000
转子惯量 ($\times 10^{-4}$ kg·m^2)	无制动器		46.9
	有制动器		52.3
对应转子惯量的推荐负载惯量比 (注3)			10 倍以下
旋转式编码器规格 *3			23bit 绝对式
	每旋转 1 圈的分辨率		8388608

●制动器规格（详情请参照 P.281）

（通过保持用制动器励磁后开放。不能用作电机旋转中的制动用途。）

静摩擦转矩（N·m）	25.0 以上
吸引时间（ms）	80 以下
释放时间（ms）注4)	25 以下
励磁电流 DC（A）	1.29
释放电压 DC（V）	2 以上
励磁电压 DC（V）	24±2.4

●容许载重（详情请参照 P.280）

组装时	径向载重 P 方向（N）	1666
	轴向载重 A 方向（N）	784
	轴向载重 B 方向（N）	980
运转时	径向载重 P 方向（N）	1176
	轴向载重 A, B 方向（N）	196

● 注1)～注4)相关请参照P.279。
● 驱动器外形尺寸图请参照 P.55。
*1 电机型号中的□□表示电机构造。
*2 位置控制型与通用通信型的驱动器为位置控制专用型。型号相关详情请参照 P.184。
*3 作为增量式系统（不使用多圈数据）使用时请勿连接绝对式编码器用电池。

转矩特性 （驱动器电源电压：AC200 V 时〈虚线表示电源下降 10 % 时〉）

带油封

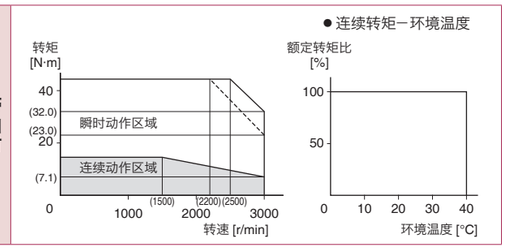

外形尺寸图登载页

电机构造	直轴 / 带键轴					
	无制动器			有制动器		
	无油封	有油封	带保护唇有油封	无油封	有油封	带保护唇有油封
编码器连接器型大型（JL10）	-	P.266		-	P.266	

※ 注意：如需高速响应性能，请降低负载惯量比后再使用。
可能会有尺寸变更的情况，如果用于设计目的，请咨询确切尺寸。
使用前请务必仔细阅读《使用说明书》，充分确认注意事项后正确使用。

200 V MGMF 2.9 kW [中惯量 低速大转矩 □176 mm]

・更多信息，请联系本公司。

规 格

			AC200 V 用
电机型号 *1	IP67		MGMF292L1□□M
适用驱动器	型号	多功能型	MFDLTB3SF
		通用通信型 *2	MFDLNB3SG
		位置控制型 *2	MFDLNB3SE
	外形标识		F 型
电源设备容量 (kVA)			7.5
额定功率 (W)			2900
额定转矩 (N·m)			18.5
堵转转矩 (N·m)			18.5
瞬时最大转矩 (N·m)			45.2
额定电流 (A(rms))			19.3
瞬时最大電流 (A(o-p))			67
再生制动器频率 (次 / 分 注1)	无选购部件		无限制 注2)
	DV0P4285×2并联		无限制 注2)
额定转速 (r/min)			1500
最高转速 (r/min)			3000
转子惯量 ($\times 10^{-4}$ kg·m^2)	无制动器		46.9
	有制动器		52.3
对应转子惯量的推荐负载惯量比 (注3)			10 倍以下
旋转式编码器规格 *3			23bit 绝对式
	每旋转 1 圈的分辨率		8388608

●制动器规格（详情请参照 P.281）

（通过保持用制动器励磁后开放。不能用作电机旋转中的制动用途。）

静摩擦转矩（N·m）	25.0 以上
吸引时间（ms）	80 以下
释放时间（ms）注4)	25 以下
励磁电流 DC（A）	1.29
释放电压 DC（V）	2 以上
励磁电压 DC（V）	24±2.4

●容许载重（详情请参照 P.280）

组装时	径向载重 P 方向（N）	1666
	轴向载重 A 方向（N）	784
	轴向载重 B 方向（N）	980
运转时	径向载重 P 方向（N）	1176
	轴向载重 A, B 方向（N）	490

● 注1)～注4)相关请参照P.279。
● 驱动器外形尺寸图请参照 P.55。
*1 电机型号中的□□表示电机构造。
*2 位置控制型与通用通信型的驱动器为位置控制专用型。型号相关详情请参照 P.184。
*3 作为增量式系统（不使用多圈数据）使用时请勿连接绝对式编码器用电池。

转矩特性 （驱动器电源电压：AC200 V 时〈虚线表示电源下降 10 % 时〉）

带油封

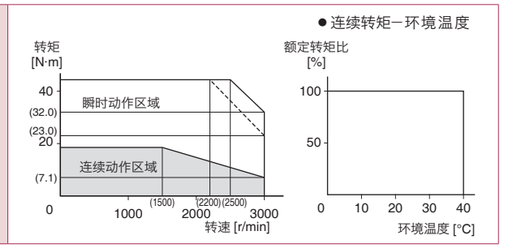

外形尺寸图登载页

电机构造	直轴 / 带键轴					
	无制动器			有制动器		
	无油封	有油封	带保护唇有油封	无油封	有油封	带保护唇有油封
编码器连接器型大型（JL10）	-	P.266		-	P.267	

※ 注意：如需高速响应性能，请降低负载惯量比后再使用。
可能会有尺寸变更的情况，如果用于设计目的，请咨询确切尺寸。
使用前请务必仔细阅读《使用说明书》，充分确认注意事项后正确使用。

200 V MGMF 4.4 kW [中惯量 低速大转矩 □176 mm]

・更多信息，请联系本公司。

规 格

			AC200 V 用
电机型号 *1	IP67		MGMF442L1□□M
适用驱动器	型号	多功能型	MFDLTB3SF
		通用通信型 *2	MFDLNB3SG
		位置控制型 *2	MFDLNB3SE
	外形标识		F 型
电源设备容量 (kVA)			7.5
额定功率 (W)			4400
额定转矩 (N·m)			28.0
堵转转矩 (N·m)			28.0
瞬时最大转矩 (N·m)			70.0
额定电流 (A(rms))			27.2
瞬时最大电流 (A(o-p))			96
再生制动器频率 (次 / 分 注1)	无选购部件		无限制 注2)
	DV0P4285×2并联		无限制 注2)
额定转速 (r/min)			1500
最高转速 (r/min)			3000
转子惯量 ($\times 10^{-4}$ kg·m^2)	无制动器		58.2
	有制动器		63.0
对应转子惯量的推荐负载惯量比 (注3)			10 倍以下
旋转式编码器规格 *3			23bit 绝对式
	每旋转 1 圈的分辨率		8388608

●制动器规格（详情请参照 P.281）

（通过保持用制动器励磁后开放。
不能用作电机旋转中的制动用途。）

静摩擦转矩（N·m）	44.1 以上
吸引时间（ms）	150 以下
释放时间（ms）注4)	30 以下
励磁电流 DC（A）	1.29
释放电压 DC（V）	2 以上
励磁电压 DC（V）	24±2.4

●容许载重（详情请参照 P.280）

组装时	径向载重 P 方向（N）	1666
	轴向载重 A 方向（N）	784
	轴向载重 B 方向（N）	980
运转时	径向载重 P 方向（N）	1470
	轴向载重 A, B 方向（N）	490

● 注1)～注4) 相关请参照P.279。
● 驱动器外形尺寸图请参照 P.55。
*1 电机型号中的□□表示电机构造。
*2 位置控制型与通用通信型的驱动器为位置控制专用型。
型号相关详情请参照 P.184。
*3 作为增量式系统（不使用多圈数据）使用时请勿连接绝对式编码器用电池。

转矩特性 （驱动器电源电压：AC200 V 时〈虚线表示电源下降 10 % 时〉）

带油封

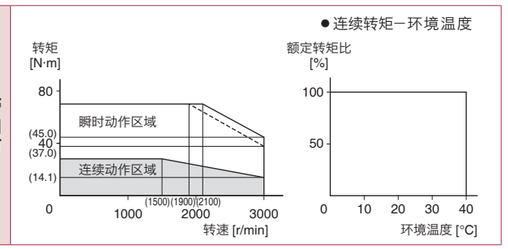

外形尺寸图登载页

电机构造	直轴 / 带键轴					
	无制动器			有制动器		
	无油封	有油封	带保护唇有油封	无油封	有油封	带保护唇有油封
编码器连接器型大型（JL10）	-	P.267		-	P.267	

※ 注意：如需高速响应性能，请降低负载惯量比后再使用。
可能会有尺寸变更的情况，如果用于设计目的，请咨询确切尺寸。
使用前请务必仔细阅读《使用说明书》，充分确认注意事项后正确使用。

MSMF 50 W

导线型（IP65） ・无制动器 ・无 / 有油封 ・直轴 / 带键带螺纹轴

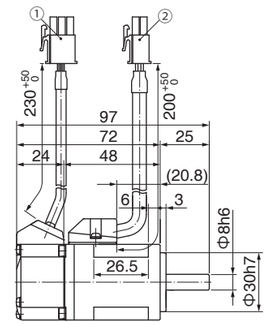

①编码器用连接器
②电机用连接器

●电机型号（直轴） 质量:0.32 kg

电压	无油封	有油封
200 V	MSMF5AZL1A2M	MSMF5AZL1C2M

● 带键带螺纹轴的型号，请参照 P.184「型号的识别方法」。
● 可能会有尺寸变更的情况，如果用于设计目的，请咨询确切尺寸。

[*安装请使用六角带孔螺栓。]

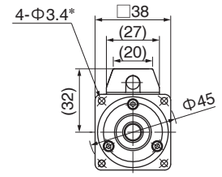

轴端规格
（带键带螺纹孔轴时）

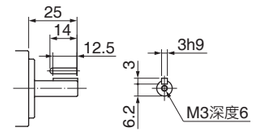

[单位：mm]

导线型（IP65） ・有制动器 ・无 / 有油封 ・直轴 / 带键带螺纹轴

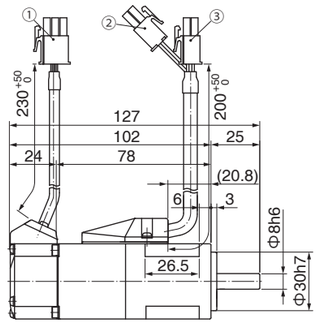

①编码器用连接器
②制动器用连接器
③电机用连接器

●电机型号（直轴） 质量:0.53 kg

电压	无油封	有油封
200 V	MSMF5AZL1B2M	MSMF5AZL1D2M

● 带键带螺纹轴的型号，请参照 P.184「型号的识别方法」。
● 可能会有尺寸变更的情况，如果用于设计目的，请咨询确切尺寸。

[*安装请使用六角带孔螺栓。]

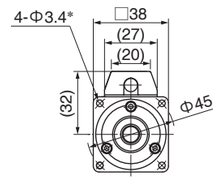

轴端规格
（带键带螺纹孔轴时）

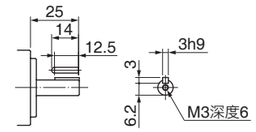

[单位：mm]

MSMF 100 W

导线型（IP65） ・无制动器 ・无 / 有油封 ・直轴 / 带键带螺纹轴

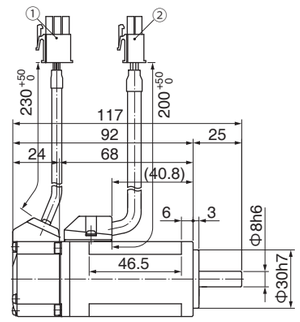

①编码器用连接器
②电机用连接器

●电机型号（直轴） 质量:0.47 kg

电压	无油封	有油封
200 V	MSMF012L1A2M	MSMF012L1C2M

● 带键带螺纹轴的型号，请参照 P.184「型号的识别方法」。
● 可能会有尺寸变更的情况，如果用于设计目的，请咨询确切尺寸。

[*安装请使用六角带孔螺栓。]

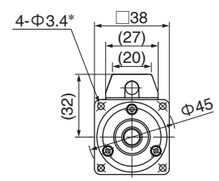

轴端规格
（带键带螺纹孔轴时）

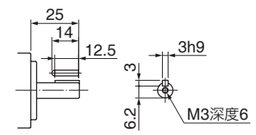

[单位：mm]

MSMF 100 W

导线型（IP65） ・有制动器 ・无 / 有油封 ・直轴 / 带键带螺纹轴

①编码器用连接器
②制动器用连接器
③电机用连接器

●电机型号（直轴） 质量:0.68 kg

电压	无油封	有油封
200 V	MSMF012L1B2M	MSMF012L1D2M

● 带键带螺纹轴的型号，请参照 P.184「型号的识别方法」。
● 可能会有尺寸变更的情况，如果用于设计目的，请咨询确切尺寸。

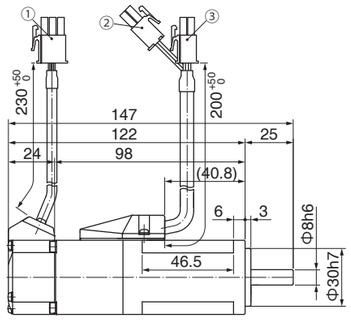

［*安装请使用六角带孔螺栓。］

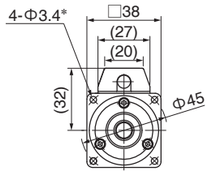

轴端规格
（带键带螺纹孔轴时）

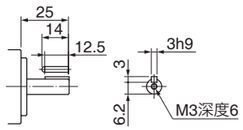

［单位：mm］

MSMF 200 W

导线型（IP65） ・无制动器 ・无 / 有油封 ・直轴 / 带键带螺纹轴

①编码器用连接器
②电机用连接器

●电机型号（直轴） 质量:0.82 kg

电压	无油封	有油封
200 V	MSMF022L1A2M	MSMF022L1C2M

● 带键带螺纹轴的型号，请参照 P.184「型号的识别方法」。
● 可能会有尺寸变更的情况，如果用于设计目的，请咨询确切尺寸。

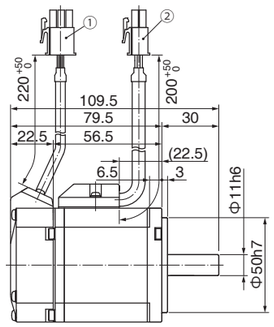

［*安装请使用六角带孔螺栓。］

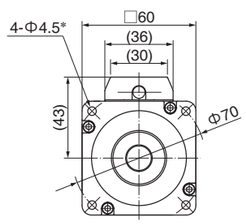

轴端规格
（带键带螺纹孔轴时）

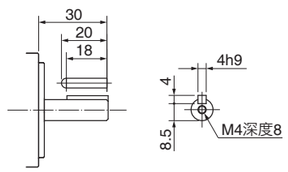

［单位：mm］

导线型（IP65） ・有制动器 ・无 / 有油封 ・直轴 / 带键带螺纹轴

①编码器用连接器
②制动器用连接器
③电机用连接器

●电机型号（直轴） 质量:1.3 kg

电压	无油封	有油封
200 V	MSMF022L1B2M	MSMF022L1D2M

● 带键带螺纹轴的型号，请参照 P.184「型号的识别方法」。
● 可能会有尺寸变更的情况，如果用于设计目的，请咨询确切尺寸。

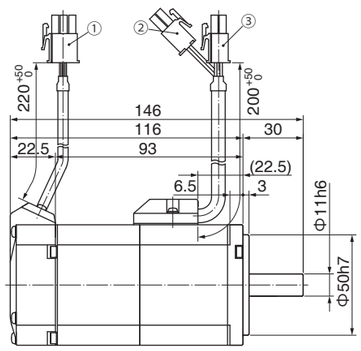

［*安装请使用六角带孔螺栓。］

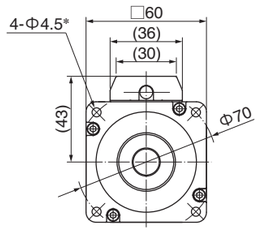

轴端规格
（带键带螺纹孔轴时）

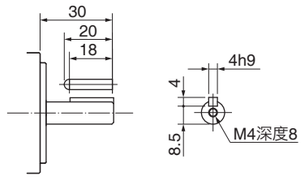

［单位：mm］

MSMF 400 W

导线型（IP65） ・无制动器 ・无 / 有油封 ・直轴 / 带键带螺纹轴

①编码器用连接器
②电机用连接器

●电机型号（直轴） 质量:1.2 kg

电压	无油封	有油封
200 V	MSMF042L1A2M	MSMF042L1C2M

● 带键带螺纹轴的型号，请参照 P.184「型号的识别方法」。
● 可能会有尺寸变更的情况，如果用于设计目的，请咨询确切尺寸。

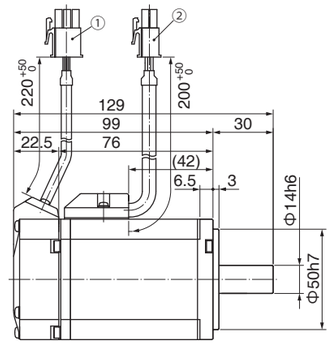

［*安装请使用六角带孔螺栓。］

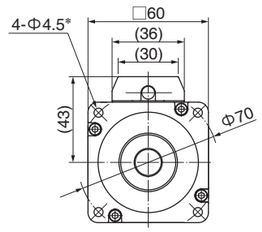

轴端规格
（带键带螺纹孔轴时）

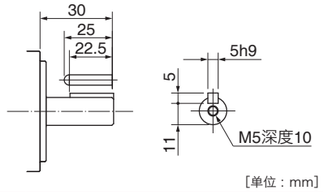

［单位：mm］

导线型（IP65） ・有制动器 ・无 / 有油封 ・直轴 / 带键带螺纹轴

①编码器用连接器
②制动器用连接器
③电机用连接器

●电机型号（直轴） 质量:1.7 kg

电压	无油封	有油封
200 V	MSMF042L1B2M	MSMF042L1D2M

● 带键带螺纹轴的型号，请参照 P.184「型号的识别方法」。
● 可能会有尺寸变更的情况，如果用于设计目的，请咨询确切尺寸。

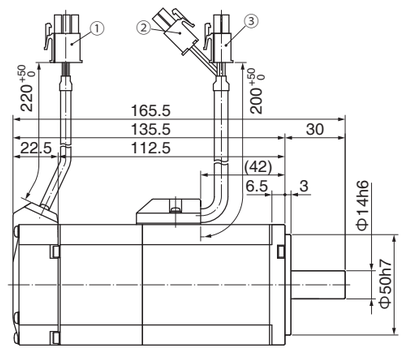

［*安装请使用六角带孔螺栓。］

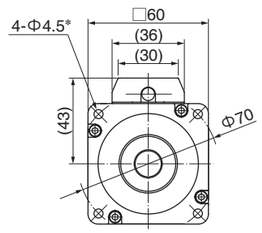

轴端规格
（带键带螺纹孔轴时）

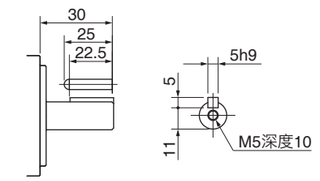

［单位：mm］

MSMF 750 W

导线型（IP65） ・无制动器 ・无 / 有油封 ・直轴 / 带键带螺纹轴

①编码器用连接器
②电机用连接器

●电机型号（直轴） 质量:2.3 kg

电压	无油封	有油封
200 V	MSMF082L1A2M	MSMF082L1C2M

● 带键带螺纹轴的型号，请参照 P.184「型号的识别方法」。
● 可能会有尺寸变更的情况，如果用于设计目的，请咨询确切尺寸。

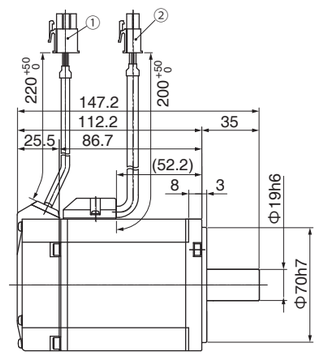

［*安装请使用六角带孔螺栓。］

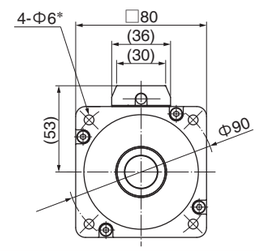

轴端规格
（带键带螺纹孔轴时）

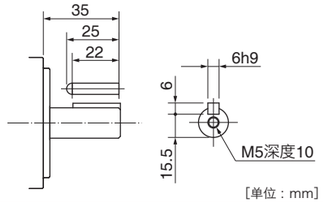

［单位：mm］

MSMF 750 W

导线型（IP65）　・有制动器　・无 / 有油封　・直轴 / 带键带螺纹轴

质量:3.1 kg

①编码器用连接器
②制动器用连接器
③电机用连接器

●电机型号（直轴）

电压	无油封	有油封
200 V	MSMF082L1B2M	MSMF082L1D2M

● 带键带螺纹轴的型号，请参照 P.184「型号的识别方法」。
● 可能会有尺寸变更的情况，如果用于设计目的，请咨询确切尺寸。

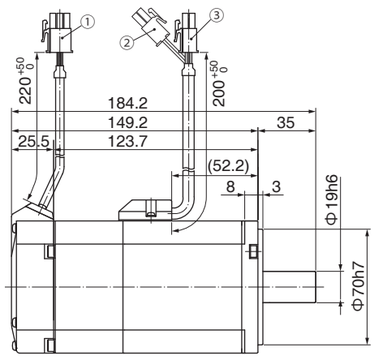

＊安装请使用六角带孔螺栓。

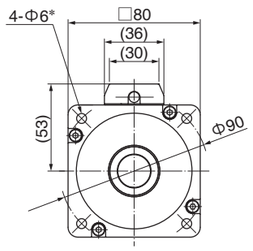

轴端规格
（带键带螺纹孔轴时）

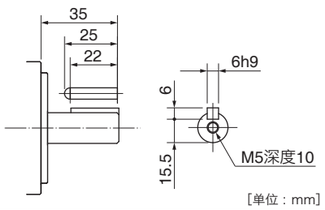

[单位：mm]

MSMF 1000 W

导线型（IP65）　・无制动器　・无 / 有油封　・直轴 / 带键带螺纹轴

质量:2.8 kg

①编码器用连接器
②电机用连接器

●电机型号（直轴）

电压	无油封	有油封
200 V	MSMF092L1A2M	MSMF092L1C2M

● 带键带螺纹轴的型号，请参照 P.184「型号的识别方法」。
● 可能会有尺寸变更的情况，如果用于设计目的，请咨询确切尺寸。

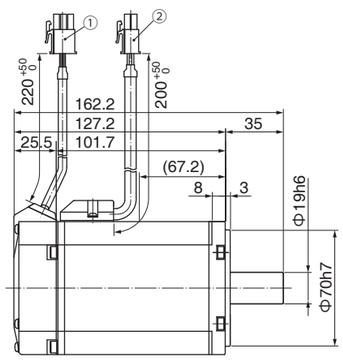

＊安装请使用六角带孔螺栓。

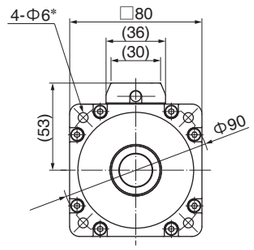

轴端规格
（带键带螺纹孔轴时）

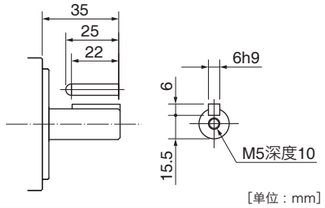

[单位：mm]

导线型（IP65）　・有制动器　・无 / 有油封　・直轴 / 带键带螺纹轴

质量:3.6 kg

①编码器用连接器
②制动器用连接器
③电机用连接器

●电机型号（直轴）

电压	无油封	有油封
200 V	MSMF092L1B2M	MSMF092L1D2M

● 带键带螺纹轴的型号，请参照 P.184「型号的识别方法」。
● 可能会有尺寸变更的情况，如果用于设计目的，请咨询确切尺寸。

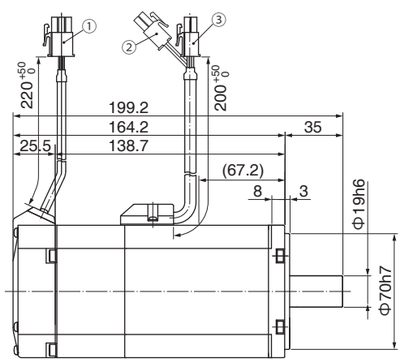

＊安装请使用六角带孔螺栓。

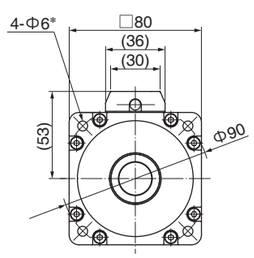

轴端规格
（带键带螺纹孔轴时）

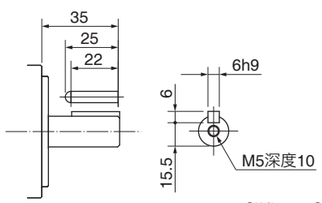

[单位：mm]

MSMF 1.0 kW

大型连接器型（JL10）　・无制动器　・有油封 / 带保护唇　・带键轴 / 直轴

质量:3.6 kg

①编码器用连接器（大型 JL10）
②电机用连接器

●电机型号（带键轴）

电压	有油封	带保护唇
200 V	MSMF102L1G6M	MSMF102L1G8M

● 直轴的型号，请参照 P.184「型号的识别方法」。
● 可能会有尺寸变更的情况，如果用于设计目的，请咨询确切尺寸。

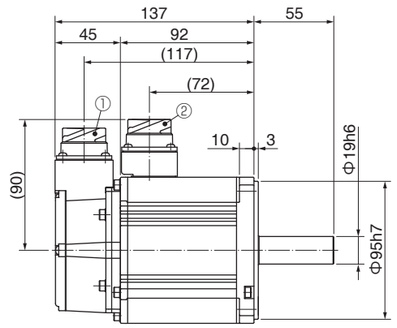

＊安装请使用六角带孔螺栓。

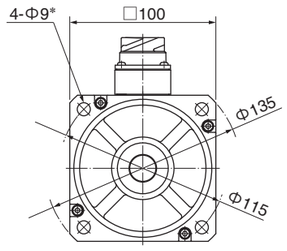

轴端规格
（带键轴时）

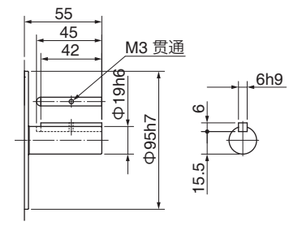

[单位：mm]

大型连接器型（JL10）　・有制动器　・有油封 / 带保护唇　・带键轴 / 直轴

质量:4.7 kg

①编码器用连接器（大型 JL10）
②电机・制动器用连接器

●电机型号（带键轴）

电压	有油封	带保护唇
200 V	MSMF102L1H6M	MSMF102L1H8M

● 直轴的型号，请参照 P.184「型号的识别方法」。
● 可能会有尺寸变更的情况，如果用于设计目的，请咨询确切尺寸。

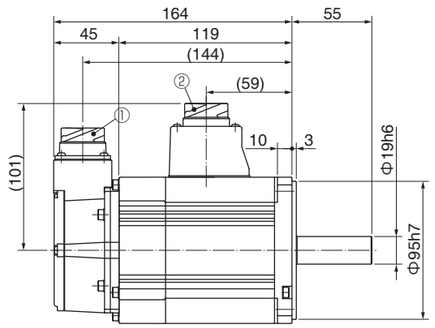

＊安装请使用六角带孔螺栓。

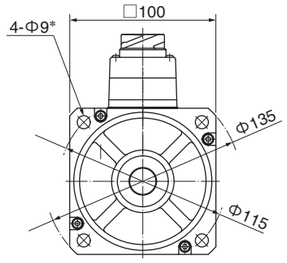

轴端规格
（带键规格）

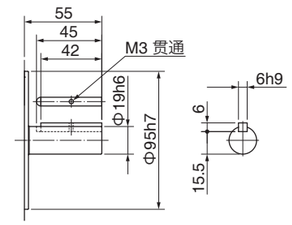

[单位：mm]

MSMF 1.5 kW

大型连接器型（JL10）　・无制动器　・有油封 / 带保护唇　・带键轴 / 直轴

质量:4.6 kg

①编码器用连接器（大型 JL10）
②电机用连接器

●电机型号（带键轴）

电压	有油封	带保护唇
200 V	MSMF152L1G6M	MSMF152L1G8M

● 直轴的型号，请参照 P.184「型号的识别方法」。
● 可能会有尺寸变更的情况，如果用于设计目的，请咨询确切尺寸。

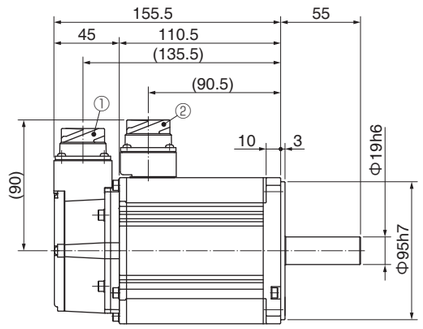

＊安装请使用六角带孔螺栓。

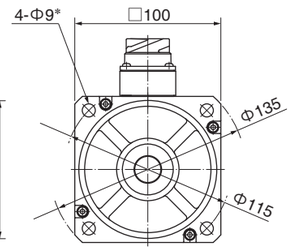

轴端规格
（带键轴时）

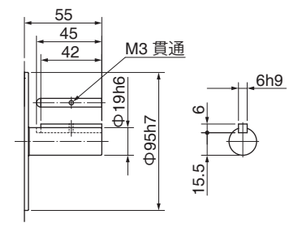

[单位：mm]

MSMF 1.5 kW

大型连接器型（JL10） ・有制动器 ・有油封 / 带保护唇 ・带键轴 / 直轴

①编码器用连接器（大型 JL10）
②电机・制动器用连接器

质量:5.6 kg

●电机型号（带键轴）

电压	有油封	带保护唇
200 V	MSMF152L1H6M	MSMF152L1H8M

● 直轴的型号，请参照 P.184「型号的识别方法」。
● 可能会有尺寸变更的情况，如果用于设计目的，请咨询确切尺寸。

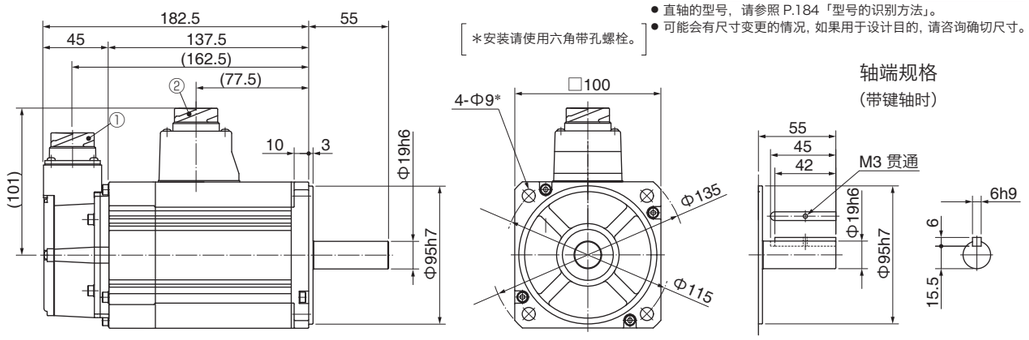

＊安装请使用六角带孔螺栓。

[单位：mm]

MSMF 2.0 kW

大型连接器型（JL10） ・无制动器 ・有油封 / 带保护唇 ・带键轴 / 直轴

①编码器用连接器（大型 JL10）
②电机用连接器

质量:5.6 kg

●电机型号（带键轴）

电压	有油封	带保护唇
200 V	MSMF202L1G6M	MSMF202L1G8M

● 直轴的型号，请参照 P.184「型号的识别方法」。
● 可能会有尺寸变更的情况，如果用于设计目的，请咨询确切尺寸。

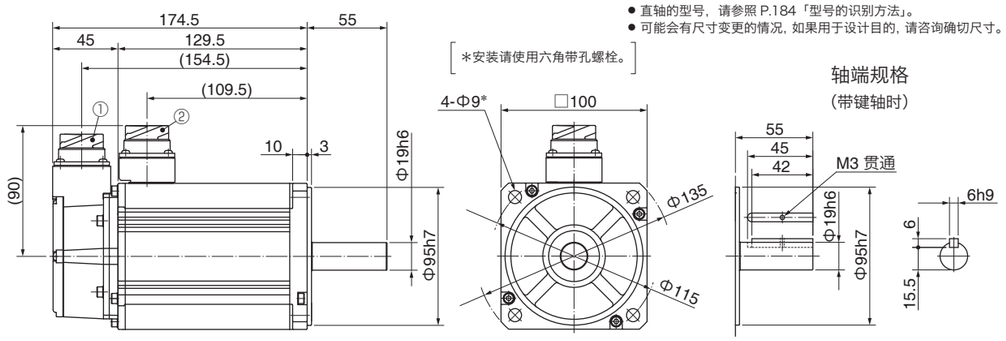

＊安装请使用六角带孔螺栓。

[单位：mm]

大型连接器型（JL10） ・有制动器 ・有油封 / 带保护唇 ・带键轴 / 直轴

①编码器用连接器（大型 JL10）
②电机・制动器用连接器

质量:6.6 kg

●电机型号（带键轴）

电压	有油封	带保护唇
200 V	MSMF202L1H6M	MSMF202L1H8M

● 直轴的型号，请参照 P.184「型号的识别方法」。
● 可能会有尺寸变更的情况，如果用于设计目的，请咨询确切尺寸。

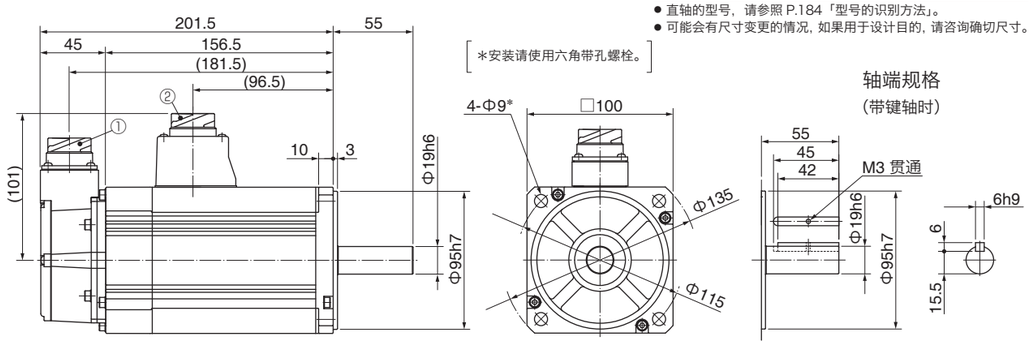

＊安装请使用六角带孔螺栓。

[单位：mm]

MSMF 3.0 kW

大型连接器型（JL10） ・无制动器 ・有油封 / 带保护唇 ・带键轴 / 直轴

①编码器用连接器（大型 JL10）
②电机用连接器

质量:8.7 kg

●电机型号（带键轴）

电压	有油封	带保护唇
200 V	MSMF302L1G6M	MSMF302L1G8M

● 直轴的型号，请参照 P.184「型号的识别方法」。
● 可能会有尺寸变更的情况，如果用于设计目的，请咨询确切尺寸。

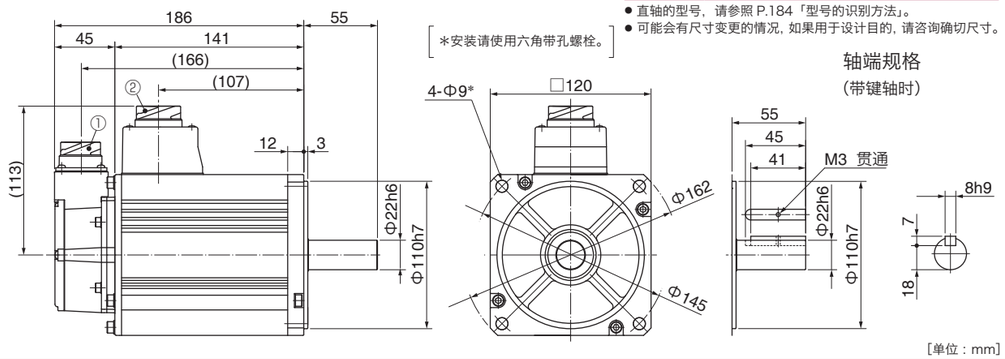

＊安装请使用六角带孔螺栓。

[单位：mm]

大型连接器型（JL10） ・有制动器 ・有油封 / 带保护唇 ・带键轴 / 直轴

①编码器用连接器（大型 JL10）
②电机・制动器用连接器

质量:9.9 kg

●电机型号（带键轴）

电压	有油封	带保护唇
200 V	MSMF302L1H6M	MSMF302L1H8M

● 直轴的型号，请参照 P.184「型号的识别方法」。
● 可能会有尺寸变更的情况，如果用于设计目的，请咨询确切尺寸。

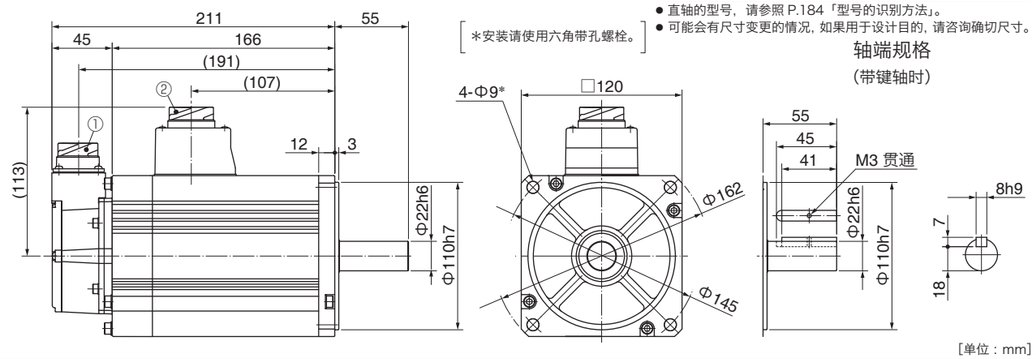

＊安装请使用六角带孔螺栓。

[单位：mm]

MSMF 4.0 kW

大型连接器型（JL10） ・无制动器 ・有油封 / 带保护唇 ・带键轴 / 直轴

①编码器用连接器（大型 JL10）
②电机用连接器

质量:11.5 kg

●电机型号（带键轴）

电压	有油封	带保护唇
200 V	MSMF402L1G6M	MSMF402L1G8M

● 直轴的型号，请参照 P.184「型号的识别方法」。
● 可能会有尺寸变更的情况，如果用于设计目的，请咨询确切尺寸。

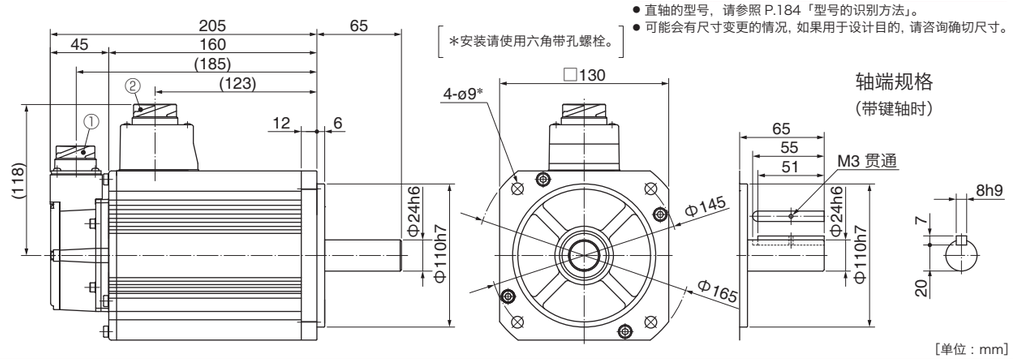

＊安装请使用六角带孔螺栓。

[单位：mm]

MSMF 4.0 kW

大型连接器型（JL10） ・有制动器 ・有油封 / 带保护唇 ・带键轴 / 直轴

①编码器用连接器（大型 JL10）
②电机・制动器用连接器

质量:13.2 kg

●电机型号（带键轴）

电压	有油封	带保护唇
200 V	MSMF402L1H6M	MSMF402L1H8M

● 直轴的型号，请参照 P.184「型号的识别方法」。
● 可能会有尺寸变更的情况，如果用于设计目的，请咨询确切尺寸。

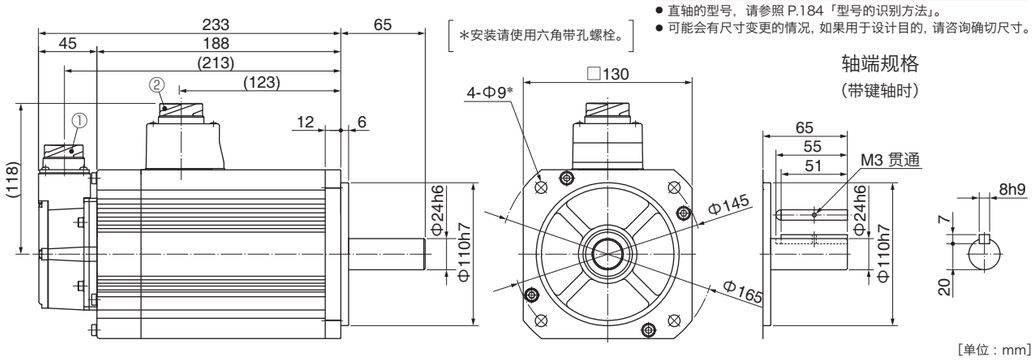

[单位：mm]

MSMF 5.0 kW

大型连接器型（JL10） ・无制动器 ・有油封 / 带保护唇 ・带键轴 / 直轴

①编码器用连接器（大型 JL10）
②电机用连接器

质量:14.5 kg

●电机型号（带键轴）

电压	有油封	带保护唇
200 V	MSMF502L1G6M	MSMF502L1G8M

● 直轴的型号，请参照 P.184「型号的识别方法」。
● 可能会有尺寸变更的情况，如果用于设计目的，请咨询确切尺寸。

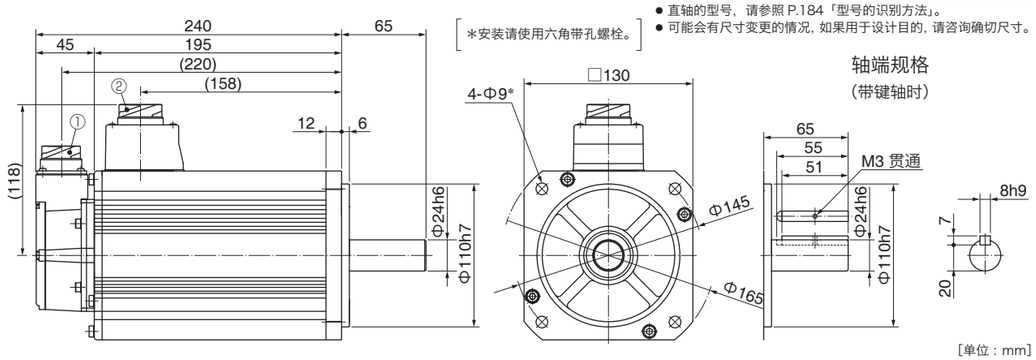

[单位：mm]

大型连接器型（JL10） ・有制动器 ・有油封 / 带保护唇 ・带键轴 / 直轴

①编码器用连接器（大型 JL10）
②电机・制动器用连接器

质量:16.1 kg

●电机型号（带键轴）

电压	有油封	带保护唇
200 V	MSMF502L1H6M	MSMF502L1H8M

● 直轴的型号，请参照 P.184「型号的识别方法」。
● 可能会有尺寸变更的情况，如果用于设计目的，请咨询确切尺寸。

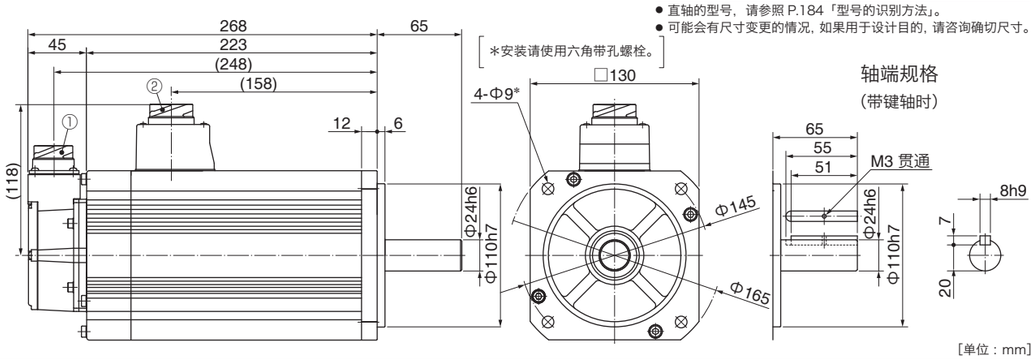

[单位：mm]

MQMF 100 W

导线型（IP65） ・无制动器 ・无油封 ・直轴 / 带键带螺纹轴

①编码器用连接器
②电机用连接器

质量:0.54 kg

●电机型号（直轴）

电压	电机型号
200 V	MQMF012L1A2M

● 带键带螺纹轴的型号，请参照 P.184「型号的识别方法」。
● 可能会有尺寸变更的情况，如果用于设计目的，请咨询确切尺寸。

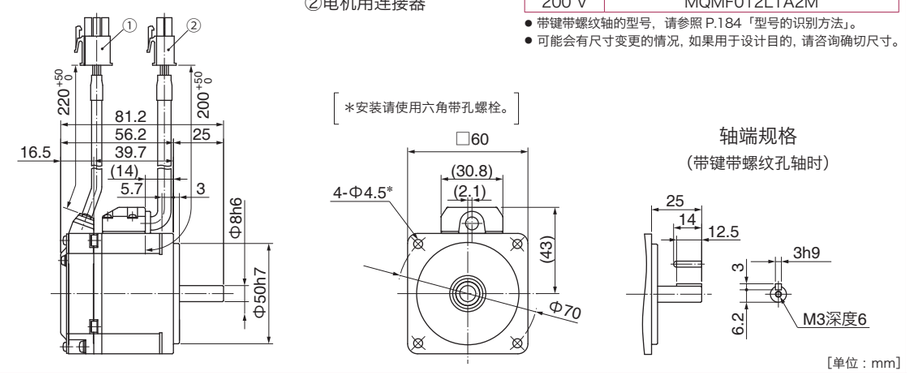

[单位：mm]

导线型（IP65） ・无制动器 ・有油封 ・直轴 / 带键带螺纹轴

①编码器用连接器
②电机用连接器

质量:0.57 kg

●电机型号（直轴）

电压	电机型号
200 V	MQMF012L1C2M

● 带键带螺纹轴的型号，请参照 P.184「型号的识别方法」。
● 可能会有尺寸变更的情况，如果用于设计目的，请咨询确切尺寸。

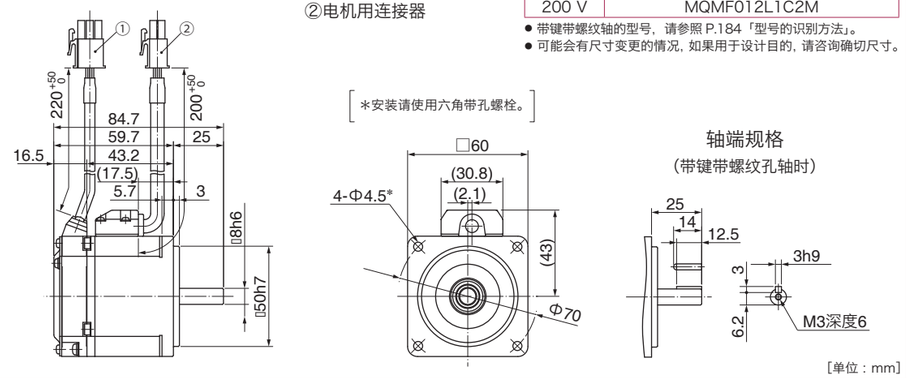

[单位：mm]

导线型（IP65） ・无制动器 ・带保护唇有油封 ・直轴 / 带键带螺纹轴

①编码器用连接器
②电机用连接器

质量:0.61 kg

●电机型号（直轴）

电压	电机型号
200 V	MQMF012L1C4M

● 带键带螺纹轴的型号，请参照 P.184「型号的识别方法」。
● 可能会有尺寸变更的情况，如果用于设计目的，请咨询确切尺寸。

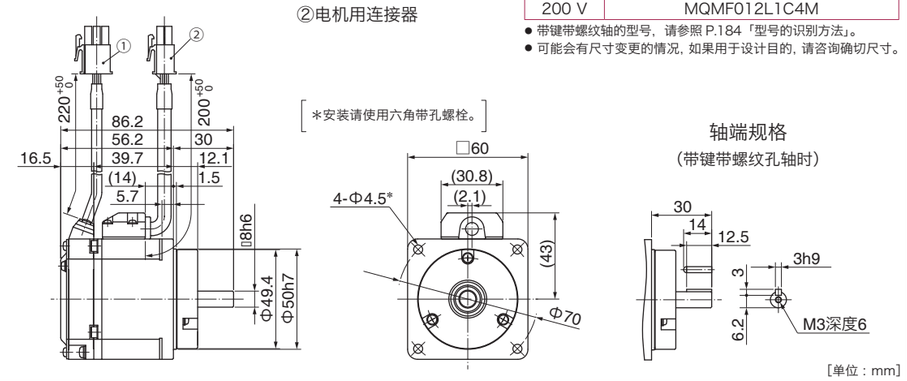

[单位：mm]

MQMF 100 W

导线型（IP65）　・有制动器　・无油封　・直轴 / 带键带螺纹轴

①编码器用连接器
②制动器用连接器
③电机用连接器

●电机型号（直轴）　质量:0.79 kg

电压	电机型号
200 V	MQMF012L1B2M

● 带键带螺纹轴的型号，请参照 P.184「型号的识别方法」。
● 可能会有尺寸变更的情况，如果用于设计目的，请咨询确切尺寸。

［＊安装请使用六角带孔螺栓。］

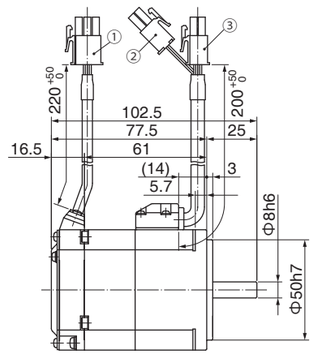

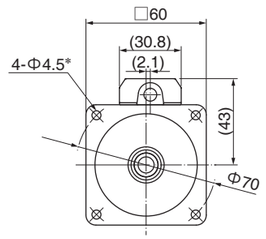

轴端规格
（带键带螺纹孔轴时）

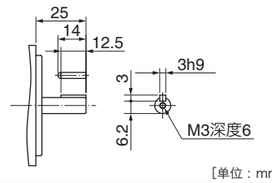

［单位：mm］

导线型（IP65）　・有制动器　・有油封　・直轴 / 带键带螺纹轴

①编码器用连接器
②制动器用连接器
③电机用连接器

●电机型号（直轴）　质量:0.82 kg

电压	电机型号
200 V	MQMF012L1D2M

● 带键带螺纹轴的型号，请参照 P.184「型号的识别方法」。
● 可能会有尺寸变更的情况，如果用于设计目的，请咨询确切尺寸。

［＊安装请使用六角带孔螺栓。］

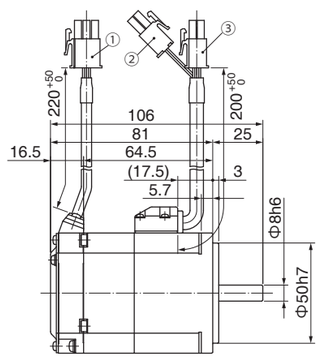

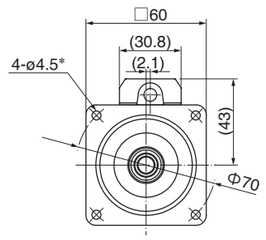

轴端规格
（带键带螺纹孔轴时）

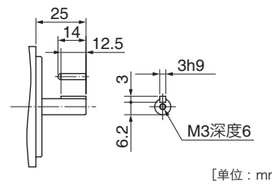

［单位：mm］

导线型（IP65）　・有制动器　・带保护唇有油封　・直轴 / 带键带螺纹轴

①编码器用连接器
②制动器用连接器
③电机用连接器

●电机型号（直轴）　质量:0.86 kg

电压	电机型号
200 V	MQMF012L1D4M

● 带键带螺纹轴的型号，请参照 P.184「型号的识别方法」。
● 可能会有尺寸变更的情况，如果用于设计目的，请咨询确切尺寸。

［＊安装请使用六角带孔螺栓。］

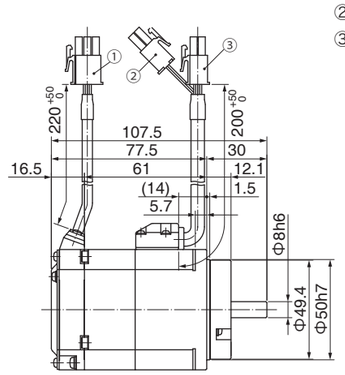

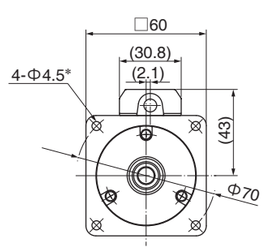

轴端规格
（带键带螺纹孔轴时）

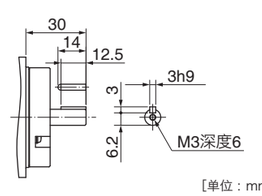

［单位：mm］

MQMF 200 W

导线型（IP65）　・无制动器　・无油封　・直轴 / 带键带螺纹轴

①编码器用连接器
②电机用连接器

●电机型号（直轴）　质量:1.1 kg

电压	电机型号
200 V	MQMF022L1A2M

● 带键带螺纹轴的型号，请参照 P.184「型号的识别方法」。
● 可能会有尺寸变更的情况，如果用于设计目的，请咨询确切尺寸。

［＊安装请使用六角带孔螺栓。］

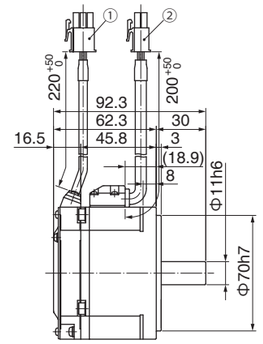

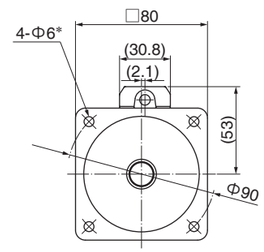

轴端规格
（带键带螺纹孔轴时）

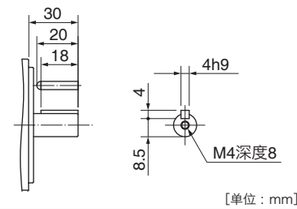

［单位：mm］

导线型（IP65）　・无制动器　・有油封　・直轴 / 带键带螺纹轴

①编码器用连接器
②电机用连接器

●电机型号（直轴）　质量:1.2 kg

电压	电机型号
200 V	MQMF022L1C2M

● 带键带螺纹轴的型号，请参照 P.184「型号的识别方法」。
● 可能会有尺寸变更的情况，如果用于设计目的，请咨询确切尺寸。

［＊安装请使用六角带孔螺栓。］

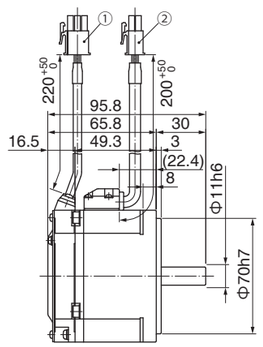

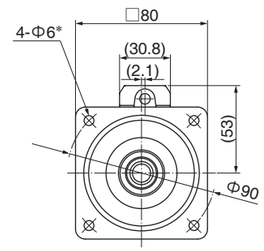

轴端规格
（带键带螺纹孔轴时）

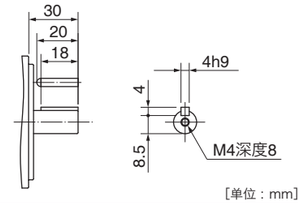

［单位：mm］

导线型（IP65）　・无制动器　・带保护唇有油封　・直轴 / 带键带螺纹轴

①编码器用连接器
②电机用连接器

●电机型号（直轴）　质量:1.3 kg

电压	电机型号
200 V	MQMF022L1C4M

● 带键带螺纹轴的型号，请参照 P.184「型号的识别方法」。
● 可能会有尺寸变更的情况，如果用于设计目的，请咨询确切尺寸。

［＊安装请使用六角带孔螺栓。］

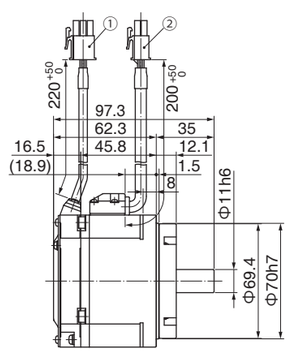

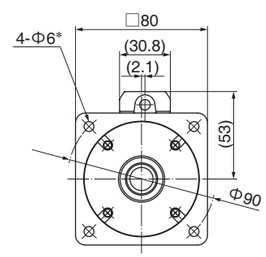

轴端规格
（带键带螺纹孔轴时）

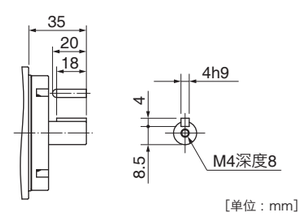

［单位：mm］

MQMF 200 W

导线型（IP65） ・有制动器 ・无油封 ・直轴 / 带键带螺纹轴

①编码器用连接器
②制动器用连接器
③电机用连接器

●电机型号（直轴） 质量:1.5 kg

电压	电机型号
200 V	MQMF022L1B2M

● 带键带螺纹轴的型号，请参照 P.184「型号的识别方法」。
● 可能会有尺寸变更的情况，如果用于设计目的，请咨询确切尺寸。

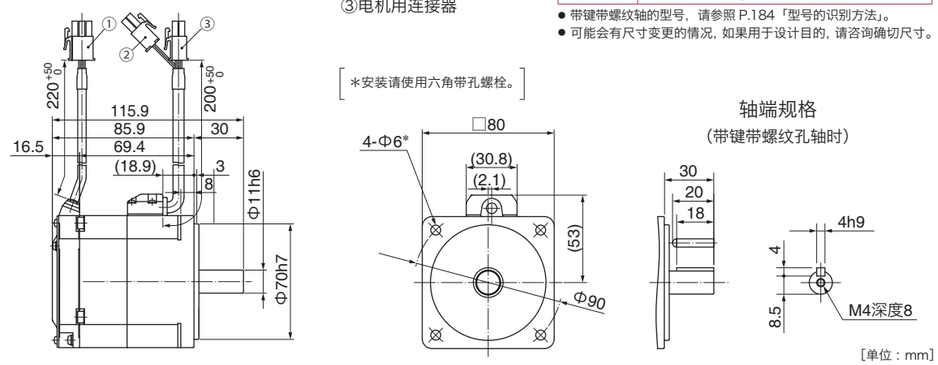

导线型（IP65） ・有制动器 ・有油封 ・直轴 / 带键带螺纹轴

①编码器用连接器
②制动器用连接器
③电机用连接器

●电机型号（直轴） 质量:1.6 kg

电压	电机型号
200 V	MQMF022L1D2M

● 带键带螺纹轴的型号，请参照 P.184「型号的识别方法」。
● 可能会有尺寸变更的情况，如果用于设计目的，请咨询确切尺寸。

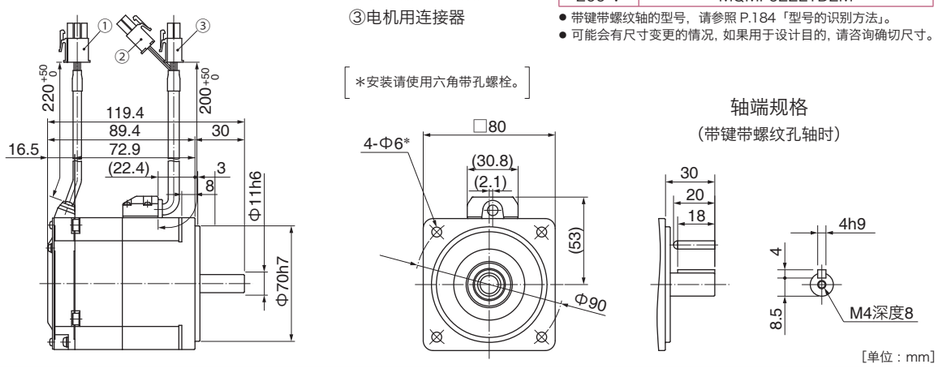

导线型（IP65） ・有制动器 ・带保护唇有油封 ・直轴 / 带键带螺纹轴

①编码器用连接器
②制动器用连接器
③电机用连接器

●电机型号（直轴） 质量:1.7 kg

电压	电机型号
200 V	MQMF022L1D4M

● 带键带螺纹轴的型号，请参照 P.184「型号的识别方法」。
● 可能会有尺寸变更的情况，如果用于设计目的，请咨询确切尺寸。

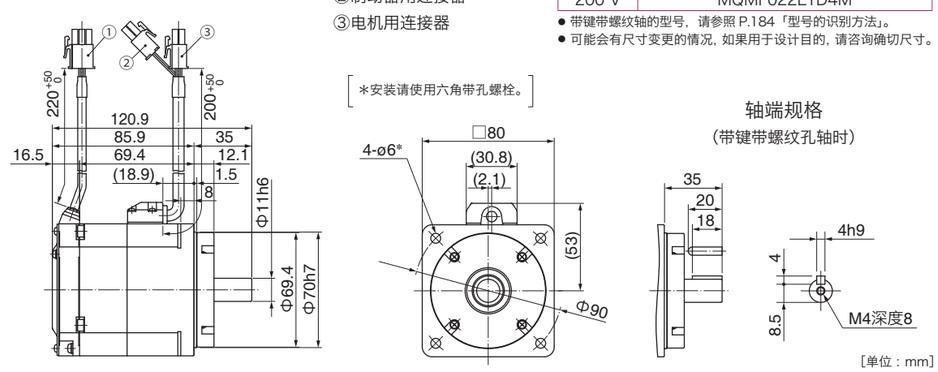

MQMF 400 W

导线型（IP65） ・无制动器 ・无油封 ・直轴 / 带键带螺纹轴

①编码器用连接器
②电机用连接器

●电机型号（直轴） 质量:1.5 kg

电压	电机型号
200 V	MQMF042L1A2M

● 带键带螺纹轴的型号，请参照 P.184「型号的识别方法」。
● 可能会有尺寸变更的情况，如果用于设计目的，请咨询确切尺寸。

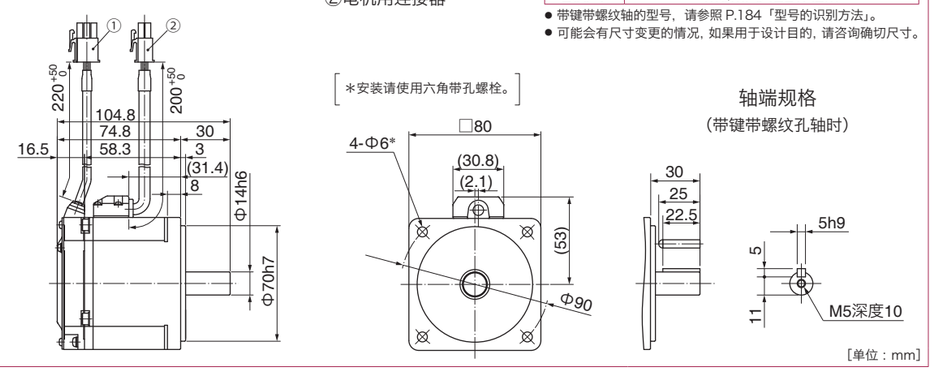

导线型（IP65） ・无制动器 ・有油封 ・直轴 / 带键带螺纹轴

①编码器用连接器
②电机用连接器

●电机型号（直轴） 质量:1.6 kg

电压	电机型号
200 V	MQMF042L1C2M

● 带键带螺纹轴的型号，请参照 P.184「型号的识别方法」。
● 可能会有尺寸变更的情况，如果用于设计目的，请咨询确切尺寸。

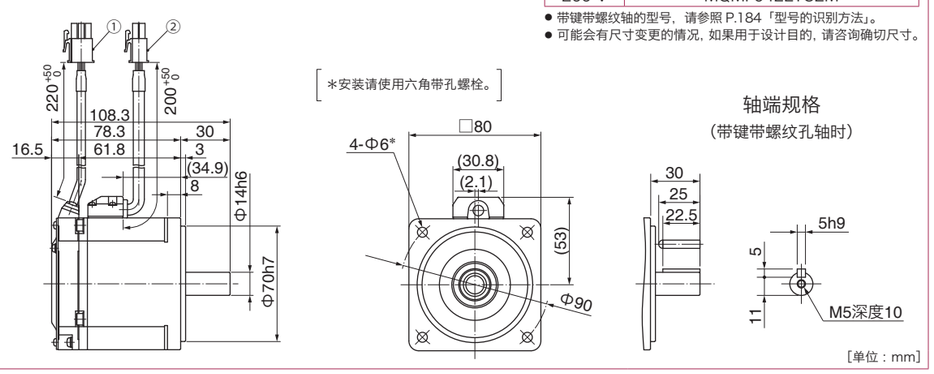

导线型（IP65） ・无制动器 ・带保护唇有油封 ・直轴 / 带键带螺纹轴

①编码器用连接器
②电机用连接器

●电机型号（直轴） 质量:1.7 kg

电压	电机型号
200 V	MQMF042L1C4M

● 带键带螺纹轴的型号，请参照 P.184「型号的识别方法」。
● 可能会有尺寸变更的情况，如果用于设计目的，请咨询确切尺寸。

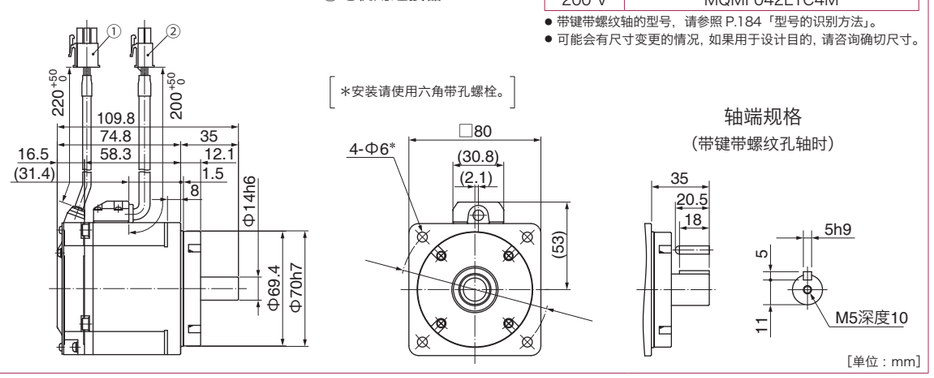

MQMF 400 W

导线型（IP65） ・有制动器 ・无油封 ・直轴 / 带键带螺纹轴

①编码器用连接器
②制动器用连接器
③电机用连接器

●电机型号（直轴） 质量:2.0 kg

电压	电机型号
200 V	MQMF042L1B2M

● 带键带螺纹轴的型号，请参照 P.184「型号的识别方法」。
● 可能会有尺寸变更的情况，如果用于设计目的，请咨询确切尺寸。

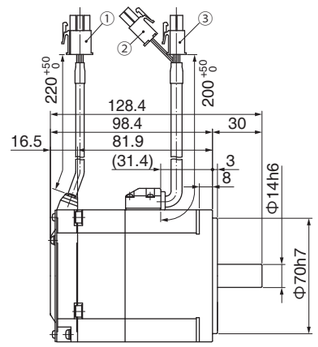

＊安装请使用六角带孔螺栓。

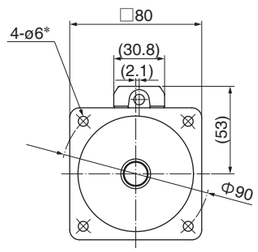

轴端规格
（带键带螺纹孔轴时）

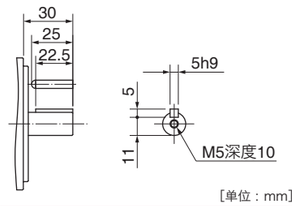

[单位：mm]

导线型（IP65） ・有制动器 ・有油封 ・直轴 / 带键带螺纹轴

①编码器用连接器
②制动器用连接器
③电机用连接器

●电机型号（直轴） 质量:2.1 kg

电压	电机型号
200 V	MQMF042L1D2M

● 带键带螺纹轴的型号，请参照 P.184「型号的识别方法」。
● 可能会有尺寸变更的情况，如果用于设计目的，请咨询确切尺寸。

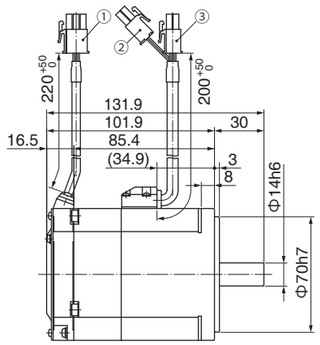

＊安装请使用六角带孔螺栓。

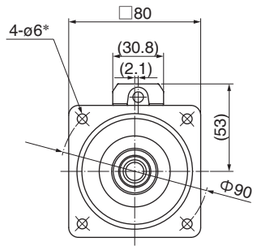

轴端规格
（带键带螺纹孔轴时）

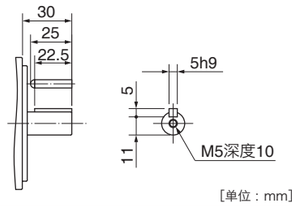

[单位：mm]

导线型（IP65） ・有制动器 ・带保护唇有油封 ・直轴 / 带键带螺纹轴

①编码器用连接器
②制动器用连接器
③电机用连接器

●电机型号（直轴） 质量:2.2 kg

电压	电机型号
200 V	MQMF042L1D4M

● 带键带螺纹轴的型号，请参照 P.184「型号的识别方法」。
● 可能会有尺寸变更的情况，如果用于设计目的，请咨询确切尺寸。

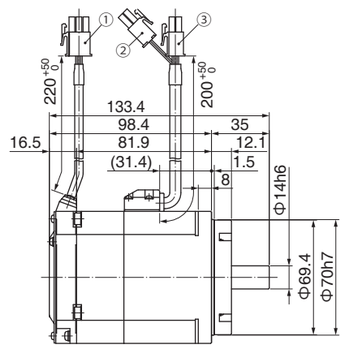

＊安装请使用六角带孔螺栓。

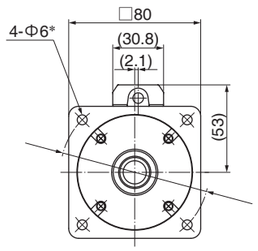

轴端规格
（带键带螺纹孔轴时）

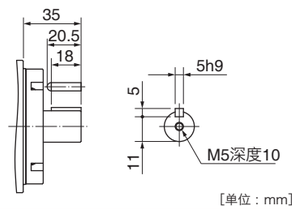

[单位：mm]

MHMF 50 W

导线型（IP65） ・无制动器 ・无油封 ・直轴 / 带键带螺纹轴

①编码器用连接器
②电机用连接器

●电机型号（直轴） 质量:0.29 kg

电压	电机型号
200 V	MHMF5AZL1A2M

● 带键带螺纹轴的型号，请参照 P.184「型号的识别方法」。
● 可能会有尺寸变更的情况，如果用于设计目的，请咨询确切尺寸。

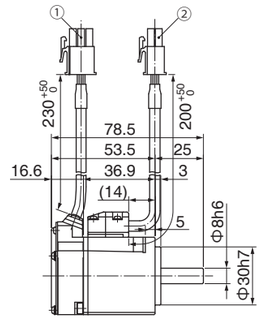

＊安装请使用六角带孔螺栓。

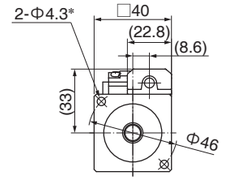

轴端规格
（带键带螺纹孔轴时）

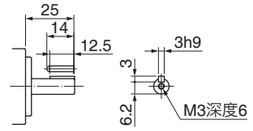

[单位：mm]

导线型（IP65） ・无制动器 ・有油封 ・直轴 / 带键带螺纹轴

①编码器用连接器
②电机用连接器

●电机型号（直轴） 质量:0.31 kg

电压	电机型号
200 V	MHMF5AZL1C2M

● 带键带螺纹轴的型号，请参照 P.184「型号的识别方法」。
● 可能会有尺寸变更的情况，如果用于设计目的，请咨询确切尺寸。

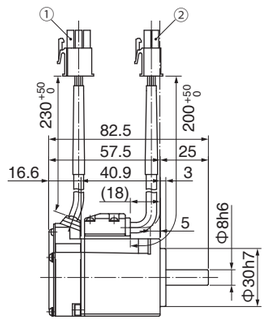

＊安装请使用六角带孔螺栓。

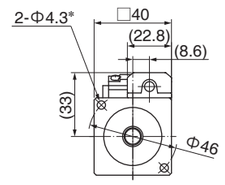

轴端规格
（带键带螺纹孔轴时）

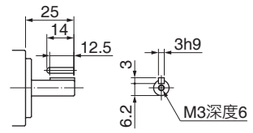

[单位：mm]

导线型（IP65） ・无制动器 ・带保护唇有油封 ・直轴 / 带键带螺纹轴

①编码器用连接器
②电机用连接器

●电机型号（直轴） 质量:0.32 kg

电压	电机型号
200 V	MHMF5AZL1C4M

● 带键带螺纹轴的型号，请参照 P.184「型号的识别方法」。
● 可能会有尺寸变更的情况，如果用于设计目的，请咨询确切尺寸。

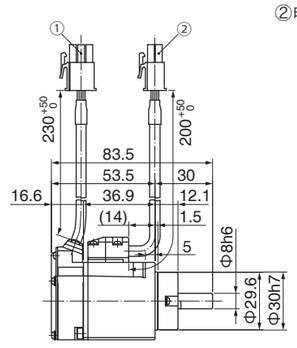

＊安装请使用六角带孔螺栓。

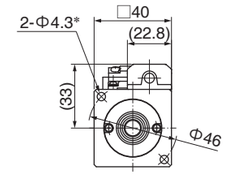

轴端规格
（带键带螺纹孔轴时）

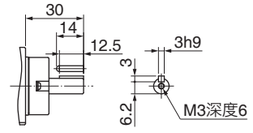

[单位：mm]

MHMF 50 W

导线型（IP65）　・有制动器　・无油封　・直轴 / 带键带螺纹轴

①编码器用连接器
②制动器用连接器
③电机用连接器

●电机型号（直轴）　质量:0.51 kg

电压	电机型号
200 V	MHMF5AZL1B2M

● 带键带螺纹轴的型号，请参照 P.184「型号的识别方法」。
● 可能会有尺寸变更的情况，如果用于设计目的，请咨询确切尺寸。

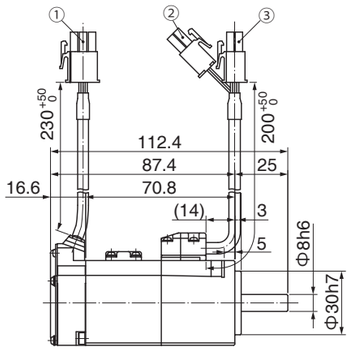

［＊安装请使用六角带孔螺栓。］

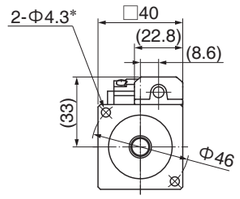

轴端规格
（带键带螺纹孔轴时）

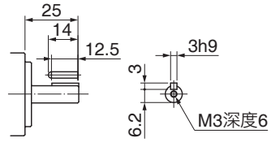

［单位：mm］

导线型（IP65）　・有制动器　・无油封　・直轴 / 带键带螺纹轴

①编码器用连接器
②制动器用连接器
③电机用连接器

●电机型号（直轴）　质量:0.53 kg

电压	电机型号
200 V	MHMF5AZL1D2M

● 带键带螺纹轴的型号，请参照 P.184「型号的识别方法」。
● 可能会有尺寸变更的情况，如果用于设计目的，请咨询确切尺寸。

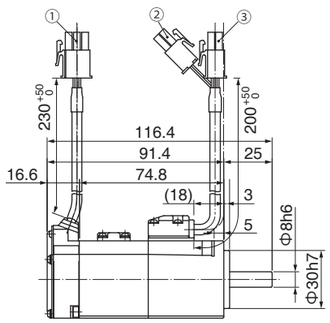

［＊安装请使用六角带孔螺栓。］

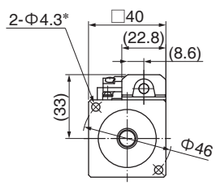

轴端规格
（带键带螺纹孔轴时）

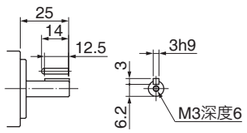

［单位：mm］

导线型（IP65）　・有制动器　・带保护唇有油封　・直轴 / 带键带螺纹轴

①编码器用连接器
②制动器用连接器
③电机用连接器

●电机型号（直轴）　质量:0.54 kg

电压	电机型号
200 V	MHMF5AZL1D4M

● 带键带螺纹轴的型号，请参照 P.184「型号的识别方法」。
● 可能会有尺寸变更的情况，如果用于设计目的，请咨询确切尺寸。

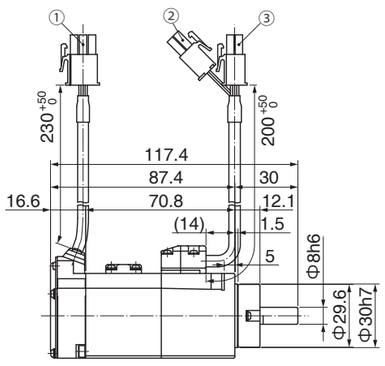

［＊安装请使用六角带孔螺栓。］

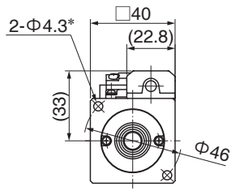

轴端规格
（带键带螺纹孔轴时）

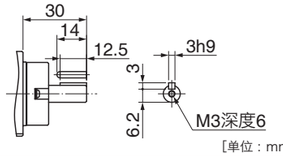

［单位：mm］

MHMF 100 W

导线型（IP65）　・无制动器　・无油封　・直轴 / 带键带螺纹轴

①编码器用连接器
②电机用连接器

●电机型号（直轴）　质量:0.40 kg

电压	电机型号
200 V	MHMF012L1A2M

● 带键带螺纹轴的型号，请参照 P.184「型号的识别方法」。
● 可能会有尺寸变更的情况，如果用于设计目的，请咨询确切尺寸。

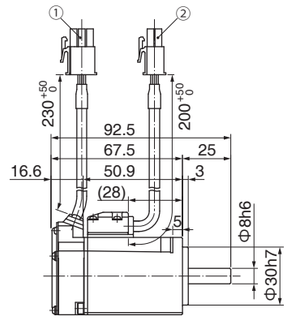

［＊安装请使用六角带孔螺栓。］

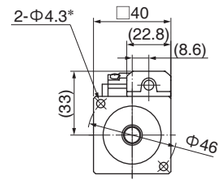

轴端规格
（带键带螺纹孔轴时）

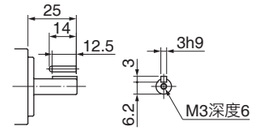

［单位：mm］

导线型（IP65）　・无制动器　・有油封　・直轴 / 带键带螺纹轴

①编码器用连接器
②电机用连接器

●电机型号（直轴）　质量:0.42 kg

电压	电机型号
200 V	MHMF012L1C2M

● 带键带螺纹轴的型号，请参照 P.184「型号的识别方法」。
● 可能会有尺寸变更的情况，如果用于设计目的，请咨询确切尺寸。

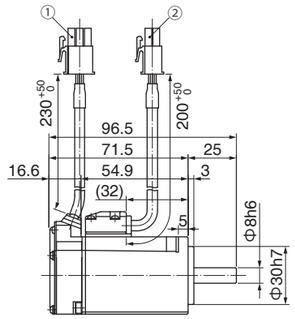

［＊安装请使用六角带孔螺栓。］

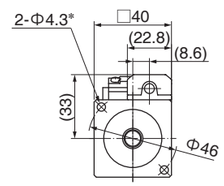

轴端规格
（带键带螺纹孔轴时）

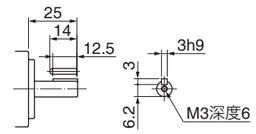

［单位：mm］

导线型（IP65）　・无制动器　・带保护唇有油封　・直轴 / 带键带螺纹轴

①编码器用连接器
②电机用连接器

●电机型号（直轴）　质量:0.43 kg

电压	电机型号
200 V	MHMF012L1C4M

● 带键带螺纹轴的型号，请参照 P.184「型号的识别方法」。
● 可能会有尺寸变更的情况，如果用于设计目的，请咨询确切尺寸。

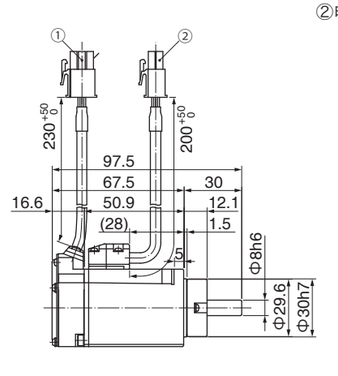

［＊安装请使用六角带孔螺栓。］

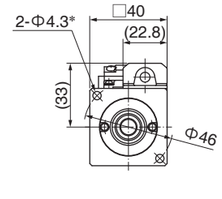

轴端规格
（带键带螺纹孔轴时）

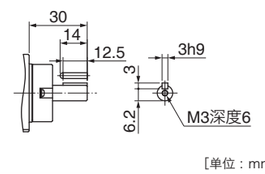

［单位：mm］

MHMF 100 W

导线型（IP65）　・有制动器　・无油封　・直轴 / 带键带螺纹轴

①编码器用连接器
②制动器用连接器
③电机用连接器

●电机型号（直轴）　质量:0.62 kg

电压	电机型号
200 V	MHMF012L1B2M

● 带键带螺纹轴的型号，请参照 P.184「型号的识别方法」。
● 可能会有尺寸变更的情况，如果用于设计目的，请咨询确切尺寸。

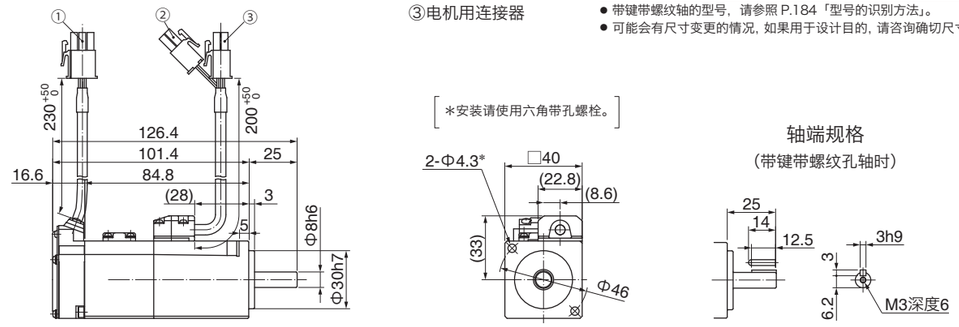

[单位：mm]

导线型（IP65）　・有制动器　・有油封　・直轴 / 带键带螺纹轴

①编码器用连接器
②制动器用连接器
③电机用连接器

●电机型号（直轴）　质量:0.64 kg

电压	电机型号
200 V	MHMF012L1D2M

● 带键带螺纹轴的型号，请参照 P.184「型号的识别方法」。
● 可能会有尺寸变更的情况，如果用于设计目的，请咨询确切尺寸。

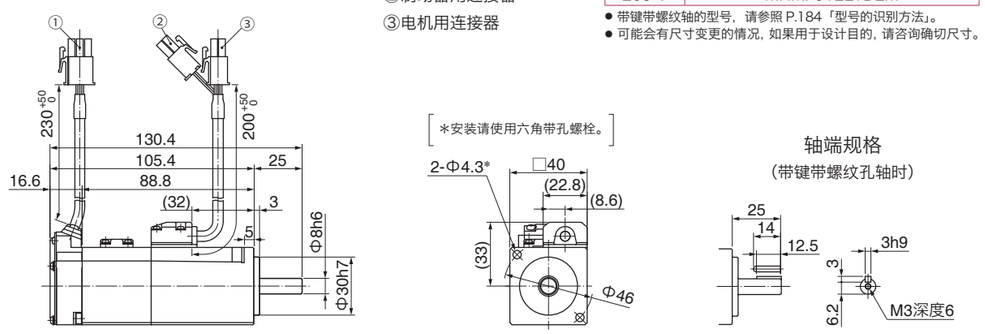

[单位：mm]

导线型（IP65）　・有制动器　・带保护唇有油封　・直轴 / 带键带螺纹轴

①编码器用连接器
②制动器用连接器
③电机用连接器

●电机型号（直轴）　质量:0.65 kg

电压	电机型号
200 V	MHMF012L1D4M

● 带键带螺纹轴的型号，请参照 P.184「型号的识别方法」。
● 可能会有尺寸变更的情况，如果用于设计目的，请咨询确切尺寸。

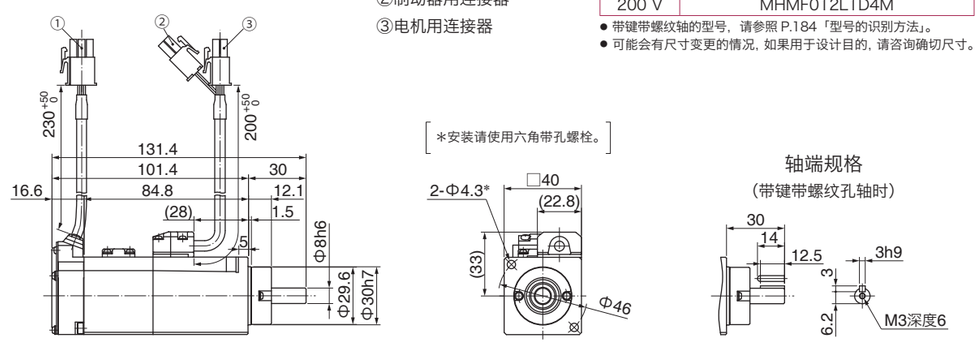

[单位：mm]

MHMF 200 W

导线型（IP65）　・无制动器　・无油封　・直轴 / 带键带螺纹轴

①编码器用连接器
②电机用连接器

●电机型号（直轴）　质量:0.75 kg

电压	电机型号
200 V	MHMF022L1A2M

● 带键带螺纹轴的型号，请参照 P.184「型号的识别方法」。
● 可能会有尺寸变更的情况，如果用于设计目的，请咨询确切尺寸。

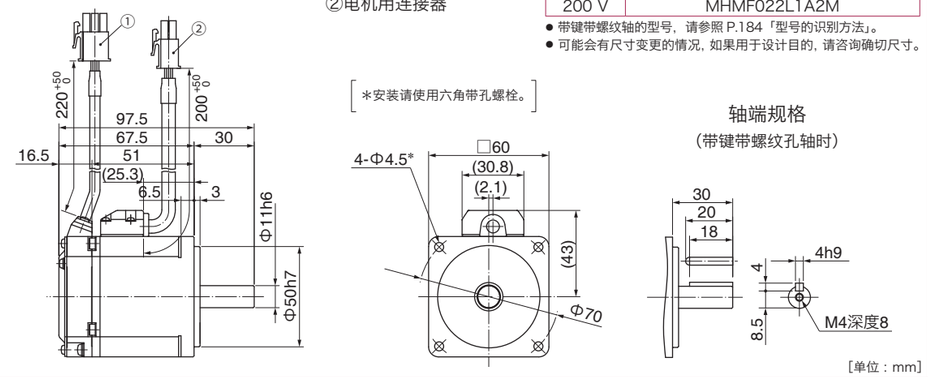

[单位：mm]

导线型（IP65）　・无制动器　・有油封　・直轴 / 带键带螺纹轴

①编码器用连接器
②电机用连接器

●电机型号（直轴）　质量:0.78 kg

电压	电机型号
200 V	MHMF022L1C2M

● 带键带螺纹轴的型号，请参照 P.184「型号的识别方法」。
● 可能会有尺寸变更的情况，如果用于设计目的，请咨询确切尺寸。

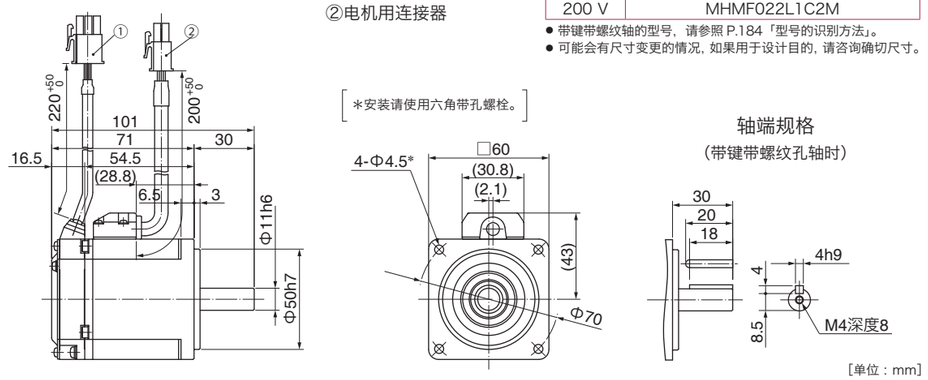

[单位：mm]

导线型（IP65）　・无制动器　・带保护唇有油封　・直轴 / 带键带螺纹轴

①编码器用连接器
②电机用连接器

●电机型号（直轴）　质量:0.81 kg

电压	电机型号
200 V	MHMF022L1C4M

● 带键带螺纹轴的型号，请参照 P.184「型号的识别方法」。
● 可能会有尺寸变更的情况，如果用于设计目的，请咨询确切尺寸。

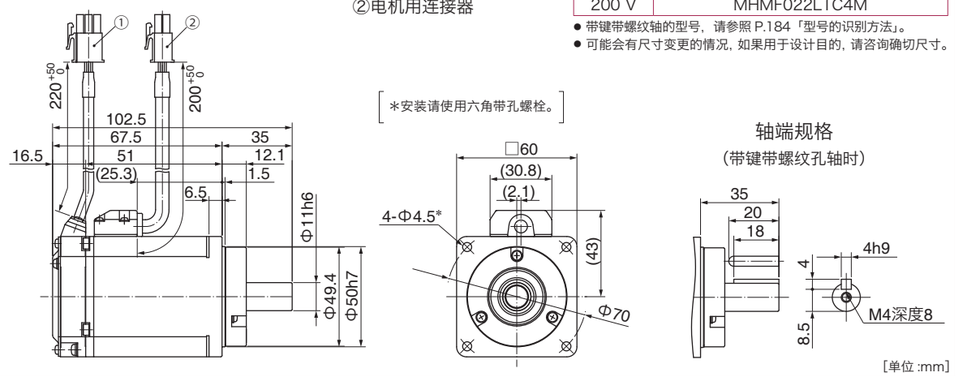

[单位:mm]

MHMF 200 W

导线型（IP65）　・有制动器　・无油封　・直轴 / 带键带螺纹轴

①编码器用连接器
②制动器用连接器
③电机用连接器

●电机型号（直轴）　质量:1.1 kg

电压	电机型号
200 V	MHMF022L1B2M

● 带键带螺纹轴的型号，请参照 P.184「型号的识别方法」。
● 可能会有尺寸变更的情况，如果用于设计目的，请咨询确切尺寸。

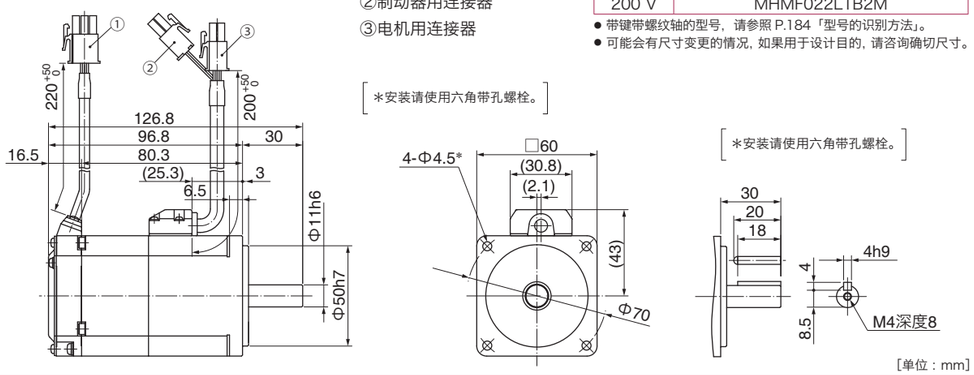

导线型（IP65）　・有制动器　・有油封　・直轴 / 带键带螺纹轴

①编码器用连接器
②制动器用连接器
③电机用连接器

●电机型号（直轴）　质量:1.2 kg

电压	电机型号
200 V	MHMF022L1D2M

● 带键带螺纹轴的型号，请参照 P.184「型号的识别方法」。
● 可能会有尺寸变更的情况，如果用于设计目的，请咨询确切尺寸。

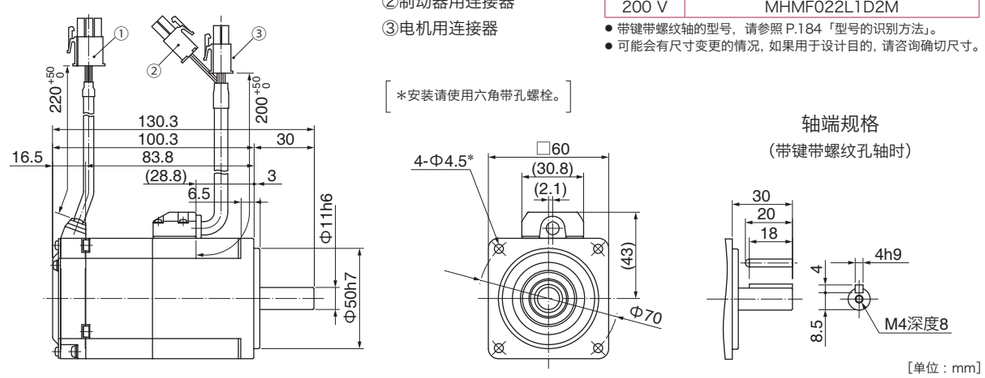

导线型（IP65）　・有制动器　・带保护唇有油封　・直轴 / 带键带螺纹轴

①编码器用连接器
②制动器用连接器
③电机用连接器

●电机型号（直轴）　质量:1.2 kg

电压	电机型号
200 V	MHMF022L1D4M

● 带键带螺纹轴的型号，请参照 P.184「型号的识别方法」。
● 可能会有尺寸变更的情况，如果用于设计目的，请咨询确切尺寸。

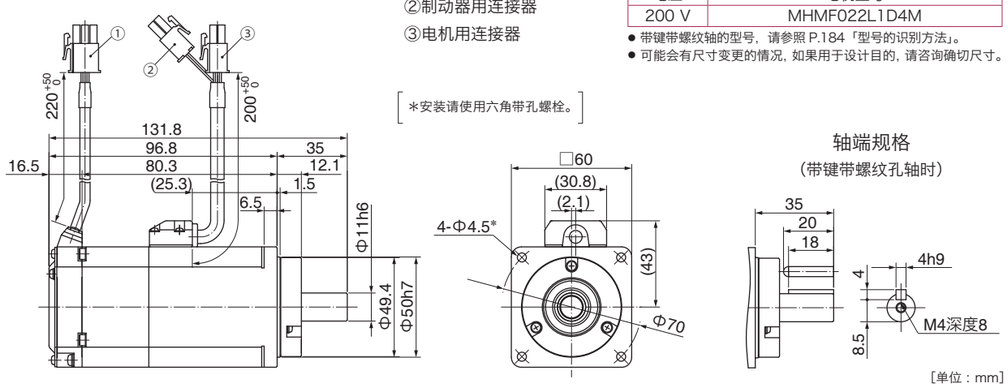

MHMF 400 W

导线型（IP65）　・无制动器　・无油封　・直轴 / 带键带螺纹轴

①编码器用连接器
②电机用连接器

●电机型号（直轴）　质量:1.1 kg

电压	电机型号
200 V	MHMF042L1A2M

● 带键带螺纹轴的型号，请参照 P.184「型号的识别方法」。
● 可能会有尺寸变更的情况，如果用于设计目的，请咨询确切尺寸。

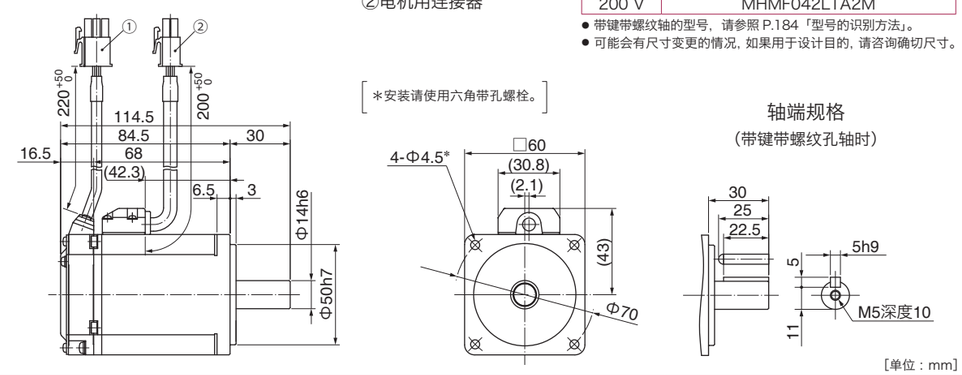

导线型（IP65）　・无制动器　・有油封　・直轴 / 带键带螺纹轴

①编码器用连接器
②电机用连接器

●电机型号（直轴）　质量:1.2 kg

电压	电机型号
200 V	MHMF042L1C2M

● 带键带螺纹轴的型号，请参照 P.184「型号的识别方法」。
● 可能会有尺寸变更的情况，如果用于设计目的，请咨询确切尺寸。

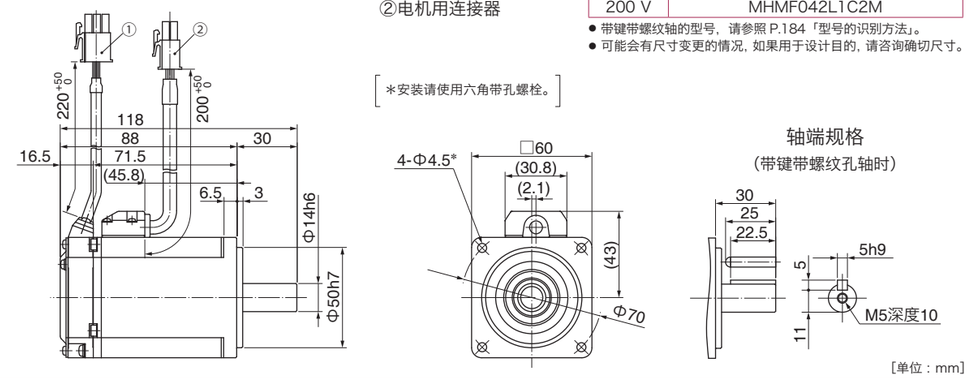

导线型（IP65）　・无制动器　・带保护唇有油封　・直轴 / 带键带螺纹轴

①编码器用连接器
②电机用连接器

●电机型号（直轴）　质量:1.2 kg

电压	电机型号
200 V	MHMF042L1C4M

● 带键带螺纹轴的型号，请参照 P.184「型号的识别方法」。
● 可能会有尺寸变更的情况，如果用于设计目的，请咨询确切尺寸。

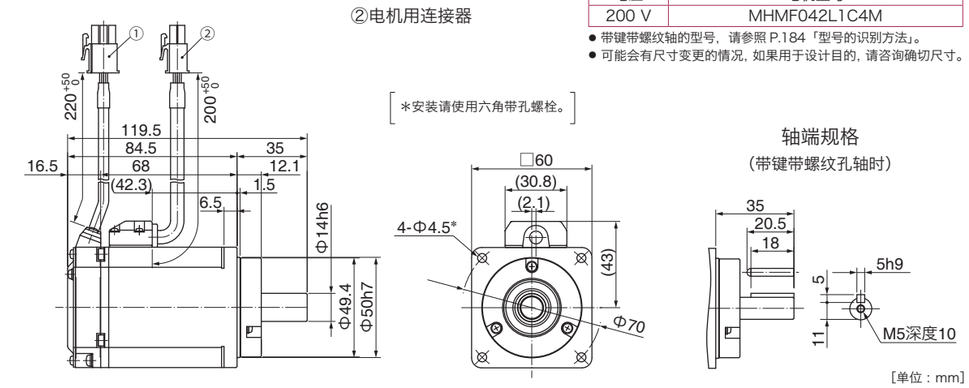

MHMF 400 W

导线型（IP65）　・有制动器　・无油封　・直轴 / 带键带螺纹轴

①编码器用连接器
②制动器用连接器
③电机用连接器

●电机型号（直轴）　质量1.5 kg

电压	电机型号
200 V	MHMF042L1B2M

● 带键带螺纹轴的型号，请参照 P.184「型号的识别方法」。
● 可能会有尺寸变更的情况，如果用于设计目的，请咨询确切尺寸。

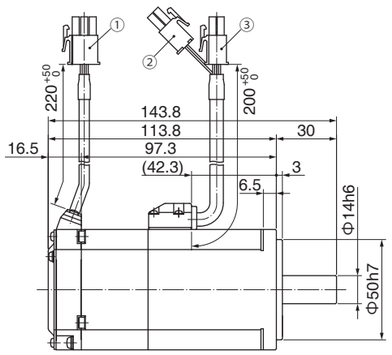

［＊安装请使用六角带孔螺栓。］

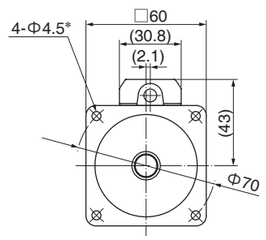

轴端规格
（带键带螺纹孔轴时）

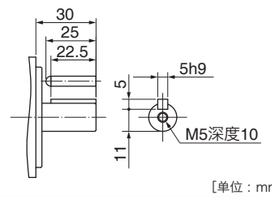

［单位：mm］

导线型（IP65）　・有制动器　・有油封　・直轴 / 带键带螺纹轴

①编码器用连接器
②制动器用连接器
③电机用连接器

●电机型号（直轴）　质量:1.6 kg

电压	电机型号
200 V	MHMF042L1D2M

● 带键带螺纹轴的型号，请参照 P.184「型号的识别方法」。
● 可能会有尺寸变更的情况，如果用于设计目的，请咨询确切尺寸。

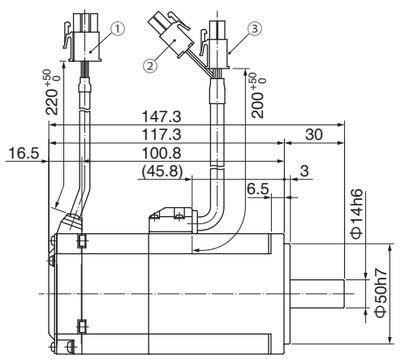

［＊安装请使用六角带孔螺栓。］

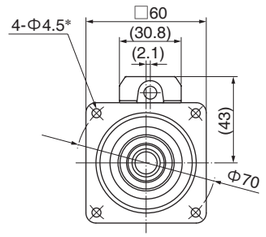

轴端规格
（带键带螺纹孔轴时）

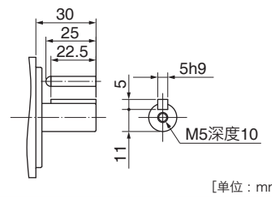

［单位：mm］

导线型（IP65）　・有制动器　・带保护唇有油封　・直轴 / 带键带螺纹轴

①编码器用连接器
②制动器用连接器
③电机用连接器

●电机型号（直轴）　质量:1.6 kg

电压	电机型号
200 V	MHMF042L1D4M

● 带键带螺纹轴的型号，请参照 P.184「型号的识别方法」。
● 可能会有尺寸变更的情况，如果用于设计目的，请咨询确切尺寸。

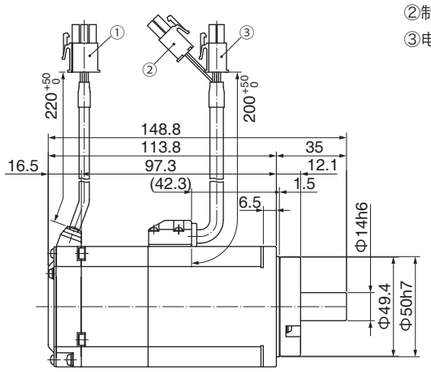

［＊安装请使用六角带孔螺栓。］

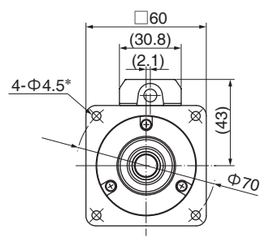

轴端规格
（带键带螺纹孔轴时）

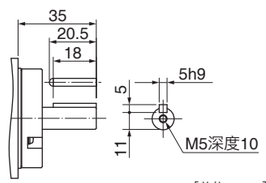

［单位：mm］

MHMF 750 W

导线型（IP65）　・无制动器　・无油封　・直轴 / 带键带螺纹轴

①编码器用连接器
②电机用连接器

●电机型号（直轴）　质量:2.2 kg

电压	电机型号
200 V	MHMF082L1A2M

● 带键带螺纹轴的型号，请参照 P.184「型号的识别方法」。
● 可能会有尺寸变更的情况，如果用于设计目的，请咨询确切尺寸。

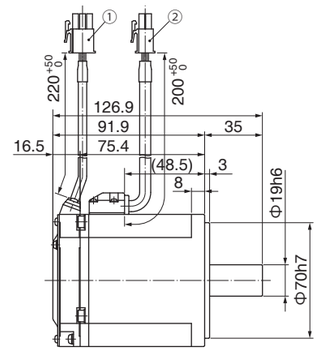

［＊安装请使用六角带孔螺栓。］

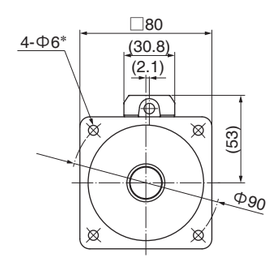

轴端规格
（带键带螺纹孔轴时）

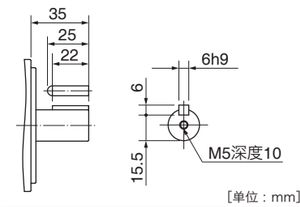

［单位：mm］

导线型（IP65）　・无制动器　・有油封　・直轴 / 带键带螺纹轴

①编码器用连接器
②电机用连接器

●电机型号（直轴）　质量:2.3 kg

电压	电机型号
200 V	MHMF082L1C2M

● 带键带螺纹轴的型号，请参照 P.184「型号的识别方法」。
● 可能会有尺寸变更的情况，如果用于设计目的，请咨询确切尺寸。

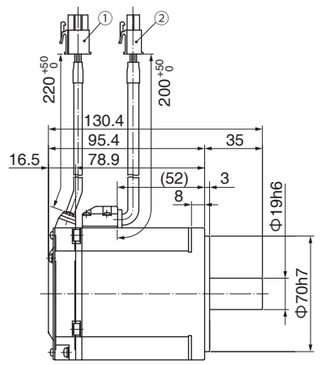

［＊安装请使用六角带孔螺栓。］

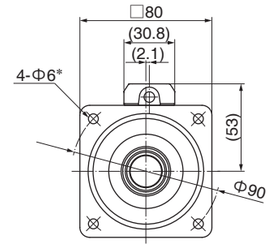

轴端规格
（带键带螺纹孔轴时）

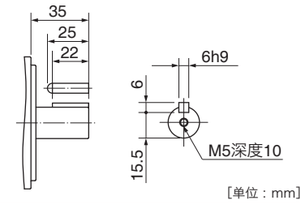

［单位：mm］

导线型（IP65）　・无制动器　・带保护唇有油封　・直轴 / 带键带螺纹轴

①编码器用连接器
②电机用连接器

●电机型号（直轴）　质量:2.4 kg

电压	电机型号
200 V	MHMF082L1C4M

● 带键带螺纹轴的型号，请参照 P.184「型号的识别方法」。
● 可能会有尺寸变更的情况，如果用于设计目的，请咨询确切尺寸。

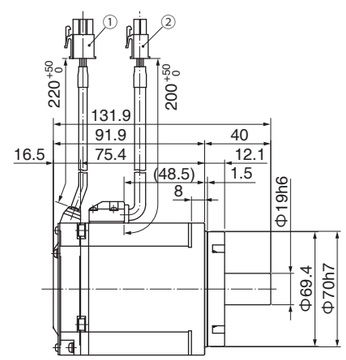

［＊安装请使用六角带孔螺栓。］

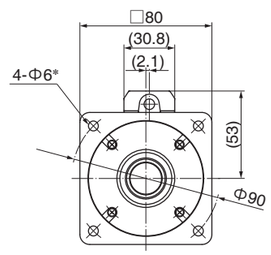

轴端规格
（带键带螺纹孔轴时）

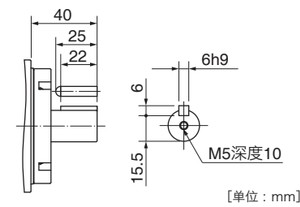

［单位：mm］

MHMF 750 W

导线型（IP65）　・有制动器　・无油封　・直轴 / 带键带螺纹轴

①编码器用连接器
②制动器用连接器
③电机用连接器

●电机型号（直轴）　质量:2.9 kg

电压	电机型号
200 V	MHMF082L1B2M

● 带键带螺纹轴的型号，请参照 P.184「型号的识别方法」。
● 可能会有尺寸变更的情况，如果用于设计目的，请咨询确切尺寸。

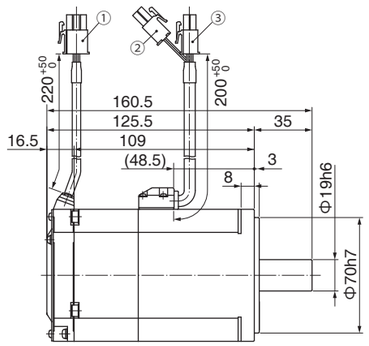

［＊安装请使用六角带孔螺栓。］

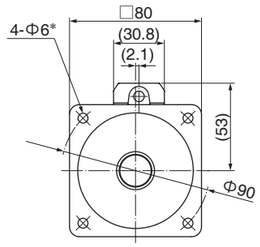

轴端规格
（带键带螺纹孔轴时）

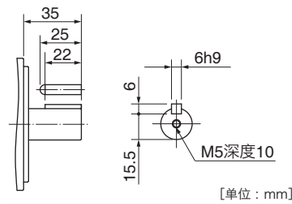

［单位：mm］

导线型（IP65）　・有制动器　・有油封　・直轴 / 带键带螺纹轴

①编码器用连接器
②制动器用连接器
③电机用连接器

●电机型号（直轴）　质量:3.0 kg

电压	电机型号
200 V	MHMF082L1D2M

● 带键带螺纹轴的型号，请参照 P.184「型号的识别方法」。
● 可能会有尺寸变更的情况，如果用于设计目的，请咨询确切尺寸。

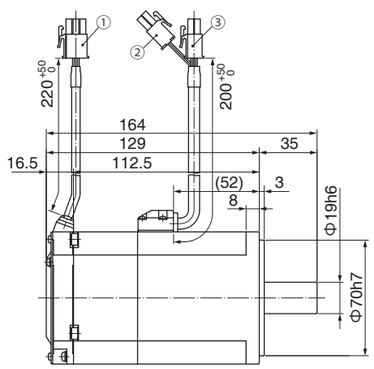

［＊安装请使用六角带孔螺栓。］

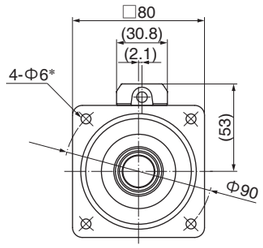

轴端规格
（带键带螺纹孔轴时）

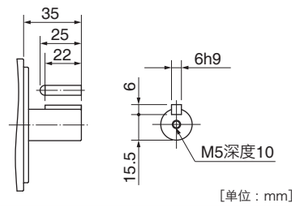

［单位：mm］

导线型（IP65）　・有制动器　・带保护唇有油封　・直轴 / 带键带螺纹轴

①编码器用连接器
②制动器用连接器
③电机用连接器

●电机型号（直轴）　质量:3.1 kg

电压	电机型号
200 V	MHMF082L1D4M

● 带键带螺纹轴的型号，请参照 P.184「型号的识别方法」。
● 可能会有尺寸变更的情况，如果用于设计目的，请咨询确切尺寸。

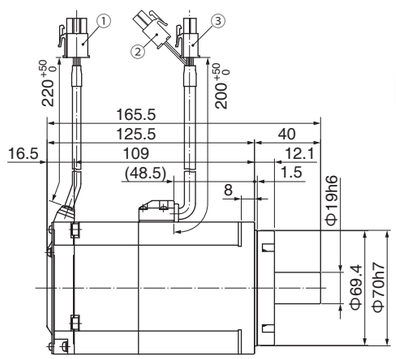

［＊安装请使用六角带孔螺栓。］

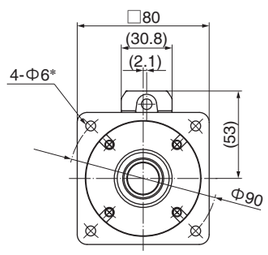

轴端规格
（带键带螺纹孔轴时）

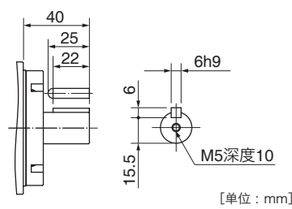

［单位：mm］

MHMF 1000 W

导线型（IP65）　・无制动器　・无油封　・直轴 / 带键带螺纹轴

①编码器用连接器
②电机用连接器

●电机型号（直轴）　质量:2.7 kg

电压	电机型号
200 V	MHMF092L1A2M

● 带键带螺纹轴的型号，请参照 P.184「型号的识别方法」。
● 可能会有尺寸变更的情况，如果用于设计目的，请咨询确切尺寸。

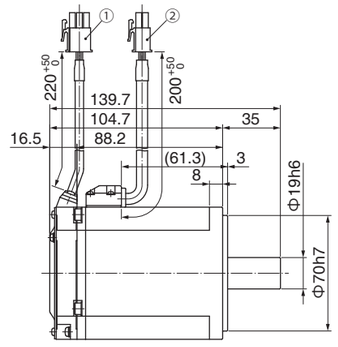

［＊安装请使用六角带孔螺栓。］

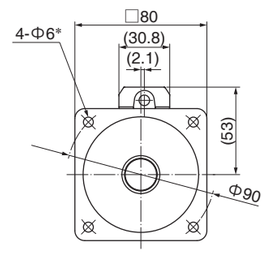

轴端规格
（带键带螺纹孔轴时）

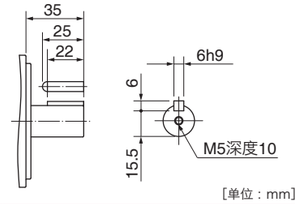

［单位：mm］

导线型（IP65）　・无制动器　・有油封　・直轴 / 带键带螺纹轴

①编码器用连接器
②电机用连接器

●电机型号（直轴）　质量:2.8 kg

电压	电机型号
200 V	MHMF092L1C2M

● 带键带螺纹轴的型号，请参照 P.184「型号的识别方法」。
● 可能会有尺寸变更的情况，如果用于设计目的，请咨询确切尺寸。

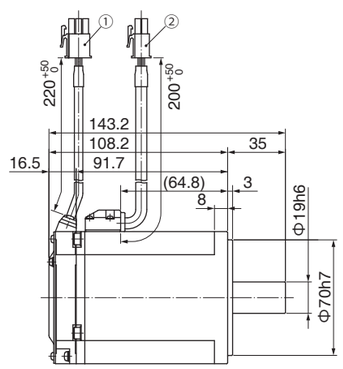

［＊安装请使用六角带孔螺栓。］

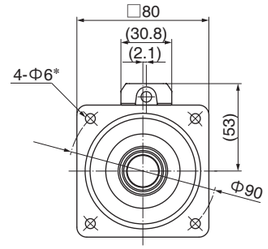

轴端规格
（带键带螺纹孔轴时）

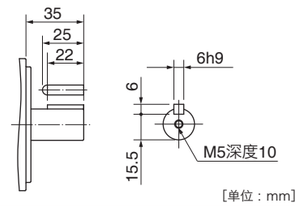

［单位：mm］

导线型（IP65）　・无制动器　・带保护唇有油封　・直轴 / 带键带螺纹轴

①编码器用连接器
②电机用连接器

●电机型号（直轴）　质量:2.9 kg

电压	电机型号
200 V	MHMF092L1C4M

● 带键带螺纹轴的型号，请参照 P.184「型号的识别方法」。
● 可能会有尺寸变更的情况，如果用于设计目的，请咨询确切尺寸。

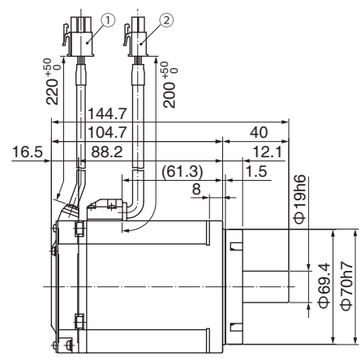

［＊安装请使用六角带孔螺栓。］

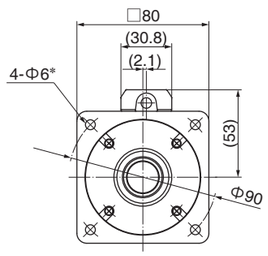

轴端规格
（带键带螺纹孔轴时）

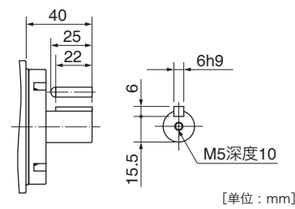

［单位：mm］

MHMF 1000 W

导线型（IP65）　・有制动器　・无油封　・直轴 / 带键带螺纹轴

①编码器用连接器
②制动器用连接器
③电机用连接器

质量:3.4 kg

●电机型号（直轴）

电压	电机型号
200 V	MHMF092L1B2M

● 带键带螺纹轴的型号，请参照 P.184「型号的识别方法」。
● 可能会有尺寸变更的情况，如果用于设计目的，请咨询确切尺寸。

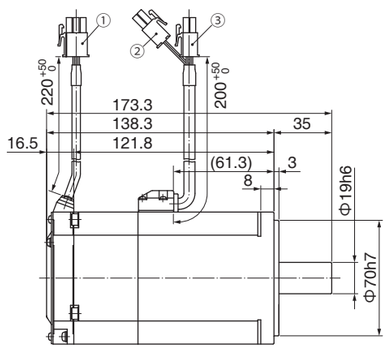

［＊安装请使用六角带孔螺栓。］

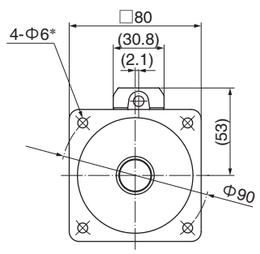

轴端规格
（带键带螺纹孔轴时）

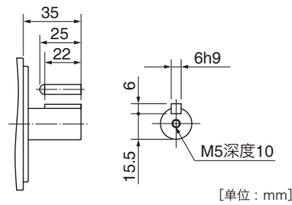

［单位：mm］

导线型（IP65）　・有制动器　・有油封　・直轴 / 带键带螺纹轴

①编码器用连接器
②制动器用连接器
③电机用连接器

质量:3.5 kg

●电机型号（直轴）

电压	电机型号
200 V	MHMF092L1D2M

● 带键带螺纹轴的型号，请参照 P.184「型号的识别方法」。
● 可能会有尺寸变更的情况，如果用于设计目的，请咨询确切尺寸。

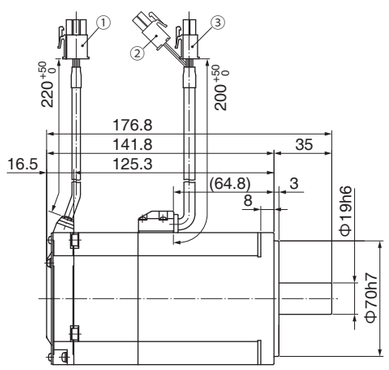

［＊安装请使用六角带孔螺栓。］

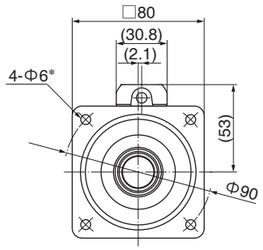

轴端规格
（带键带螺纹孔轴时）

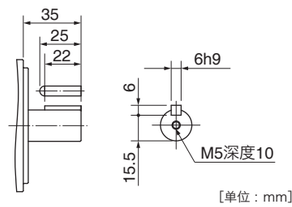

［单位：mm］

导线型（IP65）　・有制动器　・带保护唇有油封　・直轴 / 带键带螺纹轴

①编码器用连接器
②制动器用连接器
③电机用连接器

质量:3.6 kg

●电机型号（直轴）

电压	电机型号
200 V	MHMF092L1D4M

● 带键带螺纹轴的型号，请参照 P.184「型号的识别方法」。
● 可能会有尺寸变更的情况，如果用于设计目的，请咨询确切尺寸。

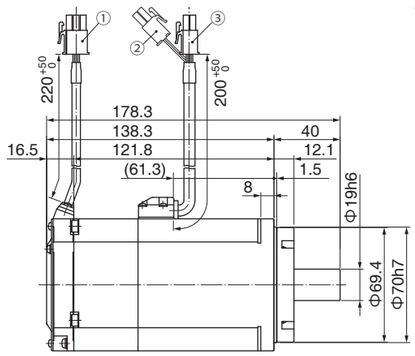

［＊安装请使用六角带孔螺栓。］

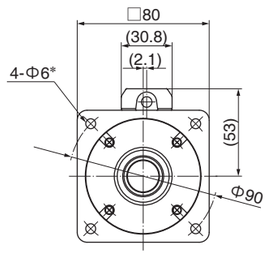

轴端规格
（带键带螺纹孔轴时）

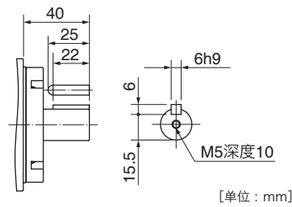

［单位：mm］

MHMF 1.0 kW

大型连接器型（JL10）　・无制动器　・有油封 / 带保护唇　・带键轴 / 直轴

①编码器用连接器（大型 JL10）
②电机用连接器

质量:6.1 kg

●电机型号（带键轴）

电压	有油封	带保护唇
200 V	MHMF102L1G6M	MHMF102L1G8M

● 直轴的型号，请参照 P.184「型号的识别方法」。
● 可能会有尺寸变更的情况，如果用于设计目的，请咨询确切尺寸。

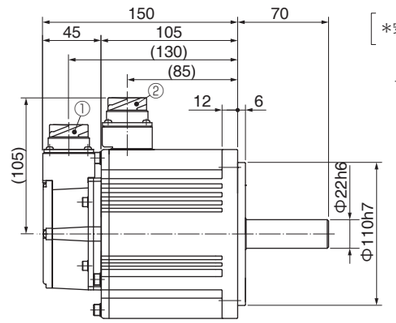

［＊安装请使用六角带孔螺栓。］

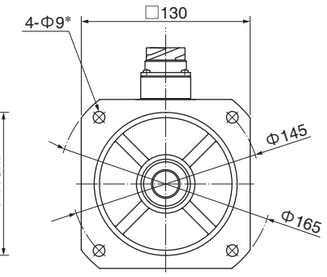

轴端规格
（带键轴时）

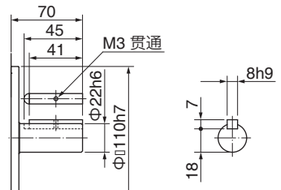

［单位：mm］

大型连接器型（JL10）　・有制动器　・有油封 / 带保护唇　・带键轴 / 直轴

①编码器用连接器（大型 JL10）
②电机・制动器用连接器

质量:7.6 kg

●电机型号（带键轴）

电压	有油封	带保护唇
200 V	MHMF102L1H6M	MHMF102L1H8M

● 直轴的型号，请参照 P.184「型号的识别方法」。
● 可能会有尺寸变更的情况，如果用于设计目的，请咨询确切尺寸。

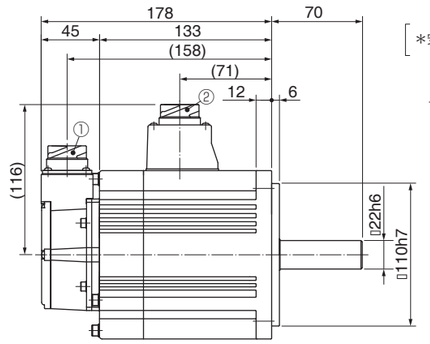

［＊安装请使用六角带孔螺栓。］

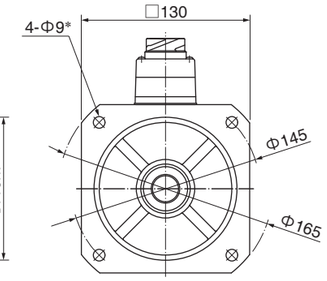

轴端规格
（带键轴时）

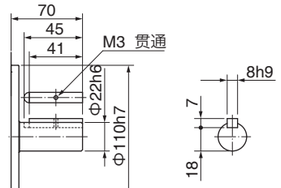

［单位：mm］

MHMF 1.5 kW

大型连接器型（JL10）　・无制动器　・有油封 / 带保护唇　・带键轴 / 直轴

①编码器用连接器（大型 JL10）
②电机用连接器

质量:7.7 kg

●电机型号（带键轴）

电压	有油封	带保护唇
200 V	MHMF152L1G6M	MHMF152L1G8M

● 直轴的型号，请参照 P.184「型号的识别方法」。
● 可能会有尺寸变更的情况，如果用于设计目的，请咨询确切尺寸。

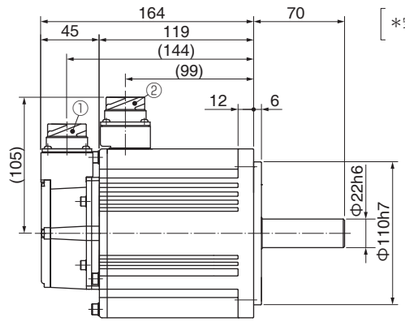

［＊安装请使用六角带孔螺栓。］

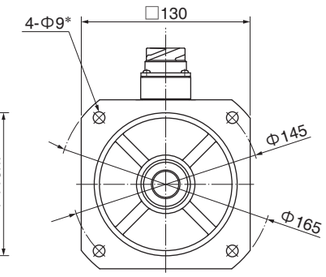

轴端规格
（带键轴时）

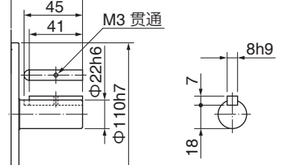

［单位：mm］

MHMF 1.5 kW

大型连接器型（JL10） ・有制动器 ・有油封 / 带保护唇 ・带键轴 / 直轴

①编码器用连接器（大型 JL10）
②电机・制动器用连接器

●电机型号（带键轴） 质量:9.2 kg

电压	有油封	带保护唇
200 V	MHMF152L1H6M	MHMF152L1H8M

● 直轴的型号，请参照 P.184「型号的识别方法」。
● 可能会有尺寸变更的情况，如果用于设计目的，请咨询确切尺寸。

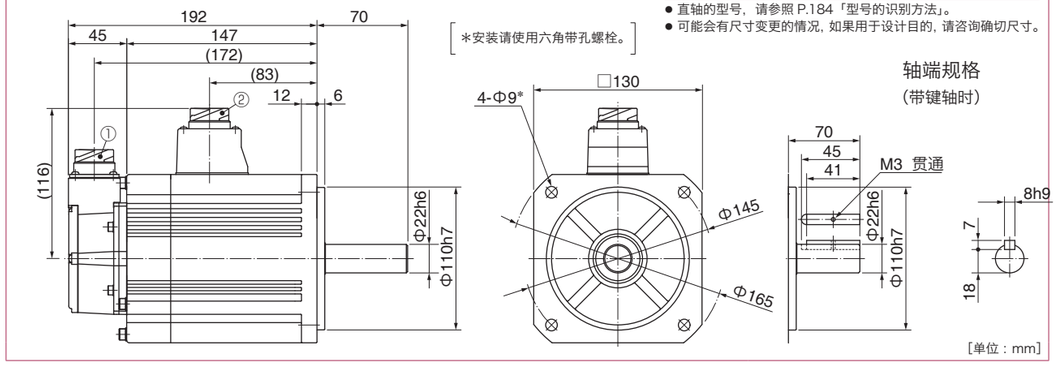

＊安装请使用六角带孔螺栓。

轴端规格
（带键轴时）

[单位：mm]

MHMF 2.0 kW

大型连接器型（JL10） ・无制动器 ・有油封 / 带保护唇 ・带键轴 / 直轴

①编码器用连接器（大型 JL10）
②电机用连接器

●电机型号（带键轴） 质量:11.3 kg

电压	有油封	带保护唇
200 V	MHMF202L1G6M	MHMF202L1G8M

● 直轴的型号，请参照 P.184「型号的识别方法」。
● 可能会有尺寸变更的情况，如果用于设计目的，请咨询确切尺寸。

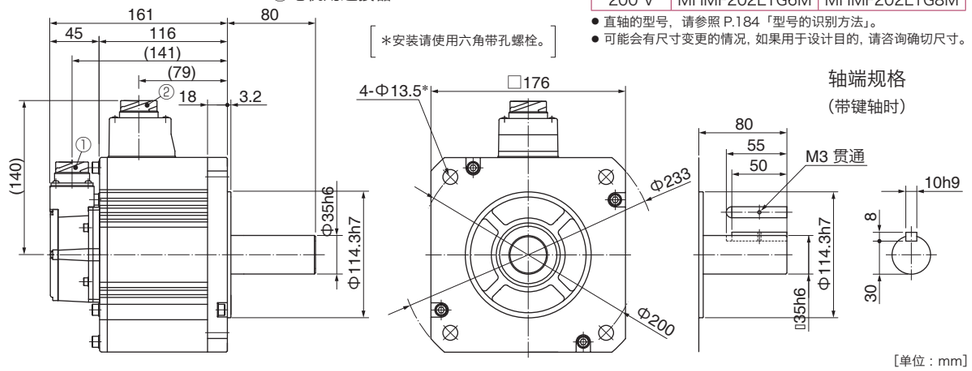

＊安装请使用六角带孔螺栓。

轴端规格
（带键轴时）

[单位：mm]

大型连接器型（JL10） ・有制动器 ・有油封 / 带保护唇 ・带键轴 / 直轴

①编码器用连接器（大型 JL10）
②电机・制动器用连接器

●电机型号（带键轴） 质量:14.6 kg

电压	有油封	带保护唇
200 V	MHMF202L1H6M	MHMF202L1H8M

● 直轴的型号，请参照 P.184「型号的识别方法」。
● 可能会有尺寸变更的情况，如果用于设计目的，请咨询确切尺寸。

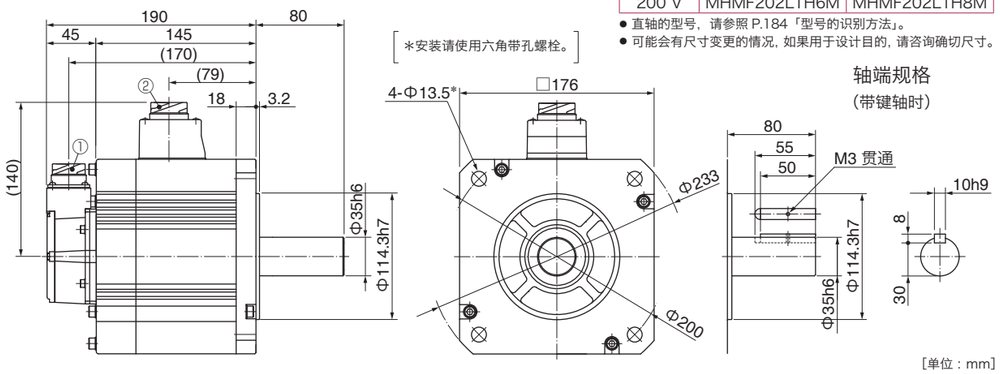

＊安装请使用六角带孔螺栓。

轴端规格
（带键轴时）

[单位：mm]

MHMF 3.0 kW

大型连接器型（JL10） ・无制动器 ・有油封 / 带保护唇 ・带键轴 / 直轴

①编码器用连接器（大型 JL10）
②电机用连接器

●电机型号（带键轴） 质量:13.8 kg

电压	有油封	带保护唇
200 V	MHMF302L1G6M	MHMF302L1G8M

● 直轴的型号，请参照 P.184「型号的识别方法」。
● 可能会有尺寸变更的情况，如果用于设计目的，请咨询确切尺寸。

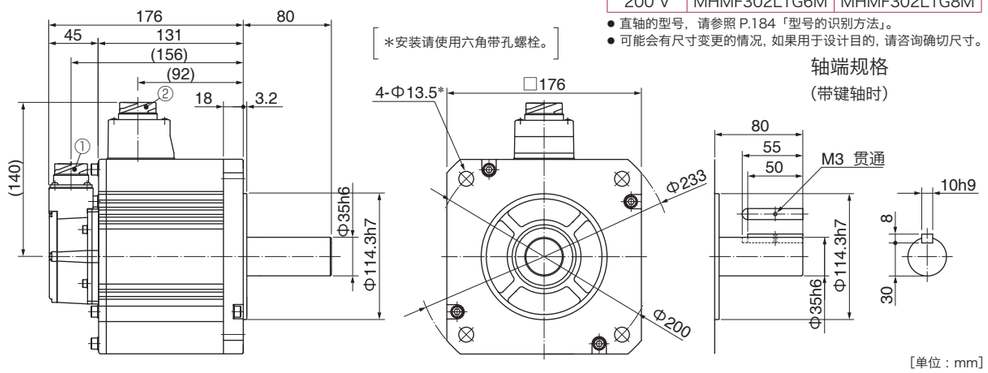

＊安装请使用六角带孔螺栓。

轴端规格
（带键轴时）

[单位：mm]

大型连接器型（JL10） ・有制动器 ・有油封 / 带保护唇 ・带键轴 / 直轴

①编码器用连接器（大型 JL10）
②电机・制动器用连接器

●电机型号（带键轴） 质量:17.2 kg

电压	有油封	带保护唇
200 V	MHMF302L1H6M	MHMF302L1H8M

● 直轴的型号，请参照 P.184「型号的识别方法」。
● 可能会有尺寸变更的情况，如果用于设计目的，请咨询确切尺寸。

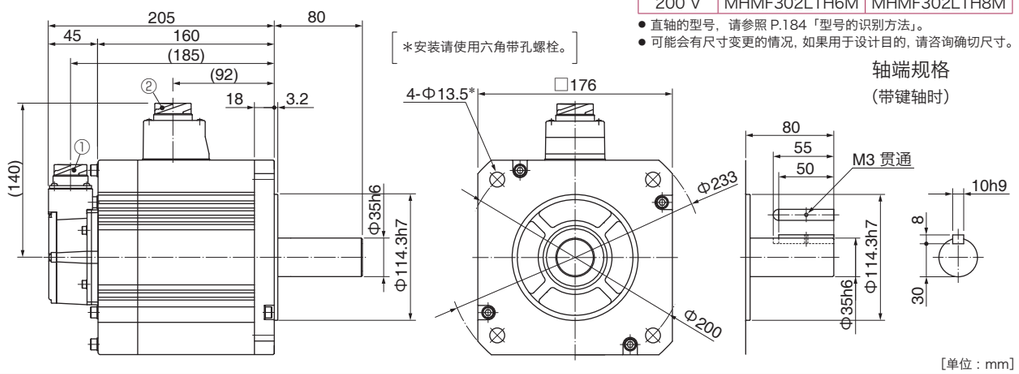

＊安装请使用六角带孔螺栓。

轴端规格
（带键轴时）

[单位：mm]

MHMF 4.0 kW

大型连接器型（JL10） ・无制动器 ・有油封 / 带保护唇 ・带键轴 / 直轴

①编码器用连接器（大型 JL10）
②电机用连接器

●电机型号（带键轴） 质量:16.2 kg

电压	有油封	带保护唇
200 V	MHMF402L1G6M	MHMF402L1G8M

● 直轴的型号，请参照 P.184「型号的识别方法」。
● 可能会有尺寸变更的情况，如果用于设计目的，请咨询确切尺寸。

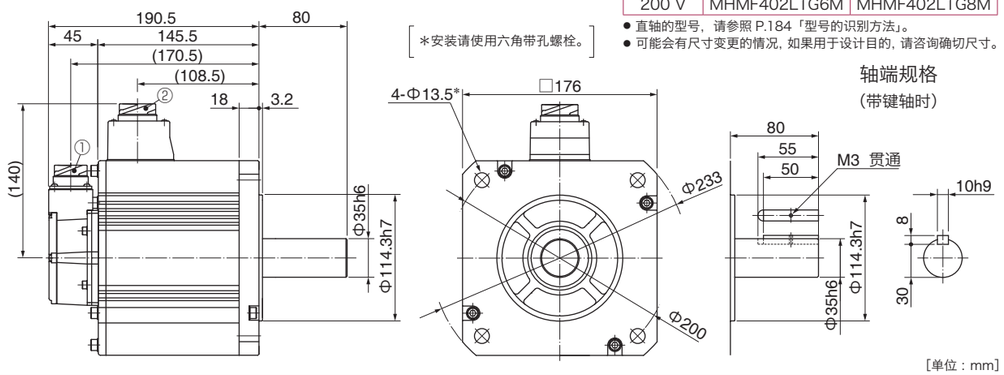

＊安装请使用六角带孔螺栓。

轴端规格
（带键轴时）

[单位：mm]

MHMF 4.0 kW

大型连接器型（JL10） ・有制动器 ・有油封 / 带保护唇 ・带键轴 / 直轴

①编码器用连接器（大型 JL10）
②电机・制动器用连接器

质量:19.4 kg

●电机型号（带键轴）

电压	有油封	带保护唇
200 V	MHMF402L1H6M	MHMF402L1H8M

● 直轴的型号，请参照 P.184「型号的识别方法」。
● 可能会有尺寸变更的情况，如果用于设计目的，请咨询确切尺寸。

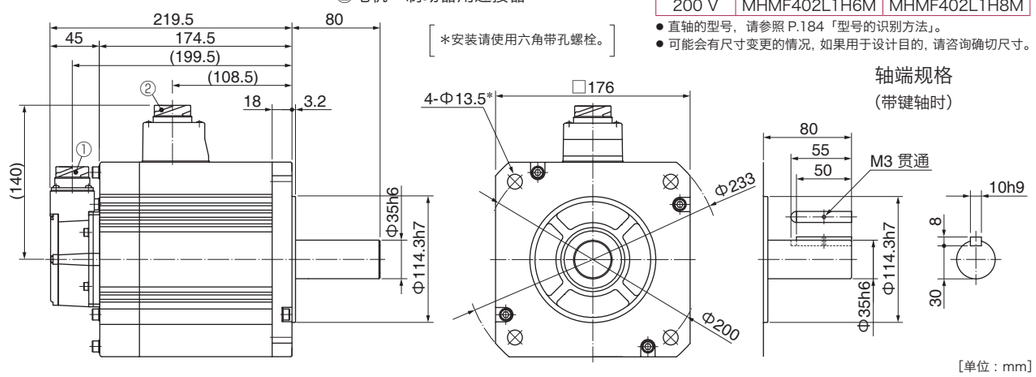

*安装请使用六角带孔螺栓。

轴端规格
（带键轴时）

[单位：mm]

MHMF 5.0 kW

大型连接器型（JL10） ・无制动器 ・有油封 / 带保护唇 ・带键轴 / 直轴

①编码器用连接器（大型 JL10）
②电机用连接器

质量:19.6 kg

●电机型号（带键轴）

电压	有油封	带保护唇
200 V	MHMF502L1G6M	MHMF502L1G8M

● 直轴的型号，请参照 P.184「型号的识别方法」。
● 可能会有尺寸变更的情况，如果用于设计目的，请咨询确切尺寸。

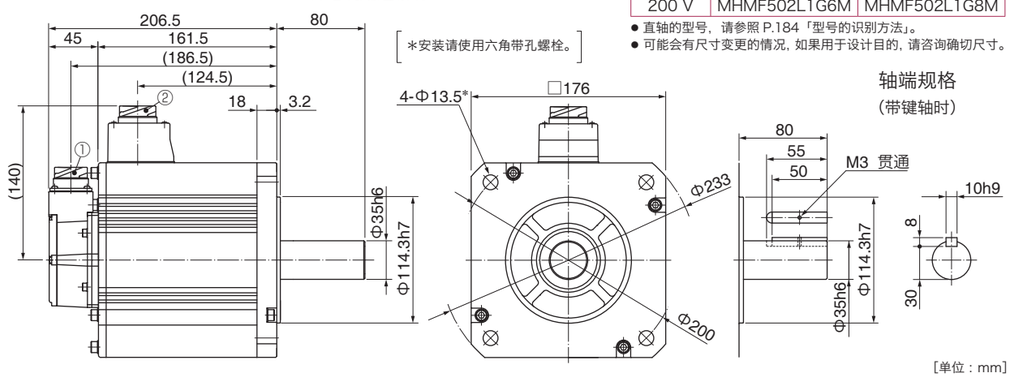

*安装请使用六角带孔螺栓。

轴端规格
（带键轴时）

[单位：mm]

大型连接器型（JL10） ・有制动器 ・有油封 / 带保护唇 ・带键轴 / 直轴

①编码器用连接器（大型 JL10）
②电机・制动器用连接器

质量:22.8 kg

●电机型号（带键轴）

电压	有油封	带保护唇
200 V	MHMF502L1H6M	MHMF502L1H8M

● 直轴的型号，请参照 P.184「型号的识别方法」。
● 可能会有尺寸变更的情况，如果用于设计目的，请咨询确切尺寸。

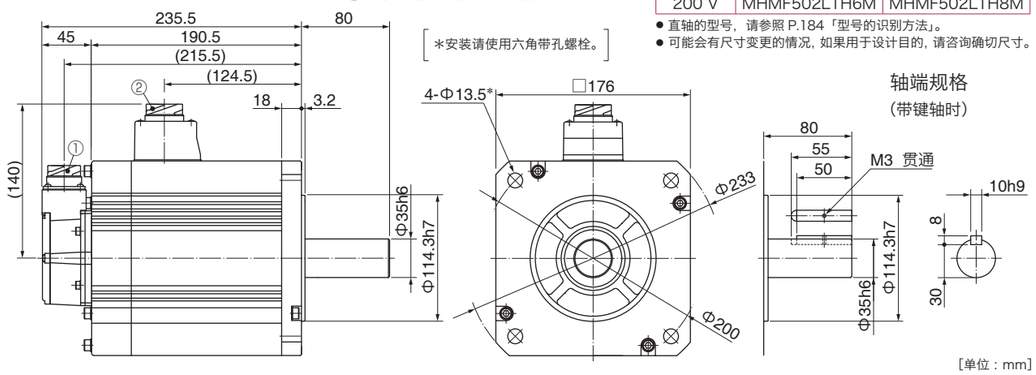

*安装请使用六角带孔螺栓。

轴端规格
（带键轴时）

[单位：mm]

MDMF 1.0 kW

大型连接器型（JL10） ・无制动器 ・有油封 / 带保护唇 ・带键轴 / 直轴

①编码器用连接器（大型 JL10）
②电机用连接器

质量:4.6 kg

●电机型号（带键轴）

电压	有油封	带保护唇
200 V	MDMF102L1G6M	MDMF102L1G8M

● 直轴的型号，请参照 P.184「型号的识别方法」。
● 可能会有尺寸变更的情况，如果用于设计目的，请咨询确切尺寸。

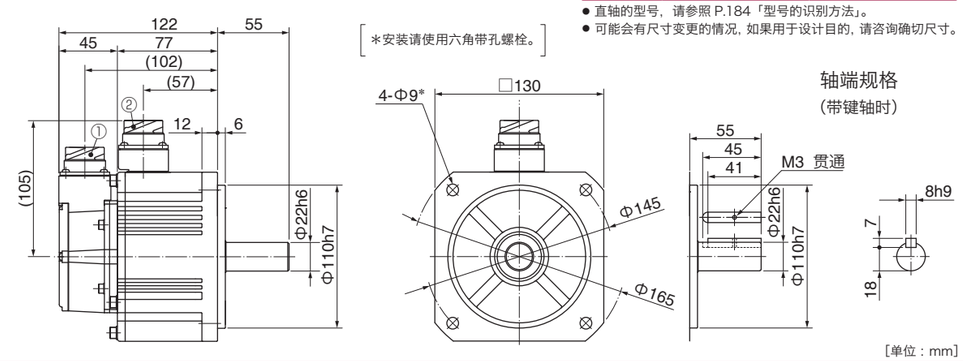

*安装请使用六角带孔螺栓。

轴端规格
（带键轴时）

[单位：mm]

大型连接器型（JL10） ・有制动器 ・有油封 / 带保护唇 ・带键轴 / 直轴

①编码器用连接器（大型 JL10）
②电机・制动器用连接器

质量:6.1 kg

●电机型号（带键轴）

电压	有油封	带保护唇
200 V	MDMF102L1H6M	MDMF102L1H8M

● 直轴的型号，请参照 P.184「型号的识别方法」。
● 可能会有尺寸变更的情况，如果用于设计目的，请咨询确切尺寸。

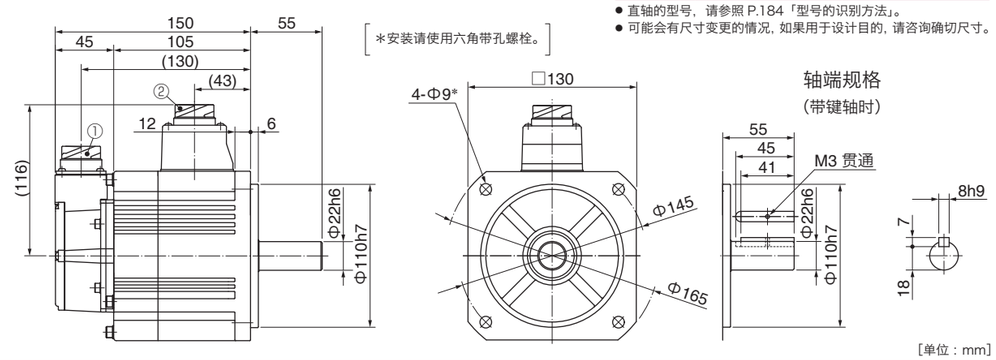

*安装请使用六角带孔螺栓。

轴端规格
（带键轴时）

[单位：mm]

MDMF 1.5 kW

大型连接器型（JL10） ・无制动器 ・有油封 / 带保护唇 ・带键轴 / 直轴

①编码器用连接器（大型 JL10）
②电机用连接器

质量:5.7 kg

●电机型号（带键轴）

电压	有油封	带保护唇
200 V	MDMF152L1G6M	MDMF152L1G8M

● 直轴的型号，请参照 P.184「型号的识别方法」。
● 可能会有尺寸变更的情况，如果用于设计目的，请咨询确切尺寸。

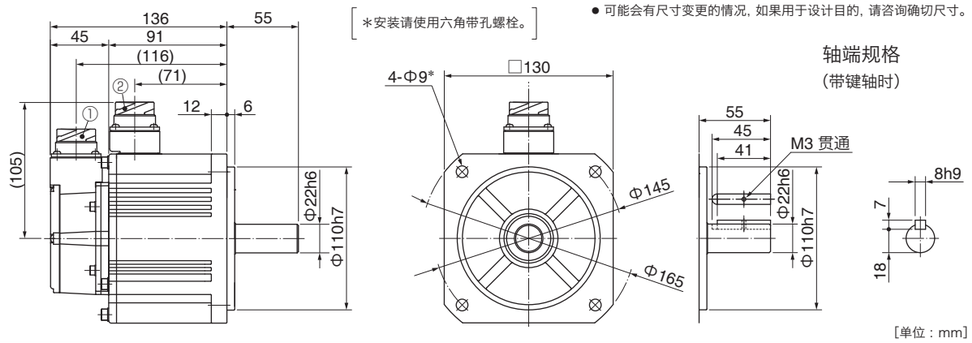

*安装请使用六角带孔螺栓。

轴端规格
（带键轴时）

[单位：mm]

MDMF 1.5 kW

大型连接器型（JL10） ・有制动器 ・有油封 / 带保护唇 ・带键轴 / 直轴

①编码器用连接器（大型 JL10）
②电机・制动器用连接器

质量:7.2 kg

●电机型号（带键轴）

电压	有油封	带保护唇
200 V	MDMF152L1H6M	MDMF152L1H8M

● 直轴的型号，请参照 P.184「型号的识别方法」。
● 可能会有尺寸变更的情况，如果用于设计目的，请咨询确切尺寸。

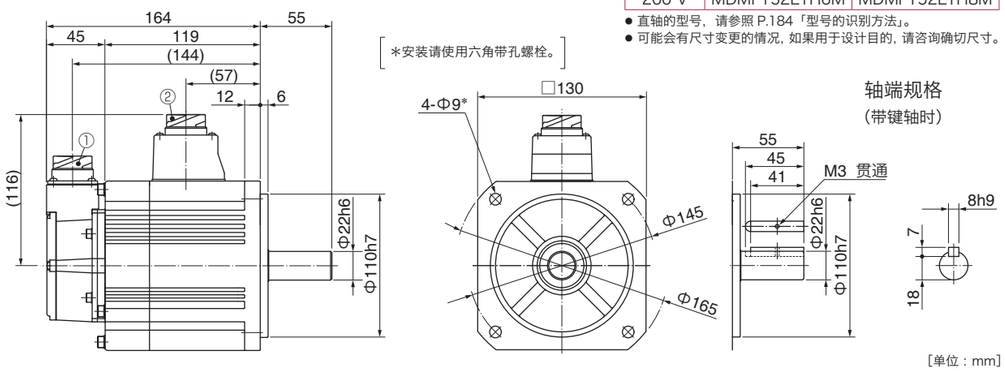

[单位：mm]

MDMF 2.0 kW

大型连接器型（JL10） ・无制动器 ・有油封 / 带保护唇 ・带键轴 / 直轴

①编码器用连接器（大型 JL10）
②电机用连接器

质量:6.9 kg

●电机型号（带键轴）

电压	有油封	带保护唇
200 V	MDMF202L1G6M	MDMF202L1G8M

● 直轴的型号，请参照 P.184「型号的识别方法」。
● 可能会有尺寸变更的情况，如果用于设计目的，请咨询确切尺寸。

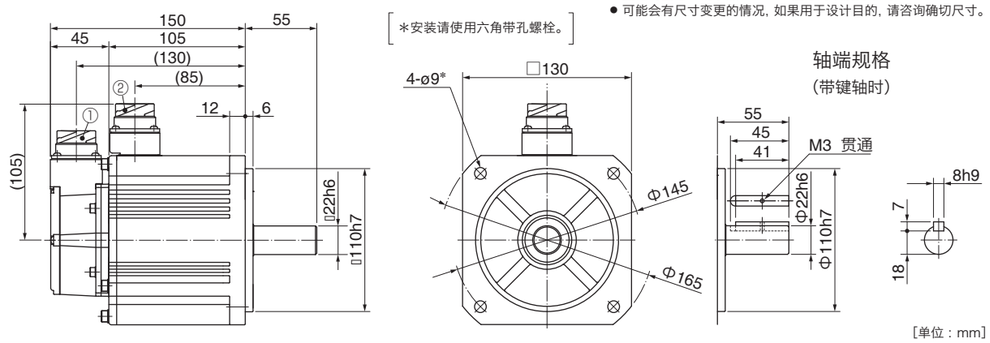

[单位：mm]

大型连接器型（JL10） ・有制动器 ・有油封 / 带保护唇 ・带键轴 / 直轴

①编码器用连接器（大型 JL10）
②电机・制动器用连接器

质量:8.4 kg

●电机型号（带键轴）

电压	有油封	带保护唇
200 V	MDMF202L1H6M	MDMF202L1H8M

● 直轴的型号，请参照 P.184「型号的识别方法」。
● 可能会有尺寸变更的情况，如果用于设计目的，请咨询确切尺寸。

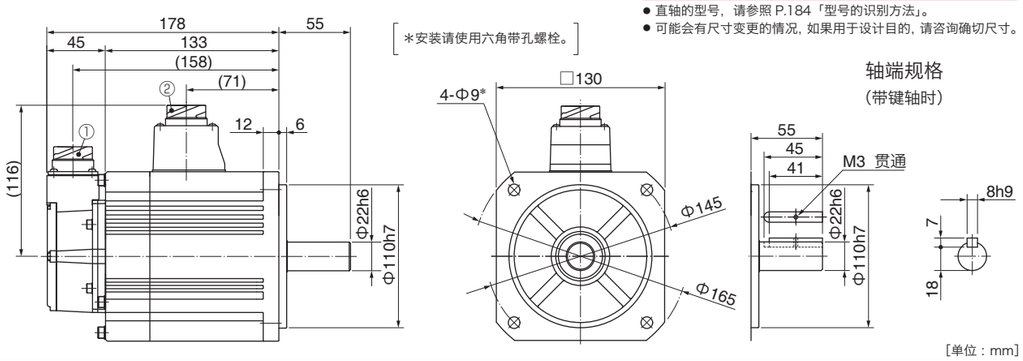

[单位：mm]

MDMF 3.0 kW

大型连接器型（JL10） ・无制动器 ・有油封 / 带保护唇 ・带键轴 / 直轴

①编码器用连接器（大型 JL10）
②电机用连接器

质量:9.3 kg

●电机型号（带键轴）

电压	有油封	带保护唇
200 V	MDMF302L1G6M	MDMF302L1G8M

● 直轴的型号，请参照 P.184「型号的识别方法」。
● 可能会有尺寸变更的情况，如果用于设计目的，请咨询确切尺寸。

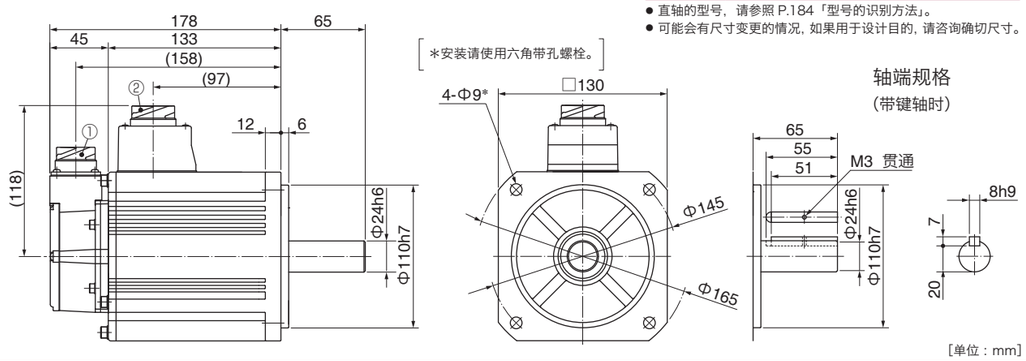

[单位：mm]

大型连接器型（JL10） ・有制动器 ・有油封 / 带保护唇 ・带键轴 / 直轴

①编码器用连接器（大型 JL10）
②电机・制动器用连接器

质量:10.9 kg

●电机型号（带键轴）

电压	有油封	带保护唇
200 V	MDMF302L1H6M	MDMF302L1H8M

● 直轴的型号，请参照 P.184「型号的识别方法」。
● 可能会有尺寸变更的情况，如果用于设计目的，请咨询确切尺寸。

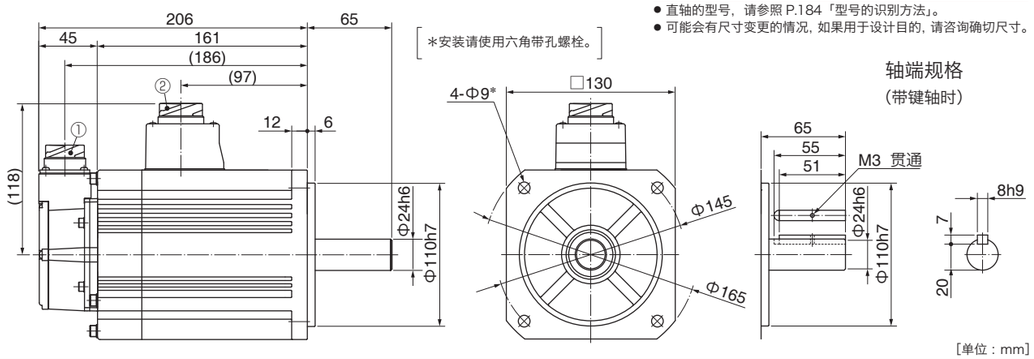

[单位：mm]

MDMF 4.0 kW

大型连接器型（JL10） ・无制动器 ・有油封 / 带保护唇 ・带键轴 / 直轴

①编码器用连接器（大型 JL10）
②电机用连接器

质量:13.4 kg

●电机型号（带键轴）

电压	有油封	带保护唇
200 V	MDMF402L1G6M	MDMF402L1G8M

● 直轴的型号，请参照 P.184「型号的识别方法」。
● 可能会有尺寸变更的情况，如果用于设计目的，请咨询确切尺寸。

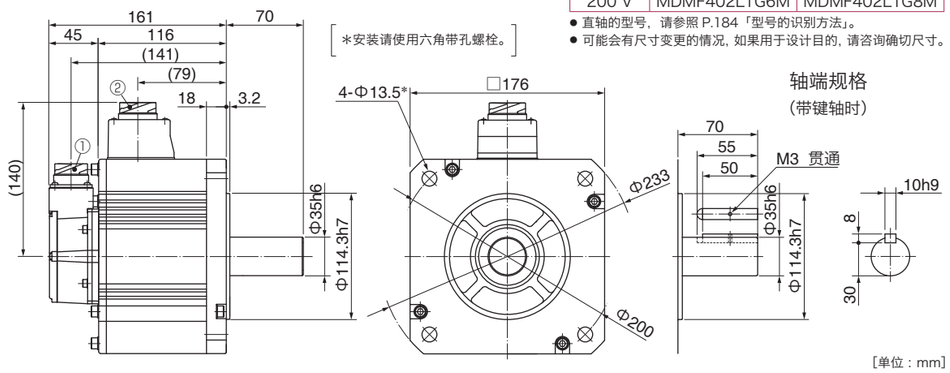

[单位：mm]

MDMF 4.0 kW

大型连接器型（JL10） ・有制动器 ・有油封 / 带保护唇 ・带键轴 / 直轴

①编码器用连接器（大型 JL10）
②电机・制动器用连接器

质量:16.8 kg

●电机型号（带键轴）

电压	有油封	带保护唇
200 V	MDMF402L1H6M	MDMF402L1H8M

● 直轴的型号，请参照 P.184「型号的识别方法」。
● 可能会有尺寸变更的情况，如果用于设计目的，请咨询确切尺寸。

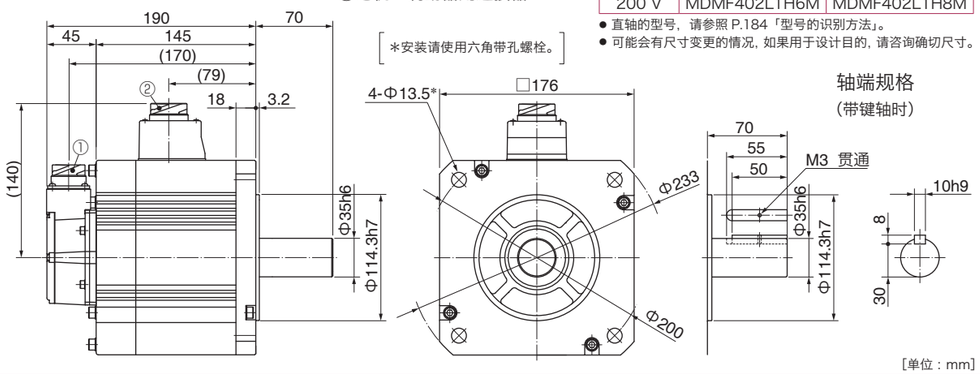

[单位：mm]

MDMF 5.0 kW

大型连接器型（JL10） ・无制动器 ・有油封 / 带保护唇 ・带键轴 / 直轴

①编码器用连接器（大型 JL10）
②电机用连接器

质量:15.6 kg

●电机型号（带键轴）

电压	有油封	带保护唇
200 V	MDMF502L1G6M	MDMF502L1G8M

● 直轴的型号，请参照 P.184「型号的识别方法」。
● 可能会有尺寸变更的情况，如果用于设计目的，请咨询确切尺寸。

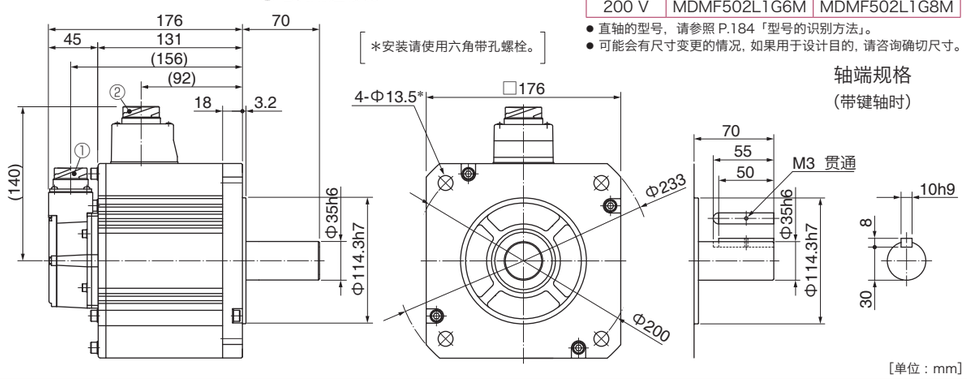

[单位：mm]

大型连接器型（JL10） ・有制动器 ・有油封 / 带保护唇 ・带键轴 / 直轴

①编码器用连接器（大型 JL10）
②电机・制动器用连接器

质量:19.0 kg

●电机型号（带键轴）

电压	有油封	带保护唇
200 V	MDMF502L1H6M	MDMF502L1H8M

● 直轴的型号，请参照 P.184「型号的识别方法」。
● 可能会有尺寸变更的情况，如果用于设计目的，请咨询确切尺寸。

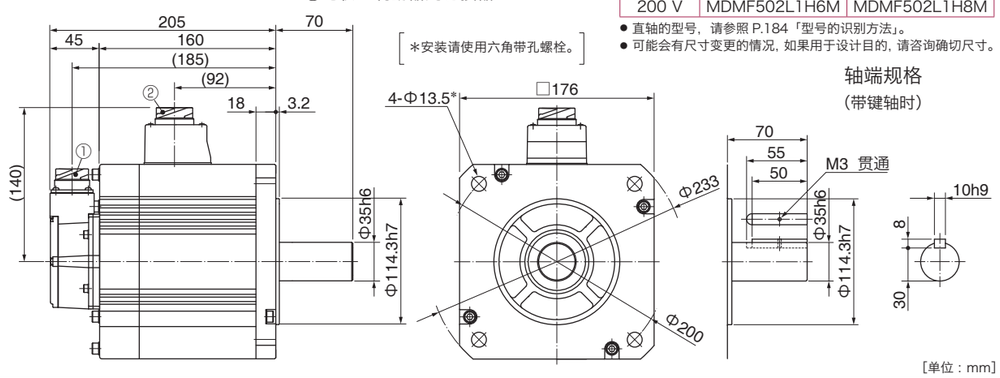

[单位：mm]

MGMF 0.85 kW

大型连接器型（JL10） ・无制动器 ・有油封 / 带保护唇 ・带键轴 / 直轴

①编码器用连接器（大型 JL10）
②电机用连接器

质量:4.6 kg

●电机型号（带键轴）

电压	有油封	带保护唇
200 V	MGMF092L1G6M	MGMF092L1G8M

● 直轴的型号，请参照 P.184「型号的识别方法」。
● 可能会有尺寸变更的情况，如果用于设计目的，请咨询确切尺寸。

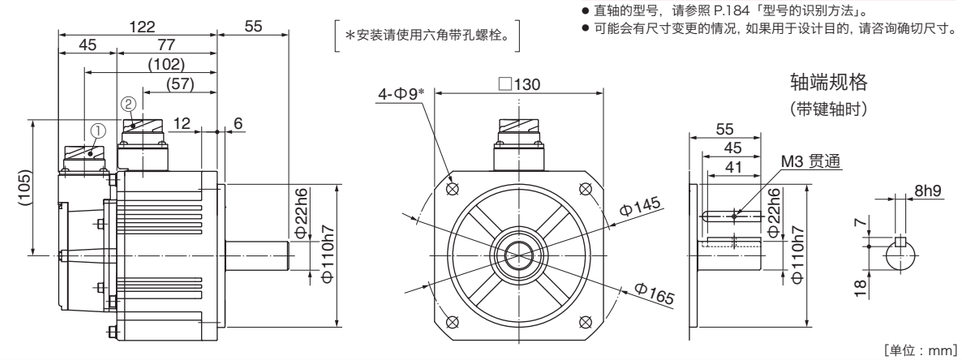

[单位：mm]

大型连接器型（JL10） ・有制动器 ・有油封 / 带保护唇 ・带键轴 / 直轴

①编码器用连接器（大型 JL10）
②电机・制动器用连接器

质量:6.1 kg

●电机型号（带键轴）

电压	有油封	带保护唇
200 V	MGMF092L1H6M	MGMF092L1H8M

● 直轴的型号，请参照 P.184「型号的识别方法」。
● 可能会有尺寸变更的情况，如果用于设计目的，请咨询确切尺寸。

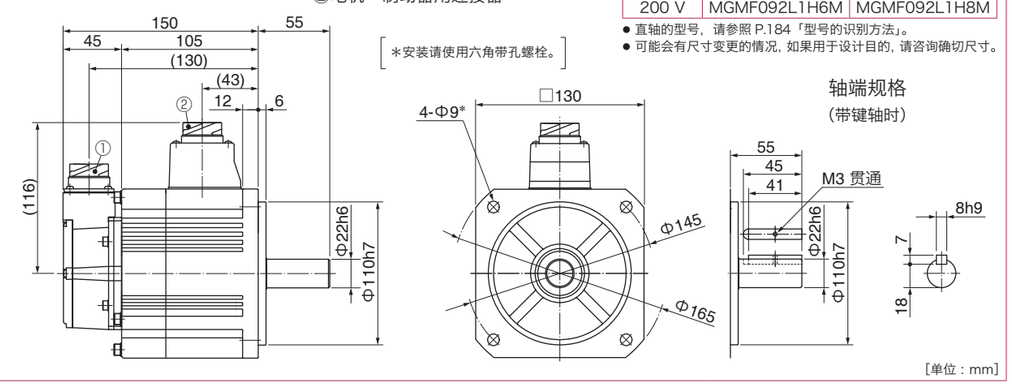

[单位：mm]

MGMF 1.3 kW

大型连接器型（JL10） ・无制动器 ・有油封 / 带保护唇 ・带键轴 / 直轴

①编码器用连接器（大型 JL10）
②电机用连接器

质量:5.7 kg

●电机型号（带键轴）

电压	有油封	带保护唇
200 V	MGMF132L1G6M	MGMF132L1G8M

● 直轴的型号，请参照 P.184 型号的识别方法」。
● 可能会有尺寸变更的情况，如果用于设计目的，请咨询确切尺寸。

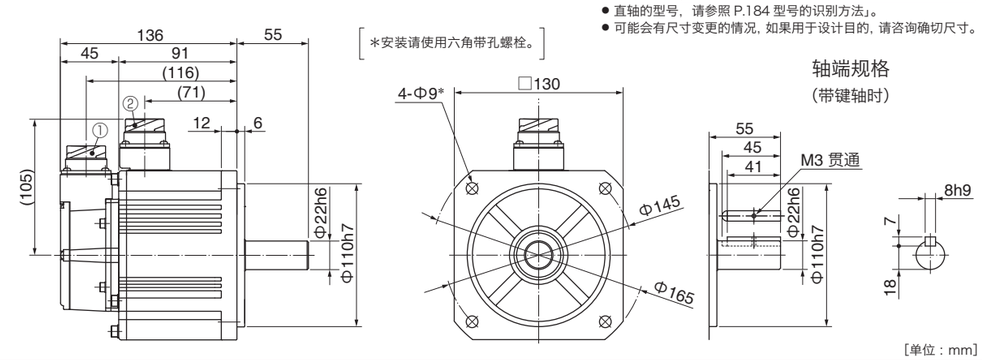

[单位：mm]

MGMF 1.3 kW

大型连接器型（JL10）　・有制动器　・有油封 / 带保护唇　・带键轴 / 直轴

①编码器用连接器（大型 JL10）
②电机・制动器用连接器

质量:7.5 kg

●电机型号（带键轴）

电压	有油封	带保护唇
200 V	MGMF132L1H6M	MGMF132L1H8M

● 直轴的型号，请参照 P.184「型号的识别方法」。
● 可能会有尺寸变更的情况，如果用于设计目的，请咨询确切尺寸。

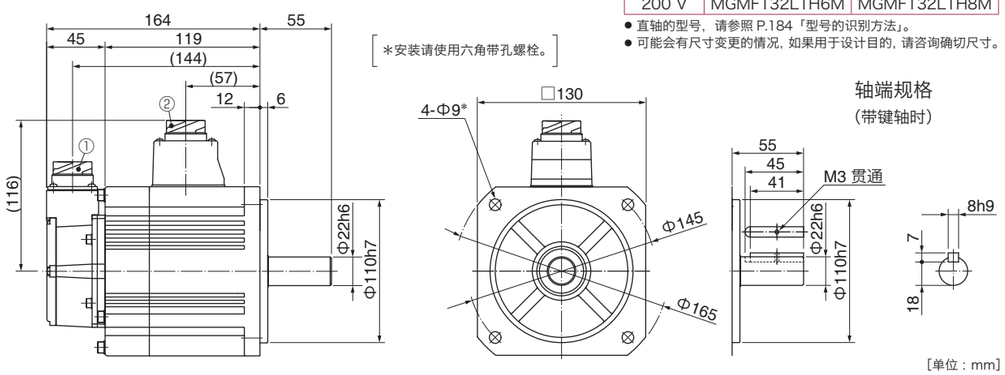

＊安装请使用六角带孔螺栓。

MGMF 1.8 kW

大型连接器型（JL10）　・无制动器　・有油封 / 带保护唇　・带键轴 / 直轴

①编码器用连接器（大型 JL10）
②电机用连接器

质量:6.9 kg

●电机型号（带键轴）

电压	有油封	带保护唇
200 V	MGMF182L1G6M	MGMF182L1G8M

● 直轴的型号，请参照 P.184「型号的识别方法」。
● 可能会有尺寸变更的情况，如果用于设计目的，请咨询确切尺寸。

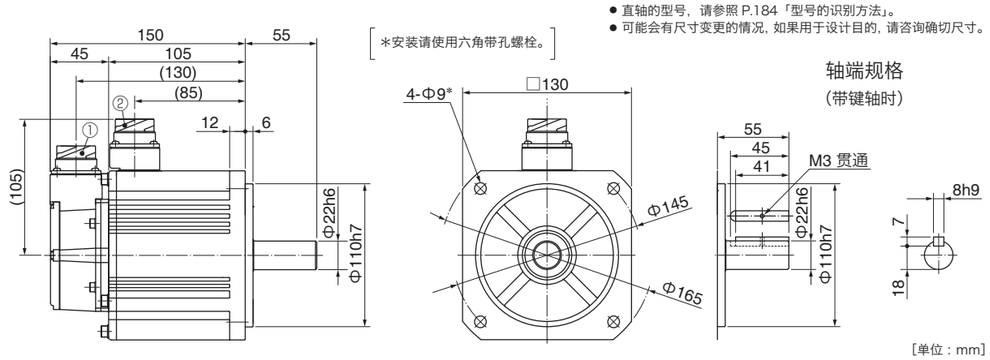

＊安装请使用六角带孔螺栓。

大型连接器型（JL10）　・有制动器　・有油封 / 带保护唇　・带键轴 / 直轴

①编码器用连接器（大型 JL10）
②电机・制动器用连接器

质量:8.4 kg

●电机型号（带键轴）

电压	有 油封	带保护唇
200 V	MGMF182L1H6M	MGMF182L1H8M

● 直轴的型号，请参照 P.184「型号的识别方法」。
● 可能会有尺寸变更的情况，如果用于设计目的，请咨询确切尺寸。

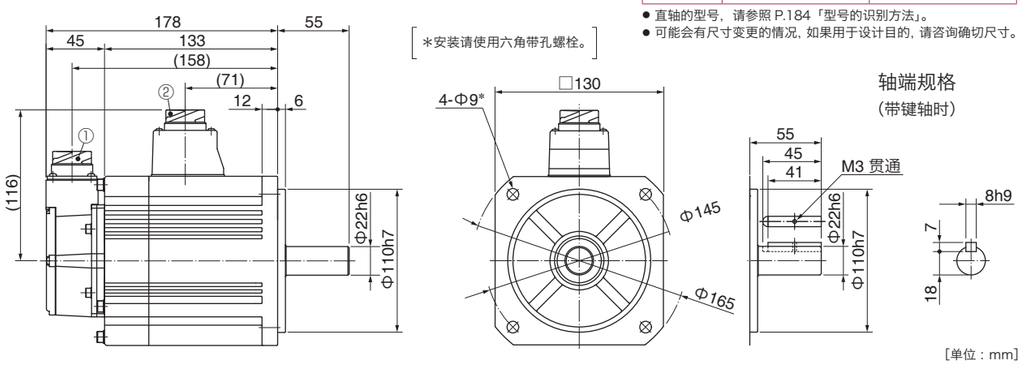

＊安装请使用六角带孔螺栓。

MGMF 2.4 kW

大型连接器型（JL10）　・无制动器　・有油封 / 带保护唇　・带键轴 / 直轴

①编码器用连接器（大型 JL10）
②电机用连接器

质量:13.4 kg

●电机型号（带键轴）

电压	有油封	带保护唇
200 V	MGMF242L1G6M	MGMF242L1G8M

● 直轴的型号，请参照 P.184「型号的识别方法」。
● 可能会有尺寸变更的情况，如果用于设计目的，请咨询确切尺寸。

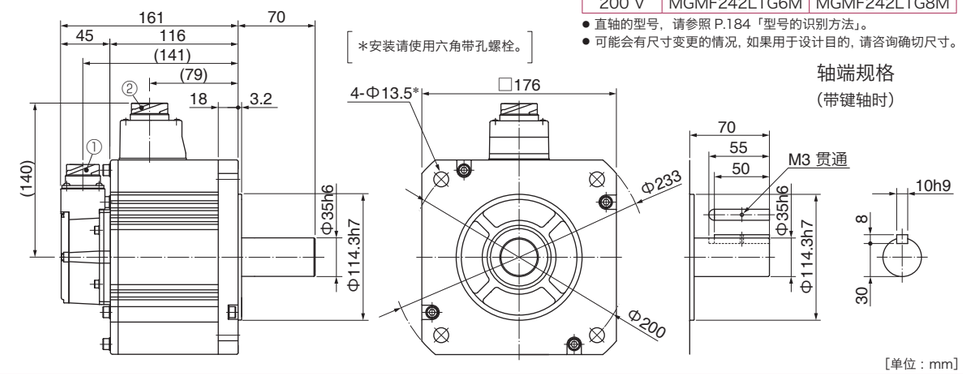

＊安装请使用六角带孔螺栓。

大型连接器型（JL10）　・有制动器　・有油封 / 带保护唇　・带键轴 / 直轴

①编码器用连接器（大型 JL10）
②电机・制动器用连接器

质量:16.8 kg

●电机型号（带键轴）

电压	有油封	带保护唇
200 V	MGMF242L1H6M	MGMF242L1H8M

● 直轴的型号，请参照 P.184「型号的识别方法」。
● 可能会有尺寸变更的情况，如果用于设计目的，请咨询确切尺寸。

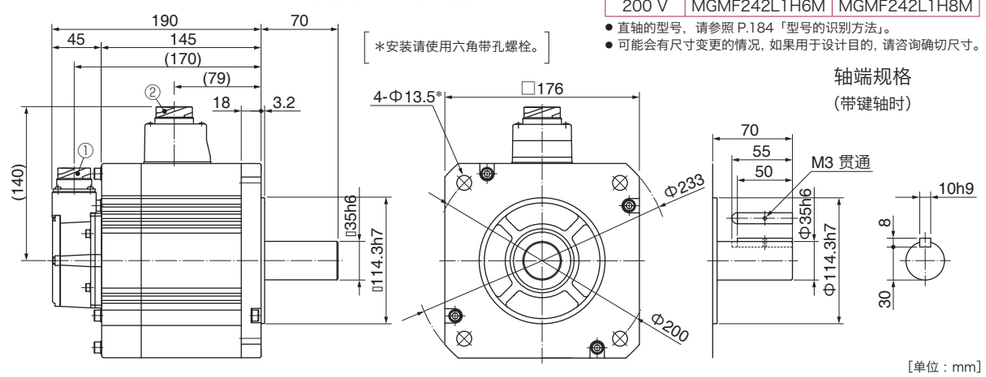

＊安装请使用六角带孔螺栓。

MGMF 2.9 kW

大型连接器型（JL10）　・无制动器　・有油封 / 带保护唇　・带键轴 / 直轴

①编码器用连接器（大型 JL10）
②电机用连接器

质量:13.4 kg

●电机型号（带键轴）

电压	有油封	带保护唇
200 V	MGMF292L1G6M	MGMF292L1G8M

● 直轴的型号，请参照 P.184「型号的识别方法」。
● 可能会有尺寸变更的情况，如果用于设计目的，请咨询确切尺寸。

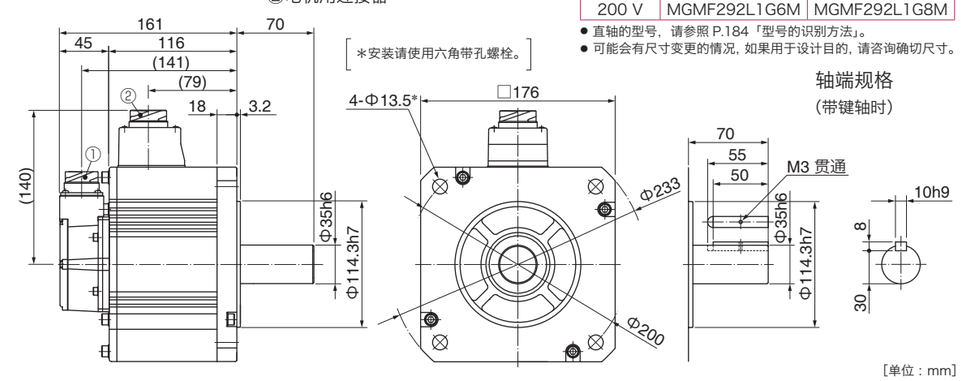

＊安装请使用六角带孔螺栓。

MGMF 2.9 kW

大型连接器型（JL10）　・有制动器　・有油封 / 带保护唇　・带键轴 / 直轴

①编码器用连接器（大型 JL10）
②电机・制动器用连接器

●电机型号（带键轴）　质量:16.8 kg

电压	有油封	带保护唇
200 V	MGMF292L1H6M	MGMF292L1H8M

● 直轴的型号，请参照 P.184「型号的识别方法」。
● 可能会有尺寸变更的情况，如果用于设计目的，请咨询确切尺寸。

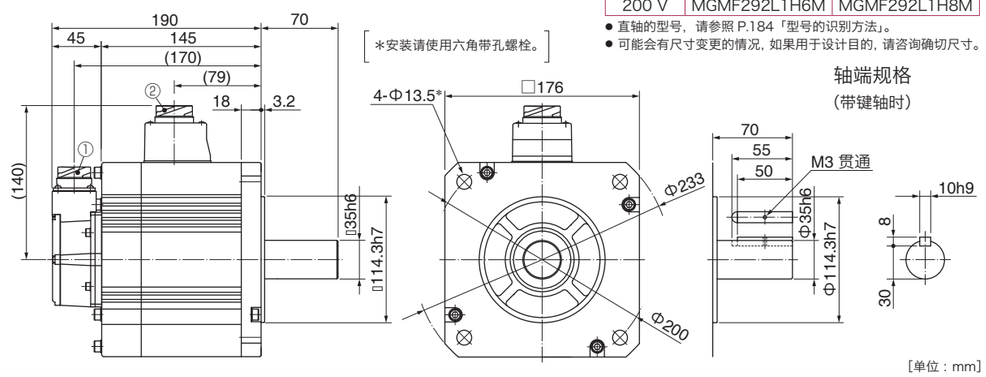

[单位：mm]

MGMF 4.4 kW

大型连接器型（JL10）　・无制动器　・有油封 / 带保护唇　・带键轴 / 直轴

①编码器用连接器（大型 JL10）
②电机用连接器

●电机型号（带键轴）　质量:15.6 kg

电压	有油封	带保护唇
200 V	MGMF442L1G6M	MGMF442L1G8M

● 直轴的型号，请参照 P.184「型号的识别方法」。
● 可能会有尺寸变更的情况，如果用于设计目的，请咨询确切尺寸。

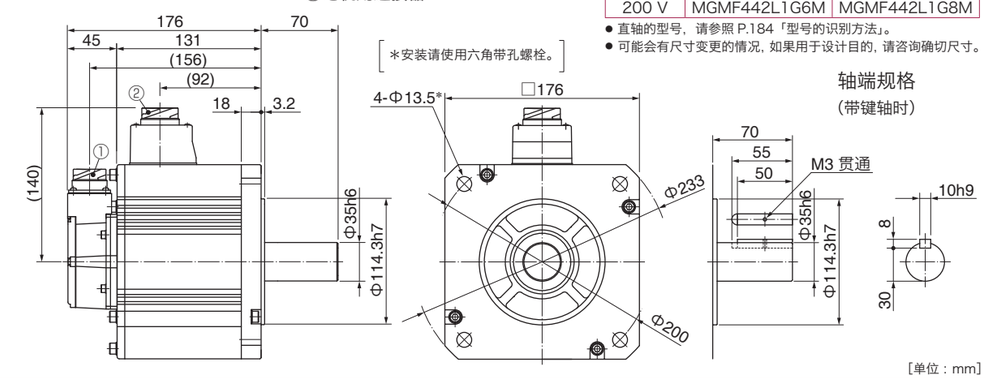

[单位：mm]

大型连接器型（JL10）　・有制动器　・有油封 / 带保护唇　・带键轴 / 直轴

①编码器用连接器（大型 JL10）
②电机・制动器用连接器

●电机型号（带键轴）　质量:19.0 kg

电压	有油封	带保护唇
200 V	MGMF442L1H6M	MGMF442L1H8M

● 直轴的型号，请参照 P.184「型号的识别方法」。
● 可能会有尺寸变更的情况，如果用于设计目的，请咨询确切尺寸。

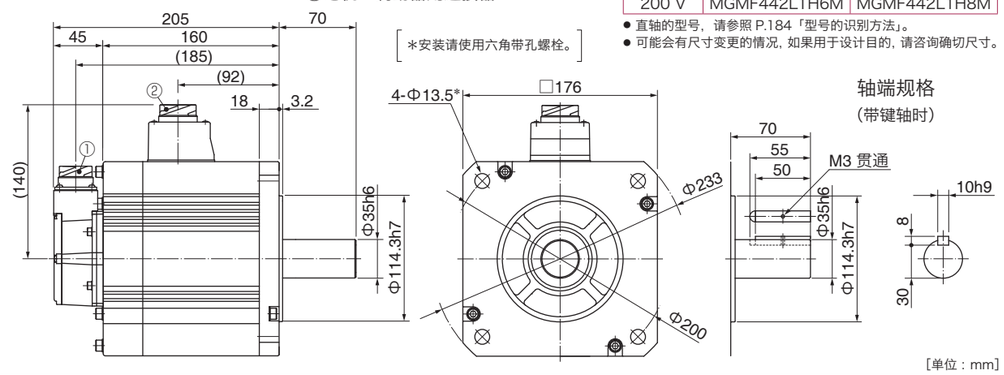

[单位：mm]

MEMO

带减速机的伺服电机机型

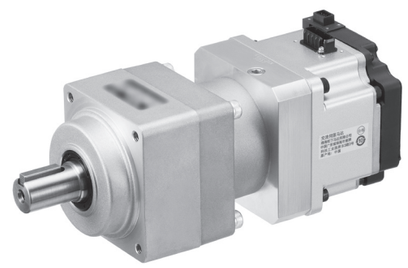

MQMF
100 W ～ 400 W

MHMF
100 W ～ 750 W

减速比	电机功率（W）				减速机种类
	100	200	400	750	
1/5	●	●	●	●	高精度用
1/9	●	●	●	●	
1/15	●	●	●	●	
1/25	●	●	●	●	

＊MQMF 没有 750 W。
＊MHMF 没有 100 W 及 400 W 的 1/25。

减速机的效率、输出转矩、旋转速度的变化倾向如下所示。

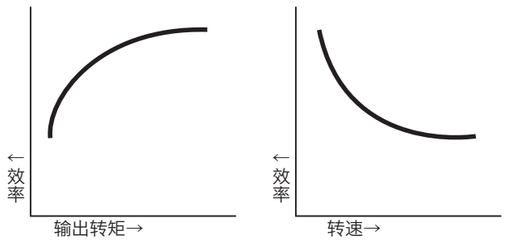

带减速机的伺服电机一般规格

项　目		规　格
减速机	减速机背隙	在减速机输出轴的 3 分（初始值）以下
	减速机构造	行星减速机
	减速机功率	76 %～ 87 %
	润滑	油脂润滑
	输出轴旋转方向	与电机输出轴同一旋转方向
	安装方法	法兰安装
	容许负载惯量比（根据伺服电机的换算值）	伺服电机转子惯量的 10 倍以下
	保护等级	相当于 IP44（减速机部分）
环境	使用温度	0 ℃～ 40 ℃（无冻结）
	保存温度	－20 ℃～ 65 ℃（最高温度保证：80 ℃　累积 72 小时　无结露）
	使用湿度、保存湿度	20 %～ 85 % RH（无结露）
	振动	旋转时 49 m/s²（5G）以下、停止时 24.5 m/s²（2.5G）以下
	冲击	98 m/s²（10G）以下
	海拔	海拔 1000 m 以下

＊有关型号的匹配请参照索引。

型号的识别方法

M Q M　F　0 1　1　L　3　1　N

N：标准品

符号	类型
MQM	中惯量　扁平型 100 W ～ 400 W
MHM	高惯量 100 W ～ 750 W

符号	系列
F	A6 家族

电机额定功率

符号	额定功率
01	100 W
02	200 W
04	400 W
08	750 W

电压规格

符号	规格
1	100 V
2	200 V

减速比、减速机种类

符号	减速比	电机功率（W）				减速机种类
		100	200	400	750	
1	1/5	●	●	●	●	高精度用
2	1/9	●	●	●	●	
3	1/15	●	●	●	●	
4	1/25	●	●	●	●	

＊MQMF 没有 750 W。
＊MHMF 没有 100 W 及 400 W 的 1/25。

电机构造

符号	电机 I/F	轴	保持制动器	
		带键 带螺纹孔	无	有
3	连接器	●	●	
4		●		●
7	导线	●	●	
8		●		●

旋转编码器规格

符号	方式	脉冲数	分辨率	导线
L	绝对式	23bit	8388608	7 线制

< 须知 >
作为增量式系统（不使用多圈数据）使用时，请勿连接绝对式编码器用电池。

驱动器与带减速机伺服电机的组合一览

电机				驱动器	
				A6SF 系列型号	A6SE 系列型号
电机系列	电源电压	功率 (W)	型号 ※	多功能型 速度・位置・转矩・全闭环类型	位置控制型 位置控制专用型 只限增量式使用
MQMF 中惯量 扁平型	单相 100 V	100	MQMF011L □□ N	MADLT11SF	MADLN11SE
		200	MQMF021L □□ N	MBDLT21SF	MBDLN21SE
		400	MQMF041L □□ N	MCDLT31SF	MCDLN31SE
	单相 / 三相 200 V	100	MQMF012L □□ N	MADLT05SF	MADLN05SE
		200	MQMF022L □□ N	MADLT15SF	MADLN15SE
		400	MQMF042L □□ N	MBDLT25SF	MBDLN25SE
MHMF 高惯量	单相 100 V	100	MHMF011L □□ N	MADLT11SF	MADLN11SE
		200	MHMF021L □□ N	MBDLT21SF	MBDLN21SE
		400	MHMF041L □□ N	MCDLT31SF	MCDLN31SE
	单相 / 三相 200 V	100	MHMF012L □□ N	MADLT05SF	MADLN05SE
		200	MHMF022L □□ N	MADLT15SF	MADLN15SE
		400	MHMF042L □□ N	MBDLT25SF	MBDLN25SE
		750	MHMF082L □□ N	MCDLT35SF	MCDLN35SE

※ 电机型号中的□□为电机构造、减速比的符号。请参照以上「型号的识别方法」。

规格一览 即将发售

带减速机的伺服规格一览

	型 号※	电机功率	减速比	功率	额定转速	最高转速	额定转矩	瞬时最大转矩	电机轴换算减速机+电机惯量比 无制动器	电机轴换算减速机+电机惯量比 有制动器	重 量 无制动器	重 量 有制动器	容许径向负载	容许轴向负载
		(W)		(W)	(r/min)	(r/min)	(N·m)	(N·m)	J(×10⁻⁴kg·m²)		(kg)		(N)	(N)
MQMF 中惯量 扁平型	MQMF01□L□1N	100	1/5	85	600	1300	1.36	5.01	0.210	0.240	1.2	1.4	490	245
	MQMF01□L□2N		1/9	85	333	722	2.45	9.02	0.200	0.230	1.2	1.4	588	294
	MQMF01□L□3N		1/15	81	200	433	3.89	14.4	0.207	0.237	1.4	1.7	784	392
	MQMF01□L□4N		1/25	76	120	260	6.08	22.5	0.287	0.317	2.6	2.9	1670	833
	MQMF02□L□1N	200	1/5	175	600	1300	2.78	10.2	0.650	0.740	1.9	2.3	490	245
	MQMF02□L□2N		1/9	157	333	722	4.49	16.6	0.770	0.860	3.0	3.4	1180	588
	MQMF02□L□3N		1/15	163	200	433	7.78	28.7	0.800	0.890	3.4	3.8	1470	735
	MQMF02□L□4N		1/25	163	120	260	13.0	47.9	0.790	0.880	3.4	3.8	1670	833
	MQMF04□L□1N	400	1/5	331	600	1300	5.27	19.6	1.35	1.43	3.4	3.9	980	490
	MQMF04□L□2N		1/9	331	333	722	9.49	35.3	1.25	1.33	3.4	3.9	1180	588
	MQMF04□L□3N		1/15	335	200	433	16.0	59.4	1.28	1.36	3.8	4.3	1470	735
	MQMF04□L□4N		1/25	327	120	260	26.0	96.9	1.31	1.39	5.4	5.9	2060	1030
MHMF 高惯量	MHMF01□L□1N	100	1/5	85	600	1300	1.36	5.01	0.131	0.134	1.0	1.2	490	245
	MHMF01□L□2N		1/9	85	333	722	2.45	9.02	0.121	0.124	1.0	1.2	588	294
	MHMF01□L□3N		1/15	81	200	433	3.89	14.4	0.124	0.127	1.1	1.3	784	392
	MHMF02□L□1N	200	1/5	175	600	1300	2.78	10.2	0.437	0.457	1.5	1.8	490	245
	MHMF02□L□2N		1/9	157	333	722	4.49	16.6	0.563	0.583	2.5	2.8	1180	588
	MHMF02□L□3N		1/15	163	200	433	7.78	28.7	0.592	0.612	2.9	3.2	1470	735
	MHMF02□L□4N		1/25	163	120	260	13.0	47.9	0.583	0.603	2.9	3.2	1670	833
	MHMF04□L□1N	400	1/5	339	600	1300	5.39	19.6	0.930	0.950	2.8	3.2	980	490
	MHMF04□L□2N		1/9	332	333	722	9.51	35.3	0.833	0.853	2.8	3.2	1180	588
	MHMF04□L□3N		1/15	335	200	433	16.0	59.4	0.862	0.882	3.2	3.6	1470	735
	MHMF082L□1N	750	1/5	672	600	1200	10.7	38.4	2.38	2.48	4.3	5.0	980	490
	MHMF082L□2N		1/9	645	333	667	18.5	68.4	2.32	2.42	5.6	6.3	1470	735
	MHMF082L□3N		1/15	637	200	400	30.4	111	2.25	2.35	6.0	6.7	1760	882
	MHMF082L□4N		1/25	637	120	240	50.7	186	2.22	2.32	6.0	6.7	2060	1030

※ 电机型号中的□为电压规格、电机构造的符号。请参照 P.270「型号的识别方法」。

转矩特性 即将发售

MQMF 系列（100 W ～ 400 W）

驱动器电源电压	电机功率 \ 减速比	1/5	1/9	1/15	1/25
100 V	100 W	MQMF011L□1N 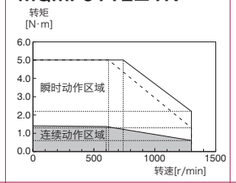	MQMF011L□2N 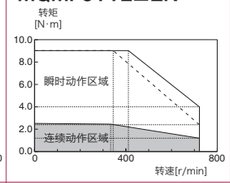	MQMF011L□3N 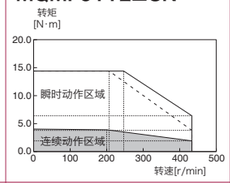	MQMF011L□4N 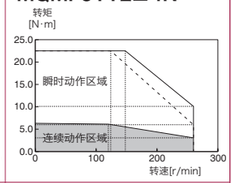
	200 W	MQMF021L□1N 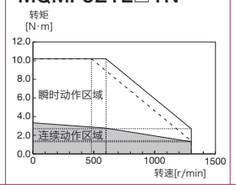	MQMF021L□2N 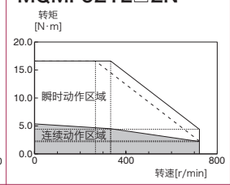	MQMF021L□3N 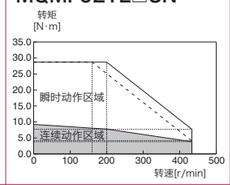	MQMF021L□4N 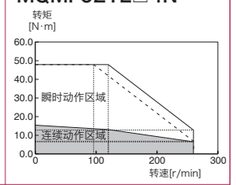
	400 W	MQMF041L□1N 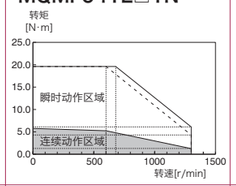	MQMF041L□2N 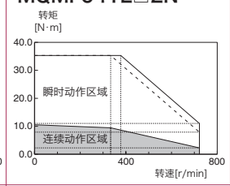	MQMF041L□3N 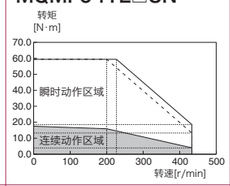	MQMF041L□4N 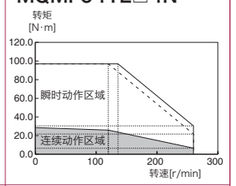
200 V	100 W	MQMF012L□1N 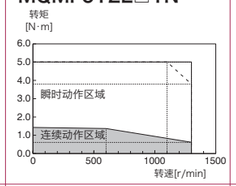	MQMF012L□2N 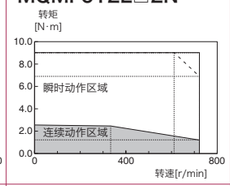	MQMF012L□3N 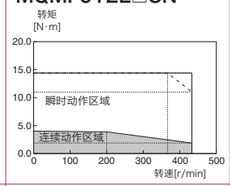	MQMF012L□4N 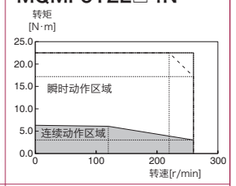
	200 W	MQMF022L□1N 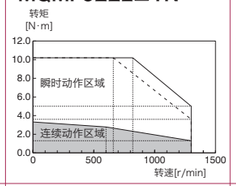	MQMF022L□2N 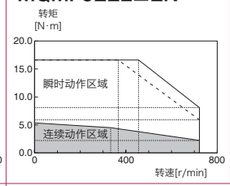	MQMF022L□3N 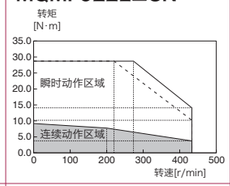	MQMF022L□4N 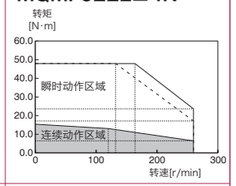
	400 W	MQMF042L□1N 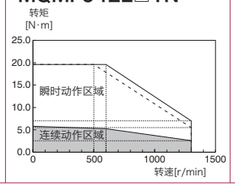	MQMF042L□2N 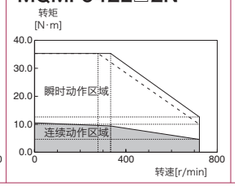	MQMF042L□3N 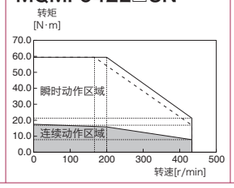	MQMF042L□4N 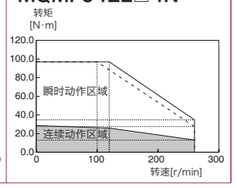

虚线代表驱动器电源电压低于10 %时。

※ 电机型号中的□为电机构造的符号。
请参照 P.270「型号的识别方法」。

连续转矩－环境温度

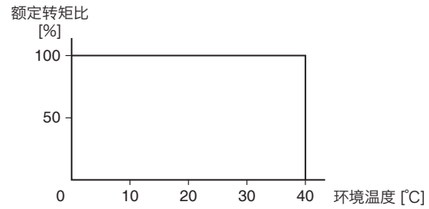

MHMF 系列（100 W ～ 750 W）

驱动器电源电压	电机功率 \ 减速比	1/5	1/9	1/15	1/25
100 V	100 W	MHMF011L□1N *1 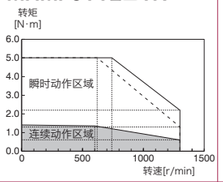	MHMF011L□2N *1 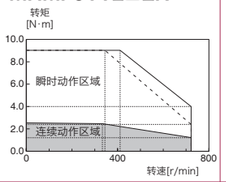	MHMF011L□3N *1 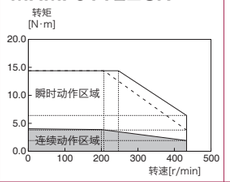	
	200 W	MHMF021L□1N 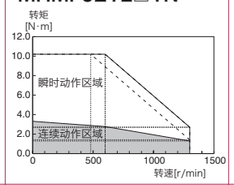	MHMF021L□2N 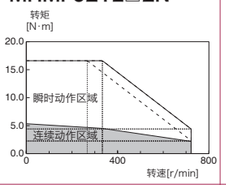	MHMF021L□3N 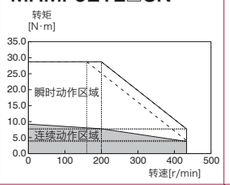	MHMF021L□4N 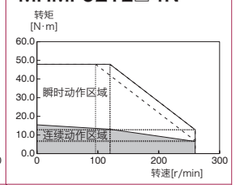
	400 W	MHMF041L□1N *2 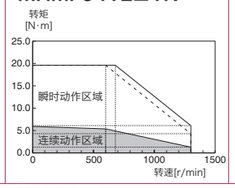	MHMF041L□2N *2 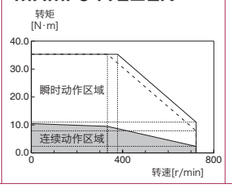	MHMF041L□3N *2 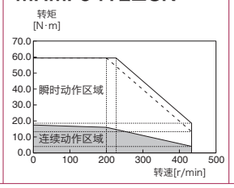	

虚线代表驱动器电源电压低于10 %时。

※ 电机型号中的□为电机构造的符号。请参照 P.270「型号的识别方法」。

*1 连续转矩－环境温度

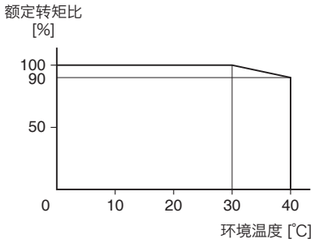

*2 连续转矩－环境温度

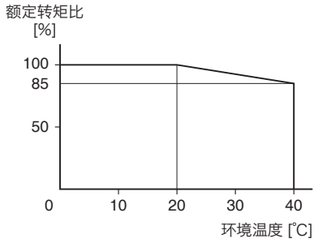

*1, *2 以外 连续转矩－环境温度

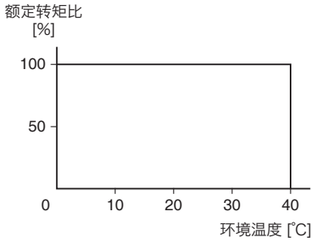

驱动器电源电压	电机功率 \ 减速比	1/5	1/9	1/15	1/25
200 V	100 W	MHMF012L□1N *1 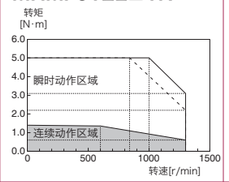	MHMF012L□2N *1 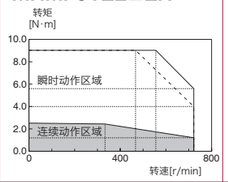	MHMF012L□3N *1 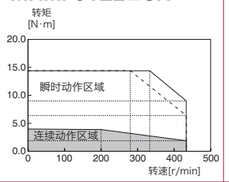	
	200 W	MHMF022L□1N 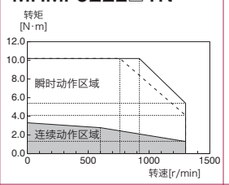	MHMF022L□2N 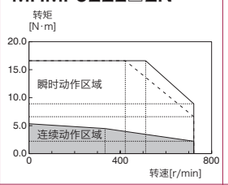	MHMF022L□3N 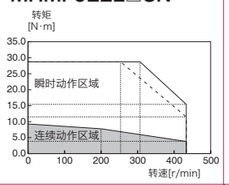	MHMF022L□4N 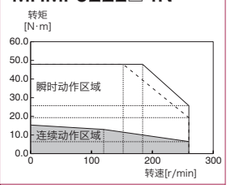
	400 W	MHMF042L□1N *2 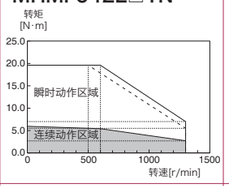	MHMF042L□2N *2 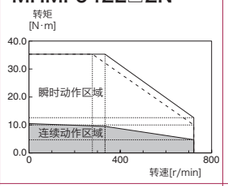	MHMF042L□3N *2 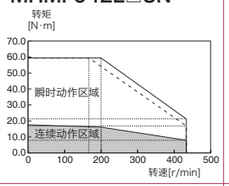	
	750 W	MHMF082L□1N 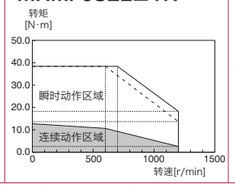	MHMF082L□2N 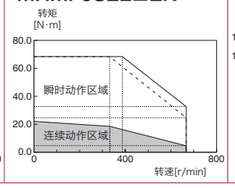	MHMF082L□3N *3 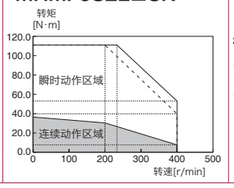	MHMF082L□4N *3 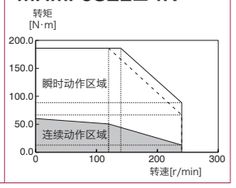

虚线代表驱动器电源电压低于10 %时。

※ 电机型号中的□为电机构造的符号。请参照 P.270「型号的识别方法」。

*1 连续转矩－环境温度

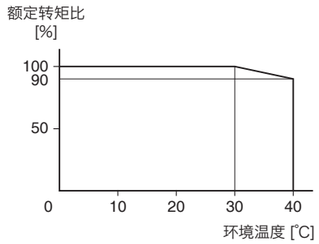

*2 连续转矩－环境温度

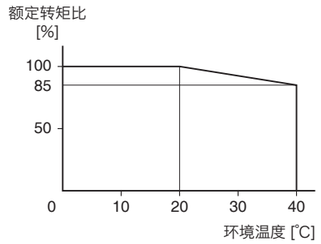

*3 连续转矩－环境温度

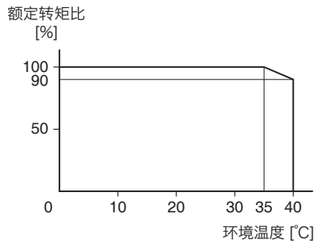

*1, *2, *3 以外 连续转矩－环境温度

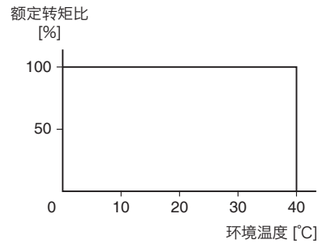

MQMF 系列（导线型）

■无制动器

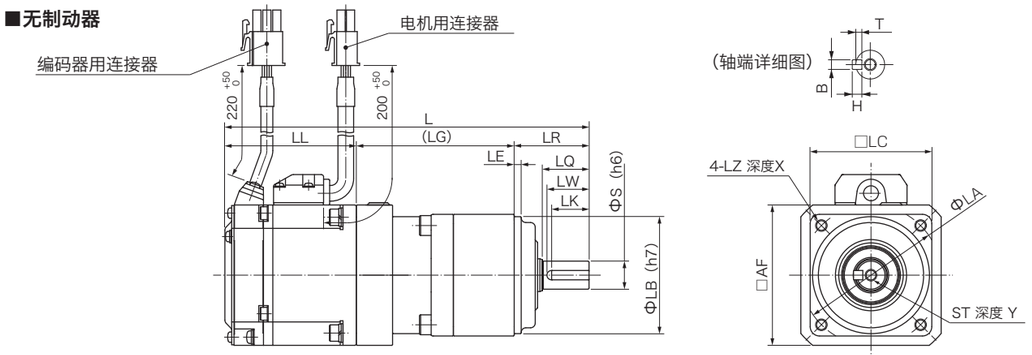

■有制动器

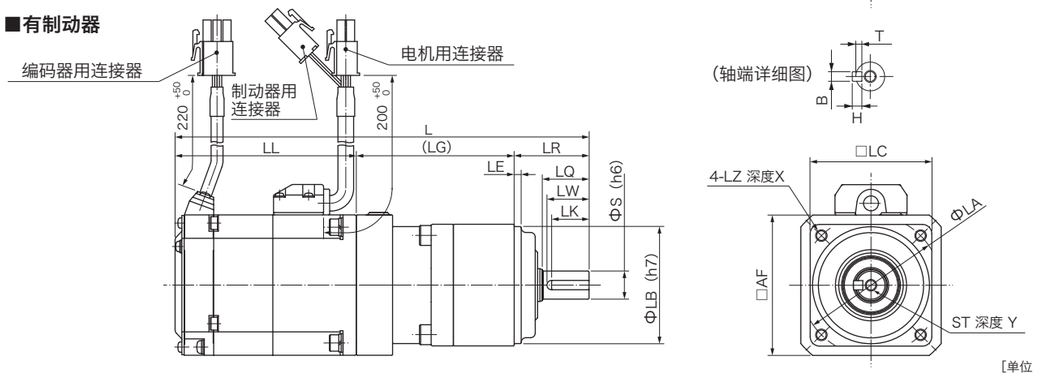

[单位：mm]

电机型号※	电机功率(W)	减速比	L※※ B无	L※※ B有	LL※※ B无	LL※※ B有	(LG)	LR	LQ	LW	LK	S	B×T	H	ST	Y	LB	LA	LE	LZ	LC	X	AF
MQMF01□L□1N	100	1/5	155.7	177	56.2	77.5	67.5	32	20	18	16	12	4×2.5	4	M5	10	50	60	3	M5	52	12	60
MQMF01□L□2N		1/9	155.7	177	56.2	77.5																	
MQMF01□L□3N		1/15	171.7	193	56.2	77.5	83.5																
MQMF01□L□4N		1/25	199.7	221	56.2	77.5	93.5	50	30	26	22	19	6×3.5	6	M6	12	70	90		M6	78	20	
MQMF02□L□1N	200	1/5	166.8	190.4	62.3	85.9	72.5	32	20	18	16	12	4×2.5	4	M5	10	50	60	3	M5	52	12	80
MQMF02□L□2N		1/9	201.8	225.4	62.3	85.9	89.5	50	30	26	22	19	6×3.5	6	M6	12	70	90		M6	78	20	
MQMF02□L□3N		1/15	212.3	235.9	62.3	85.9	100																
MQMF02□L□4N		1/25	212.3	235.9	62.3	85.9																	
MQMF04□L□1N	400	1/5	214.3	237.9	74.8	98.4	89.5	50	30	26	22	19	6×3.5	6	M6	12	70	90	3	M6	78	20	80
MQMF04□L□2N		1/9	214.3	237.9	74.8	98.4																	
MQMF04□L□3N		1/15	224.8	248.4	74.8	98.4	100																
MQMF04□L□4N		1/25	239.8	263.4	74.8	98.4	104	61	40	35	30	24	8×4	7	M8	16	90	115	5	M8	98		

※ 电机型号中的□为电压规格、电机构造的符号。请参照 P.270「型号的识别方法」。

※※B 无：无制动器　B有：有制动器

MQMF 系列（连接器型）

■无制动器

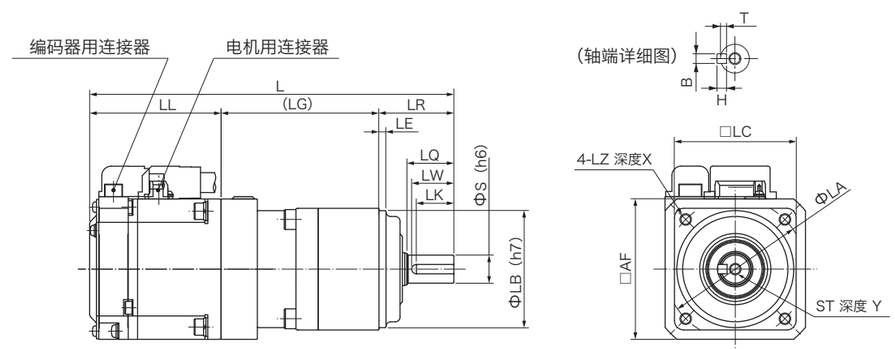

■有制动器

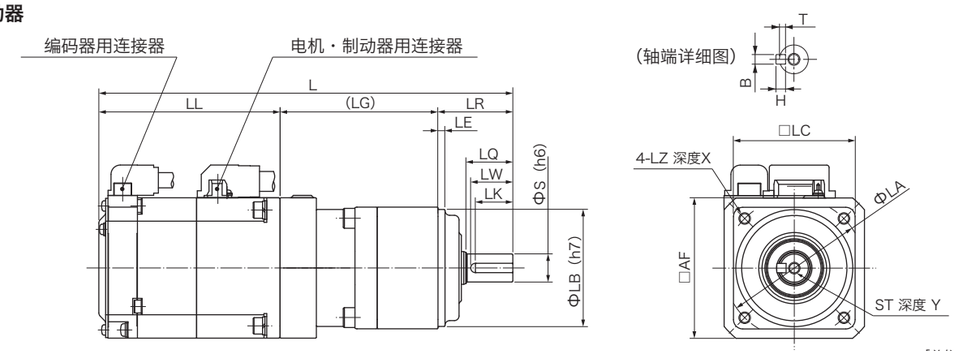

[单位：mm]

电机型号※	电机功率(W)	减速比	L※※ B无	L※※ B有	LL※※ B无	LL※※ B有	(LG)	LR	LQ	LW	LK	S	B×T	H	ST	Y	LB	LA	LE	LZ	LC	X	AF
MQMF01□L□1N	100	1/5	155.7	177	56.2	77.5	67.5	32	20	18	16	12	4×2.5	4	M5	10	50	60	3	M5	52	12	60
MQMF01□L□2N		1/9	155.7	177	56.2	77.5																	
MQMF01□L□3N		1/15	171.7	193	56.2	77.5	83.5																
MQMF01□L□4N		1/25	199.7	221	56.2	77.5	93.5	50	30	26	22	19	6×3.5	6	M6	12	70	90		M6	78	20	
MQMF02□L□1N	200	1/5	166.8	190.4	62.3	85.9	72.5	32	20	18	16	12	4×2.5	4	M5	10	50	60	3	M5	52	12	80
MQMF02□L□2N		1/9	201.8	225.4	62.3	85.9	89.5	50	30	26	22	19	6×3.5	6	M6	12	70	90		M6	78	20	
MQMF02□L□3N		1/15	212.3	235.9	62.3	85.9	100																
MQMF02□L□4N		1/25	212.3	235.9	62.3	85.9																	
MQMF04□L□1N	400	1/5	214.3	237.9	74.8	98.4	89.5	50	30	26	22	19	6×3.5	6	M6	12	70	90	3	M6	78	20	80
MQMF04□L□2N		1/9	214.3	237.9	74.8	98.4																	
MQMF04□L□3N		1/15	224.8	248.4	74.8	98.4	100																
MQMF04□L□4N		1/25	239.8	263.4	74.8	98.4	104	61	40	35	30	24	8×4	7	M8	16	90	115	5	M8	98		

※ 电机型号中的□为电压规格、电机构造的符号。请参照 P.270「型号的识别方法」。

※※B 无：无制动器　B有：有制动器

MHMF 系列（导线型）

■无制动器

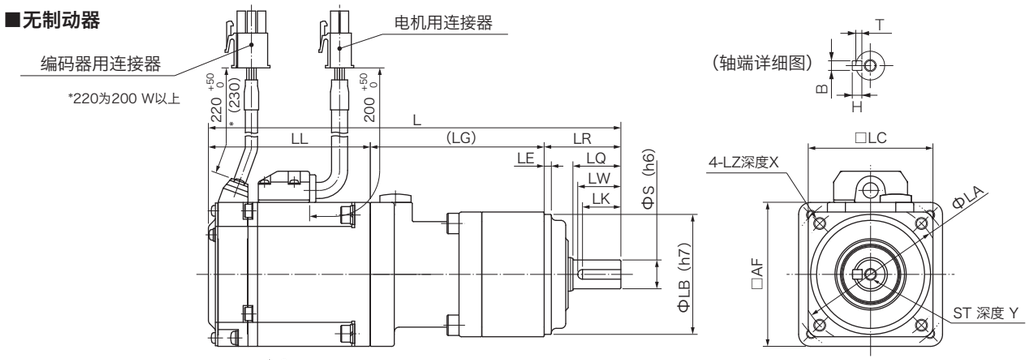

■有制动器

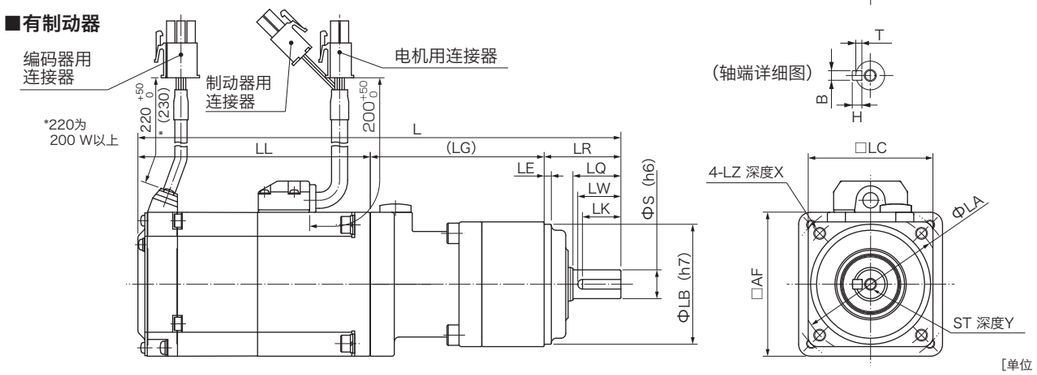

[单位：mm]

电机型号※	电机功率(W)	减速比	L※※ B无	L※※ B有	LL※※ B无	LL※※ B有	(LG)	LR	LQ	LW	LK	S	B×T	H	ST	Y	LB	LA	LE	LZ	LC	X	AF
MHMF01□L□1N	100	1/5	167	200.9	67.5	101.4	67.5	32	20	18	16	12	4×2.5	4	M5	10	50	60	3	M5	52	12	40
MHMF01□L□2N		1/9	167	200.9	67.5	101.4																	
MHMF01□L□3N		1/15	177.5	211.4	67.5	101.4	78																
MHMF02□L□1N	200	1/5	172	201.3	67.5	96.8	72.5	32	20	18	16	12	4×2.5	4	M5	10	50	60	3	M5	52	12	60
MHMF02□L□2N		1/9	207	236.3	67.5	96.8	89.5	50	30	26	22	19	6×3.5	6	M6	12	70	90		M6	78	20	
MHMF02□L□3N		1/15	217.5	246.8	67.5	96.8	100																
MHMF02□L□4N		1/25	217.5	246.8	67.5	96.8																	
MHMF04□L□1N	400	1/5	224	253.3	84.5	113.8	89.5	50	30	26	22	19	6×3.5	6	M6	12	70	90	3	M6	78	20	60
MHMF04□L□2N		1/9	224	253.3	84.5	113.8																	
MHMF04□L□3N		1/15	234.5	263.8	84.5	113.8	100																
MHMF082L□1N	750	1/5	235.4	269	91.9	125.5	93.5	50	30	26	22	19	6×3.5	6	M6	12	70	90	3	M6	78	20	80
MHMF082L□2N		1/9	250.4	284	91.9	125.5	97.5	61	40	35	30	24	8×4	7	M8	16	90	115	5	M8	98		
MHMF082L□3N		1/15	262.9	296.5	91.9	125.5	110																
MHMF082L□4N		1/25	262.9	296.5	91.9	125.5																	

※ 电机型号中的□为电压规格、电机构造的符号。请参照 P.270「型号的识别方法」。

※※B 无：无制动器　B有：有制动器

MHMF 系列（连接器型）

■无制动器

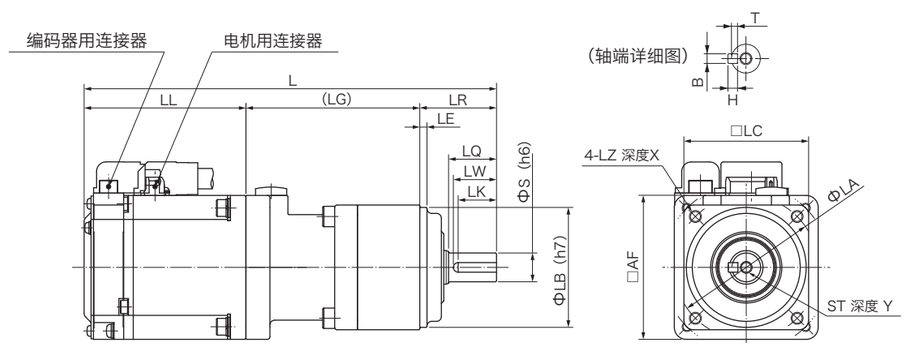

■有制动器

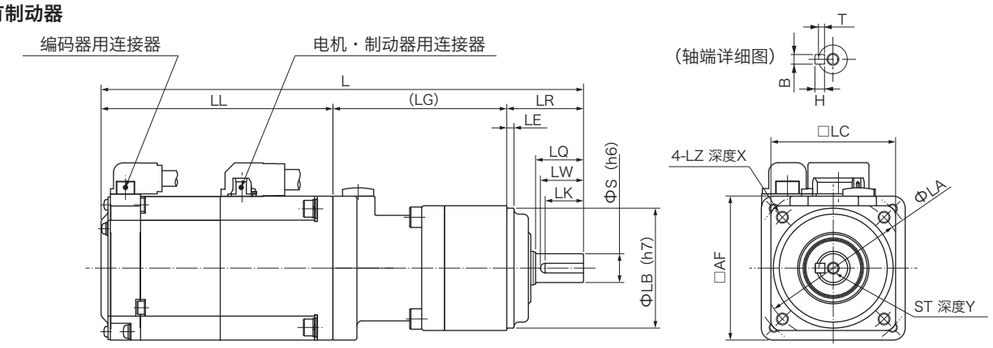

[单位：mm]

电机型号※	电机功率(W)	减速比	L※※ B无	L※※ B有	LL※※ B无	LL※※ B有	(LG)	LR	LQ	LW	LK	S	B×T	H	ST	Y	LB	LA	LE	LZ	LC	X	AF
MHMF01□L□1N	100	1/5	167	200.9	67.5	101.4	67.5	32	20	18	16	12	4×2.5	4	M5	10	50	60	3	M5	52	12	40
MHMF01□L□2N		1/9	167	200.9	67.5	101.4																	
MHMF01□L□3N		1/15	177.5	211.4	67.5	101.4	78																
MHMF02□L□1N	200	1/5	172	201.3	67.5	96.8	72.5	32	20	18	16	12	4×2.5	4	M5	10	50	60	3	M5	52	12	60
MHMF02□L□2N		1/9	207	236.3	67.5	96.8	89.5	50	30	26	22	19	6×3.5	6	M6	12	70	90		M6	78	20	
MHMF02□L□3N		1/15	217.5	246.8	67.5	96.8	100																
MHMF02□L□4N		1/25	217.5	246.8	67.5	96.8																	
MHMF04□L□1N	400	1/5	224	253.3	84.5	113.8	89.5	50	30	26	22	19	6×3.5	6	M6	12	70	90	3	M6	78	20	60
MHMF04□L□2N		1/9	224	253.3	84.5	113.8																	
MHMF04□L□3N		1/15	234.5	263.8	84.5	113.8	100																
MHMF082L□1N	750	1/5	235.4	269	91.9	125.5	93.5	50	30	26	22	19	6×3.5	6	M6	12	70	90	3	M6	78	20	80
MHMF082L□2N		1/9	250.4	284	91.9	125.5	97.5	61	40	35	30	24	8×4	7	M8	16	90	115	5	M8	98		
MHMF082L□3N		1/15	262.9	296.5	91.9	125.5	110																
MHMF082L□4N		1/25	262.9	296.5	91.9	125.5																	

※ 电机型号中的□为电压规格、电机构造的符号。请参照 P.270「型号的识别方法」。

※※B 无：无制动器　B有：有制动器

环境条件

项　目		条　件
使用温度*1		0℃～40℃(无冻结)
使用湿度		20%～85% RH(无结露)
保存温度*2		－20℃～65℃(最高温度保证值：80℃：72 小时　无结露*5)
保存湿度		20%～85% RH(无结露*5)
振　动	仅电机	旋转时49 m/s²(5 G)以下、停止时 24.5 m/s²(2.5 G)以下
冲　击	仅电机	98 m/s²（10 G）以下
保护等级（仅电机）	IP65*3	MSMF, MQMF, MHMF（输出轴旋转部、导线部前端除外）（MSMF, MQMF, MHMF 的导线型）
	IP67*3*4	IP67 モータ（输出轴旋转部、电机连接器・编码器连接器的连接 PIN 部除外）
海　拔		海拔 1000 m 以下

*1 使用温度是距离电机5 cm外的温度。
*2 预期的运输等短时间内的温度。
*3 符合EN标准(EN60529、EN60034-5)所规定的试验条件的电机。
时常水洗等需常时间防水的情况下，不宜使用。
*4 以电机连接器、编码器连接器的推荐紧固转矩来紧固的情况下适用。
*5 温度降低的情况湿度会升高，易产生结露，请注意。

<提示>
初始转动方向设定为:
正方向(CCW)、反方向(CW)。请注意。

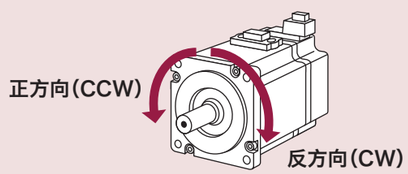

IP65（导线型）	（1000 W以下） 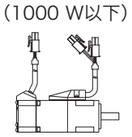
IP67（连接器型）	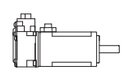

「电机规格」一页的注释说明

注1） A、B 型驱动器无内置再生电阻，发生再生时请准备选购部件的外置再生电阻。

●电源电压为AC100 V时

再生制动器频率表示电机本体从额定转速到减速停止时的容许频率。

・ 施加负载时，表中值为1/(m+1)。(m=负载惯量/转子惯量)
・ 超过额定转速时的再生制动器频率与(运转速度/额定速度)的2次方成反比。
・ 电源电压为AC115 V(主电压为AC100 V时)。
电源电压波动时，表中的值与(运转电源电压/115)的2次方成反比。
・ 转速频繁变换以及时常处于再生状态(如上下进给的机械)，请向本公司咨询。

●电源电压为AC200 V时

再生制动器频率表示电机本体从额定运转到减速停止时的容许频率。

・ 施加负载时，表中值为1/(m+1)。(m=负载惯量/转子惯量)
・ 超过额定转速时的再生制动器频率与(运转速度/额定速度)的2次方成反比。
・ 电源电压为AC230 V(主电压为AC200 V时)。
电源电压波动时，表中的值与(运转电源电压/230)的2次方成反比。
・ 转速频繁变换以及时常处于再生状态(如上下进给的机械)，请向本公司咨询。

注2） 若实效转矩在额定转矩内，则再生频率无制约。
注3） 负载惯量比超过表中值时，请向本公司咨询。
注4） 释放时间为使用变阻器切断直流时的数值。

输出轴的容许载重

径向负载即输出轴径向承载的载重。输出轴通过链条、皮带等与配套机械相连接时会产生径向载重，而与联轴器直接连接时则不会产生径向载重。
如下图所示，通过在输出轴的L/2位置施加载重，设定容许值。
此外，轴向载重即输出轴在轴向承载的载重。

径向载重、轴向负载对轴承的寿命和强度有较大影响。因此，运转时的载重务必小于各页所记载的容许径向载重、容许轴向载重，请注意。

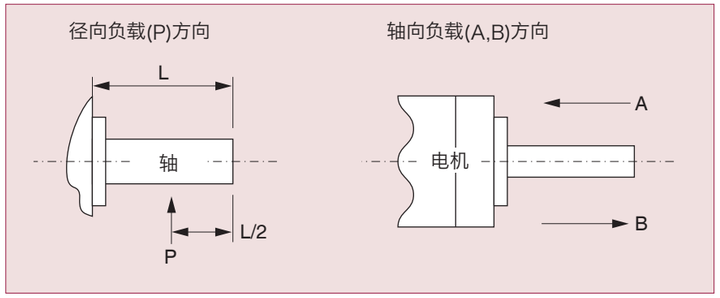

电机内置制动器

在利用电机驱动垂直轴等情况下，可防止切断驱动器电源时工件(可动部)因重力而掉落。

电机内置制动器仅用于在停止状态时“保持”。请勿用于使电机运转负载停止的“制动”。

● BRK-OFF信号的输出时序

・关于电源ON时的制动器解除时序，或者电机旋转中发生伺服OFF/报警时的制动器动作时序等，请参照本公司主页登载的使用说明书。
・电机旋转中的伺服OFF动作或发生报警时，根据电机的励磁状态，从开放到BRK-OFF信号OFF(制动器动作)为止的时间，可用Pr4.38(动作时机械制动器动作设定)进行设定。
请参照本公司主页登载的使用说明书。

<提示>
1. 内置制动器的电机运转时，制动器会发出噪音(喀哒喀哒声)，但功能上并无影响。
2. 向制动器线圈通电时(制动器开放状态)，从轴端等部位会有磁通量泄露。在电机周围使用磁力传感器等仪器时，请注意。

●电机内置保持制动器规格

电机系列	电机功率	静摩擦转矩 N·m	惯量 ×10⁻⁴ kg·m²	吸引时间 ms	释放时间 ms	励磁电流 DC A (冷时)	释放电压 DC V / 励磁电压 DC V	每1次制动的容许功量 J	容许总功量 ×10³ J	容许角加速度 rad/s²
MSMF (□80 mm 以下)	50 W,100 W	0.294以上	0.002	35以下	20以下	0.30	1以上 / 24±1.2	39.2	4.9	30000
	200 W,400 W	1.27以上	0.018	50以下	15以下	0.36		137	44.1	
	750 W	2.45以上	0.075	70以下	20以下	0.42		196	147	
	1000 W	3.80以上					1以上 / 24±2.4	185	80.0	
MSMF (□100 mm 以上)	1.0 kW, 1.5 kW, 2.0 kW	8.0以上	0.175	50以下	15以下	0.81	2以上 / 24±2.4	600	50	10000
	3.0 kW	12.0以上		80以下					900	
	4.0 kW	16.2以上	1.12	110以下	50以下	0.90		1470	2160	
	5.0 kW	22.0以上						1545	2000	
MQMF (□80 mm 以下)	100 W	0.39以上	0.018	15以下	20以下	0.30	1以上 / 24±2.4	105	44.1	30000
	200 W, 400 W	1.6以上	0.075	70以下		0.36		185	80	
MHMF (□80 mm 以下)	50 W, 100 W	0.38以上	0.002	35以下	20以下	0.30	1以上 / 24±2.4	39.2	4.9	30000
	200 W, 400 W	1.6以上	0.018	50以下		0.36		105	44.1	
	750 W, 1000 W	3.8以上	0.075	70以下		0.42		185	80	
MHMF (□100 mm 以上)	1.0 kW, 1.5 kW	13.7以上	1.12	100以下	50以下	0.79	2以上 / 24±2.4	1470	2160	10000
	2.0 kW, 3.0 kW, 4.0 kW	25.0以上	4.7	80以下	25以下	1.29		1800	3000	5440
	5.0 kW	44.1以上	4.1	150以下	30以下			1800	3100	5108
MDMF (□100 mm 以上)	1.0 kW, 1.5 kW, 2.0 kW	13.7以上	1.12	100以下	50以下	0.79	2以上 / 24±2.4	1470	2160	10000
	3.0 kW	22.0以上		110以下		0.90		1545	2000	
	4.0 kW	25.0以上	4.7	80以下	25以下	1.29		1800	3000	5440
	5.0 kW	44.1以上	4.1	150以下	30以下				3100	5108
MGMF (□100 mm 以上)	0.85 kW, 1.3 kW, 1.8 kW	13.7以上	1.12	100以下	50以下	0.79	2以上 / 24±2.4	1470	2160	10000
	2.4 kW, 2.9 kW	25.0以上	4.7	80以下	25以下	1.29		1800	3000	5440
	4.4 kW	44.1以上	3.93	150以下	30以下			1800	3100	5108

- 释放时间为使用变阻器切断直流时的数值。
- 上述数值是(静摩擦转矩、释放电压、励磁电流除外)代表特性
- 内置制动器出厂时的间隙为±1°以下
- 取决于上述容许角加速度的加速・减速次数的寿命为1000万次(制动器的间隙发生剧烈变化前的加速・减速次数)

编码器电缆

1	2	3	4	5	6	7	8	9	10	11	12
M	F	E	C	A	0	0	5	0	M	J	D

机种区分

MFECA:	编码器用电缆

电缆前端处理（驱动器侧）

D	连接器（无电池盒）
E	连接器（带电池盒）

电缆前端处理（编码器侧）

A	Tyco Electronics 连接器
J	日本航空电子工业株式会社 连接器　导出方向：输出轴侧
K	日本航空电子工业株式会社 连接器　导出方向：反输出轴侧
P	日本航空电子工业株式会社 插头连接器
S	S型圆柱型插头
T	日本航空电子工业株式会社 插头连接器

电缆长度

0030	3 m
0050	5 m
0100	10 m
0200	20 m

电缆种类

E	冲电线株式会社制造的带屏蔽PVC电缆0.20 mm²×4P(8线制)、3P(6线制)
M	日立电线 可动用
T	日立电线 固定用

电机・制动器用电缆

1	2	3	4	5	6	7	8	9	10	11	12
M	F	M	C	A	0	0	5	2	N	J	D

规格

A	标准规格
B	特殊规格
：	按发生的顺序

AC伺服电机用电缆

电缆长度

003	3 m
005	5 m
010	10 m
020	20 m

电缆线芯截面积

0	0.75 mm²
1	1.25 mm²
2	2.0 mm²
3	3.5 mm²
7	0.3 mm²

电缆前端处理（驱动器侧）

D	圆柱端子
T	压着端子

电缆前端处理（电机侧）

C	S型圆柱形插头
E	Tyco Electronics 连接器
F	日本航空电子工业株式会社 连接器　导出方向: 输出轴侧
G	日本航空电子工业株式会社 连接器　导出方向: 反输出轴侧
J	日本航空电子工业株式会社 连接器　导出方向: 输出轴侧
K	日本航空电子工业株式会社 连接器　导出方向: 反输出轴侧
U	日本航空电子工业株式会社 插头连接器

电缆种类

ROBO-TOP®是大电株式会社的商标。

E	大电株式会社 ROBO-TOP® 4线制
F	大电株式会社 ROBO-TOP® 6线制
G	大电株式会社 ROBO-TOP® 2线制
N	日立电线　4线制　可动用
P	日立电线　2线制　可动用
R	日立电线　4线制　固定用
S	日立电线　2线制　固定用
U	A6　□80 mm以下电机　可动电缆　4线制
V	A6　□80 mm以下电机　可动电缆　6线制
W	A6　□80 mm以下电机　固定电缆　4线制
X	A6　□80 mm以下电机　固定电缆　6线制

50 W ～ 1000 W □80 mm 以下

●使 用 〈MSMF, MQMF, MHMF（导线型）〉电机时如下进行连接。

连接器：Tyco Electronics Japan 制造（下图表示与电机相连的所有连接器。）

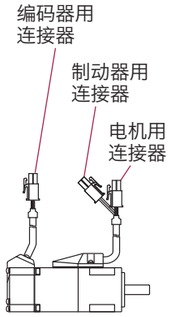

［编码器用连接器］

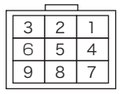

172169-1
23bit 绝对式

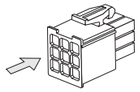

※连接器PIN为从此侧所示状态。

PIN No.	用　途
1	BAT＋＊
2	BAT－＊
3	FG(屏蔽)
4	PS
5	$\overline{PS}$
6	NC
7	E5V
8	E0V
9	NC

<注意>
NC请勿作任何连接。

＊以增量式系统使用时，无需连接BAT＋, BAT－。

［电机用连接器］

172167-1

※连接器PIN为从此侧所示状态。

PIN No.	用　途
1	U相
2	V相
3	W相
4	接地

［制动器用连接器］

172165-1

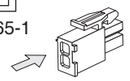

※连接器PIN为从此侧所示状态。

PIN No.	用　途
1	制动器
2	制动器

※电磁制动器无极性。

●使 用 〈MSMF, MQMF, MHMF（连接器型）〉电机时如下进行连接。

连接器：日本航空电子工业株式会社制造（下图表示电机侧的连接器。）

编码器用
连接器

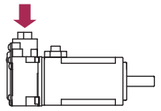

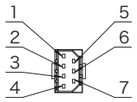

JN6CR07PM2
JN6CR07PM4
※从电机上方的俯视图

23bit 绝对式

PIN No.	用　途
1	FG(屏蔽)
2	BAT－＊
3	E0V
4	$\overline{PS}$
5	BAT＋＊
6	E5V
7	PS

螺钉（M2）锁紧转矩：
0.19 N・m～0.21 N・m
※请使用连接器附带的螺钉。
否则有破损的可能性。

＊以增量式系统使用时，无需连接BAT＋, BAT－。

〈MSMF〉

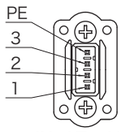

JN8AT04NJ1
※从电机上方的俯视图

PIN No.	用　途
1	U相
2	V相
3	W相
PE	接地

螺钉（M2）锁紧转矩：
0.085 N・m～0.095 N・m（锁紧到树脂）
※请使用连接器附带的螺钉。
否则有破损的可能性。
※垫圈请勿从连接器中拆除，按正确位置安装。

电机用
连接器

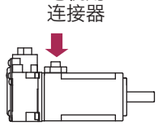

〈MHMF 50 W, 100 W〉

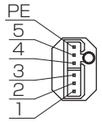

JN11AH06NN2
※从电机上方的俯视图

〈MQMF, MHMF 200 W～1000 W〉

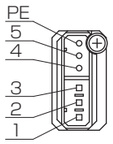

JN11AH06NN1
※从电机上方的俯视图

无制动器

PIN No.	用 途
1	U相
2	V相
3	W相
4	NC
5	NC
PE	接地

有制动器

PIN No.	用 途
1	U相
2	V相
3	W相
4	制动器
5	制动器
PE	接地

螺钉（M2）锁紧转矩：
0.085 N・m～0.095 N・m
※电磁制动器无极性。
※请使用连接器附带的螺钉。
否则有破损的可能性。
※垫圈请勿从连接器中拆除，按正确位置安装。

［有制动器电机］〈MSMF〉

制动器用连接器

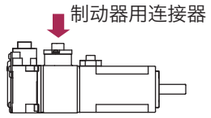

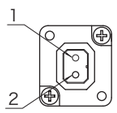

JN4AT02PJM-R
※从电机上方的俯视图

PIN No.	用　途
1	制动器
2	制动器

螺钉（M2）锁紧转矩：
0.19 N・m～0.21 N・m
※电磁制动器无极性。
※请使用连接器附带的螺钉。
否则有破损的可能性。
※垫圈请勿从连接器中拆除，按正确位置安装。

0.85 kW ～ 5.0 kW □100 mm 以上

●使用〈MSMF、MDMF、MGMF、MHMF〉电机时如下进行连接。

连接器：日本航空电子工业株式会社制造（下图表示电机侧的连接器。）

■编码器用连接器

IP67电机
编码器用连接器
（大型）

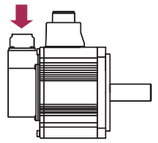

IP67电机
编码器用连接器
（小型）

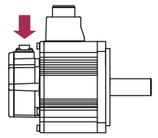

〈大型编码器连接器〉

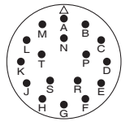

JL10-2A20-29P
23bit 绝对式

PIN No.	用　途
A	NC
B	NC
C	NC
D	NC
E	NC
F	NC
G	E0V
H	E5V
J	FG(屏蔽)
K	PS
L	$\overline{PS}$
M	NC
N	NC
P	NC
R	NC
S	BAT－＊
T	BAT＋＊

〈小型编码器连接器〉

JN2AS10ML3-R
23bit 绝对式

PIN No.	用　途
1	E0V
2	NC
3	PS
4	E5V
5	BAT－＊
6	BAT＋＊
7	PS
8	NC
9	FG(屏蔽)
10	NC

<注意>
NC请勿作任何连接。

＊以增量式系统使用时，无需连接BAT＋, BAT－。

■电机・制动器连接器

电机用连接器 / 制动器用连接器对照表

电机型号	电机容量	200 V 无制动器	200 V 有制动器
MSMF	1.0 kW～2.0 kW	A	C
	3.0 kW～5.0 kW	B	D
MDMF	1.0 kW～2.0 kW	A	C
	3.0 kW～5.0 kW	B	D

电机型号	电机容量	200 V 无制动器	200 V 有制动器
MGMF	0.85 kW～1.8 kW	A	C
	2.4 kW～4.4 kW	B	D
MHMF	1.0 kW～1.5 kW	A	C
	2.0 kW～5.0 kW	B	D

※电磁制动器无极性。

**电机・制动器用
连接器**

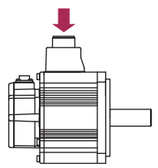

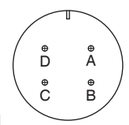

A
JL10-2E20-4PE-B

PIN No.	用　途
A	U相
B	V相
C	W相
D	接地

B
JL10-2E22-22PE-B

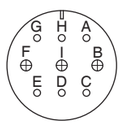

C
JL10-2E20-18PE-B

PIN No.	用　途
G	有制动器：制动器 无制动器：NC
H	有制动器：制动器 无制动器：NC
A	NC
F	U相
I	V相
B	W相
E	接地
D	接地
C	NC

D
JL10-2E24-11PE-B

PIN No.	用　途
A	有制动器：制动器 无制动器：NC
B	有制动器：制动器 无制动器：NC
C	NC
D	U相
E	V相
F	W相
G	接地
H	接地
I	NC

<注意> NC请勿作任何连接。

编码器用电缆 ＊不对应 IP65, IP67。

型 号	MFECA0 ＊＊ 0EAD	□80 mm 以下适用机种	MSMF 50 W～1000 W，MQMF 100 W～400 W MHMF 50 W～1000 W （导线型）
规 格	23bit　绝对式编码器　增量式系统用（无电池盒）		

［单位：mm］

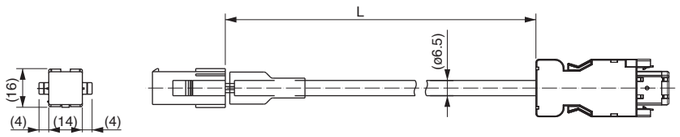

名 称	型 号	制造商
连接器（驱动器侧）	3E206-0100 KV	住友 3M 株式会社 或相当品
外壳套件	3E306-3200-008	
连接器（电机侧）	172161-1	Tyco Electronics Japan G.K
连接器PIN	170365-1	
电缆	0.20 mm²×3P（6线制）	冲电线株式会社

L(m)	型 号
3	MFECA0030EAD
5	MFECA0050EAD
10	MFECA0100EAD
20	MFECA0200EAD

型 号	MFECA0 ＊＊ 0EAE	□80 mm 以下适用机种	MSMF 50 W～1000 W，MQMF 100 W～400 W MHMF 50 W～1000 W （导线型）
规 格	23bit　绝对式编码器　增量式系统用（有电池盒）*		

＊由于没有附带电池，所以必须使用绝对式编码器用电池「DV0P2990」。

［单位：mm］

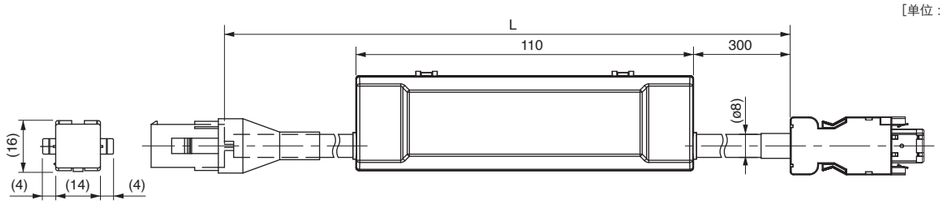

名 称	型 号	制造商
连接器（驱动器侧）	3E206-0100 KV	住友 3M 株式会社 或相当品
外壳套件	3E306-3200-008	
连接器（电机侧）	172161-1	Tyco Electronics Japan G.K
连接器PIN	170365-1	
电缆	0.20 mm²×4P（8线制）	冲电线株式会社

L(m)	型 号
3	MFECA0030EAE
5	MFECA0050EAE
10	MFECA0100EAE
20	MFECA0200EAE

型 号	MFECA0 ＊＊ 0MJD（可动电缆　导出方向:输出轴侧） MFECA0 ＊＊ 0MKD（可动电缆　导出方向:反输出轴侧） MFECA0 ＊＊ 0TJD（固定电缆　导出方向:输出轴侧） MFECA0 ＊＊ 0TKD（固定电缆　导出方向:反输出轴侧）	□80 mm 以下适用机种	MSMF 50 W～1000 W MQMF 100 W～400 W MHMF 50 W～1000 W （连接器型）
规 格	23bit　绝对式编码器　增量式系统用（无电池盒）		

［单位：mm］

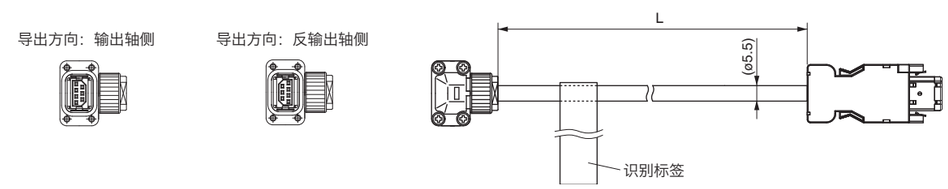

名 称	型 号	制造商
连接器（驱动器侧）	3E206-0100 KV	住友 3M 株式会社 或相当品
外壳套件	3E306-3200-008	
连接器（电机侧）	JN6FR07SM1	日本航空电子工业株式会社
连接器PIN	LY10-C1-A1-10000	
电缆	AWG24 4线制、AWG22 2线制（ϕ5.5）	日立电线

L(m)	型 号（例）
3	MFECA0030MJD
5	MFECA0050MJD
10	MFECA0100MJD
20	MFECA0200MJD

型 号	MFECA0 ＊＊ 0MJE（可动电缆　导出方向:输出轴侧） MFECA0 ＊＊ 0MKE（可动电缆　导出方向:反输出轴侧） MFECA0 ＊＊ 0TJE（固定电缆　导出方向:输出轴侧） MFECA0 ＊＊ 0TKE（固定电缆　导出方向:反输出轴侧）	□80 mm 以下适用机种	MSMF 50 W～1000 W MQMF 100 W～400 W MHMF 50 W～1000 W （连接器型）
规 格	23bit　绝对式编码器　增量式系统用（有电池盒）*		

＊由于没有附带电池，所以必须使用绝对式编码器用电池「DV0P2990」。

［单位：mm］

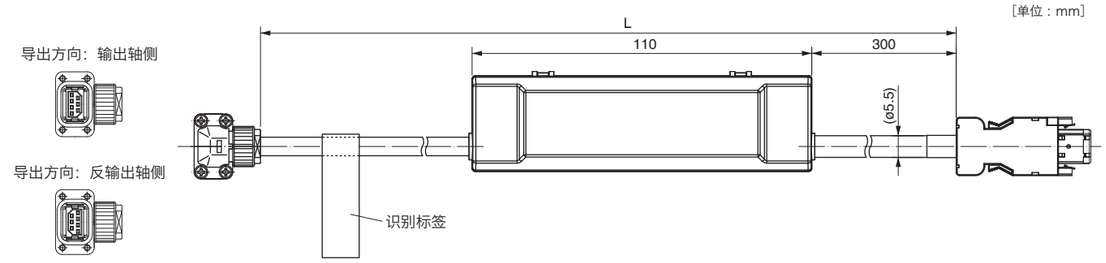

名 称	型 号	制造商
连接器（驱动器侧）	3E206-0100 KV	住友 3M 株式会社 或相当品
外壳套件	3E306-3200-008	
连接器（电机侧）	JN6FR07SM1	日本航空电子工业株式会社
连接器PIN	LY10-C1-A1-10000	
电缆	AWG24 4线制、AWG22 2线制（ϕ5.5）	日立电线

L(m)	型 号（例）
3	MFECA0030MJE
5	MFECA0050MJE
10	MFECA0100MJE
20	MFECA0200MJE

编码器用电缆 ＊不对应 IP65, IP67。

型 号	MFECA0 ＊＊ 0EPD	□100 mm 以上适用机种	0.85 kW～5.0 kW
规 格	23bit　绝对式编码器　增量式系统用（无电池盒） 〈大型卡扣式〉		

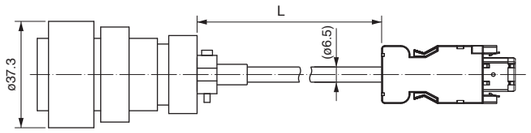

［单位：mm］

名　称	型 号	制造商
连接器（驱动器侧）	3E206-0100 KV	住友 3M 株式会社或相当品
外壳套件	3E306-3200-008	
连接器（电机侧）	JL10-6A20-29S-EB	日本航空电子工业株式会社
电缆夹	JL04-2022CK(09)-R	
电缆	0.2 mm² ×3P（6线制）	冲电线株式会社

L(m)	型 号
3	MFECA0030EPD
5	MFECA0050EPD
10	MFECA0100EPD
20	MFECA0200EPD

型 号	MFECA0 ＊＊ 0ESD	□100 mm 以上适用机种	0.85 kW～5.0 kW
规 格	23bit　绝对式编码器　增量式系统用（无电池盒） 〈大型锁紧式〉		

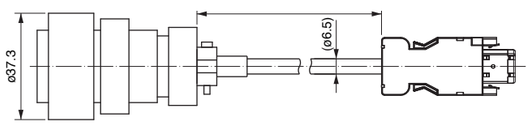

［单位：mm］

名　称	型 号	制造商
连接器（驱动器侧）	3E206-0100 KV	住友 3M 株式会社或相当品
外壳套件	3E306-3200-008	
连接器（电机侧）	N/MS3106B20-29S	日本航空电子工业株式会社
电缆夹	N/MS3057-12A	
电缆	0.2 mm² ×3P（6线制）	冲电线株式会社

L(m)	型 号
3	MFECA0030ESD
5	MFECA0050ESD
10	MFECA0100ESD
20	MFECA0200ESD

型 号	MFECA0 ＊＊ 0EPE	□100 mm 以上适用机种	0.85 kW～5.0 kW（IP67电机）
规 格	23bit　绝对式编码器　增量式系统用（有电池盒）＊ 〈大型卡扣式〉		

＊由于没有附带电池，所以必须使用绝对式编码器用电池「DV0P2990」。

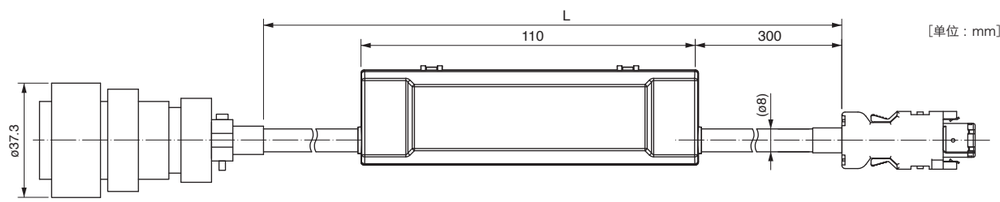

［单位：mm］

名　称	型 号	制造商
连接器（驱动器侧）	3E206-0100 KV	住友 3M 株式会社或相当品
外壳套件	3E306-3200-008	
连接器（电机侧）	JL10-6A20-29S-EB	日本航空电子工业株式会社
电缆夹	JL04-2022CK(09)-R	
电缆	0.2 mm² ×3P（6线制）	冲电线株式会社

L(m)	型 号
3	MFECA0030EPE
5	MFECA0050EPE
10	MFECA0100EPE
20	MFECA0200EPE

型 号	MFECA0 ＊＊ 0ESE	□100 mm 以上适用机种	0.85 kW～5.0 kW（IP67电机）
规 格	23bit　绝对式编码器　增量式系统用（无电池盒） 〈大型锁紧式〉		

＊由于没有附带电池，所以必须使用绝对式编码器用电池「DV0P2990」。

［单位：mm］

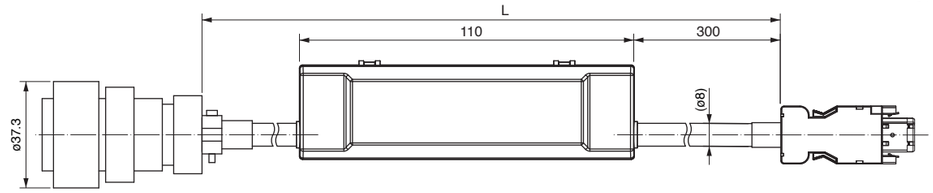

名　称	型 号	制造商
连接器（驱动器侧）	3E206-0100 KV	住友 3M 株式会社或相当品
外壳套件	3E306-3200-008	
连接器（电机侧）	N/MS3106B20-29S	日本航空电子工业株式会社
电缆夹	N/MS3057-12A	
电缆	0.2 mm² ×4P（8线制）	冲电线株式会社

L(m)	型 号
3	MFECA0030ESE
5	MFECA0050ESE
10	MFECA0100ESE
20	MFECA0200ESE

型 号	MFECA0 ＊＊ 0ETD	□100 mm 以上适用机种	0.85 kW～5.0 kW（IP67电机）
规 格	23bit　绝对式编码器　增量式系统用（无电池盒） 〈小型卡扣式〉		

［单位：mm］

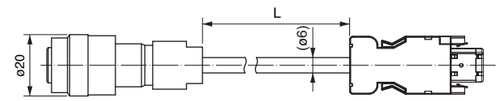

名　称	型 号	制造商
连接器（驱动器侧）	3E206-0100 KV	住友 3M 株式会社或相当品
外壳套件	3E306-3200-008	
连接器（电机侧）	JN2DS10SL1-R	日本航空电子工业株式会社
连接器 PIN	JN1-22-22S-PKG100	
电缆	0.2 mm² ×3P（6线制）	冲电线株式会社

L(m)	型 号
3	MFECA0030ETD
5	MFECA0050ETD
10	MFECA0100ETD
20	MFECA0200ETD

型 号	MFECA0 ＊＊ 0ETE	□100 mm 以上适用机种	0.85 kW～5.0 kW（IP67电机）
规 格	23bit　绝对式编码器　增量式系统用（有电池盒）＊ 〈小型卡扣式〉		

＊由于没有附带电池，所以必须使用绝对式编码器用电池「DV0P2990」。

［单位：mm］

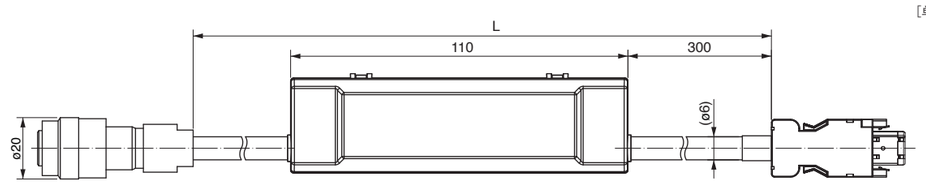

名　称	型 号	制造商
连接器（驱动器侧）	3E206-0100 KV	住友 3M 株式会社或相当品
外壳套件	3E306-3200-008	
连接器（电机侧）	JN2DS10SL1-R	日本航空电子工业株式会社
电缆夹	JN1-22-22S-PKG100	
电缆	0.2 mm² ×3P（6线制）	冲电线株式会社

L(m)	型 号
3	MFECA0030ETE
5	MFECA0050ETE
10	MFECA0100ETE
20	MFECA0200ETE

电机用电缆（无制动器） ＊不对应 IP65, IP67。

型 号	MFMCA0 ＊＊ 0EED	□80 mm 以下 适用机种	MSMF 50 W～1000 W, MQMF 100 W～400 W MHMF 50 W～1000 W （导线型）

［单位：mm］

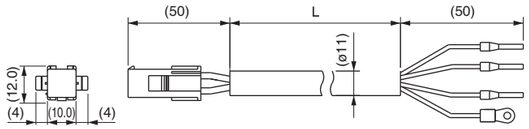

名 称	型 号	制造商
连接器	172159-1	Tyco Electronics Japan G.K
连接器PIN	170366-1	
棒端子	AI0.75-8GY	Phoenix Contact
带尼龙绝缘圆形端子	N1.25-M4	日本压着端子制造株式会社
电缆	ROBO-TOP 600V 0.75 mm² 4线制	大电株式会社

L (m)	型 号
3	MFMCA0030EED
5	MFMCA0050EED
10	MFMCA0100EED
20	MFMCA0200EED

型 号			
	MFMCA0 ＊＊ 0NJD（可动用 导出方向:输出轴侧）	□80 mm 以下 适用机种	MSMF 50 W～1000 W （连接器型）
	MFMCA0 ＊＊ 0RJD（固定用 导出方向:输出轴侧）		
	MFMCA0 ＊＊ 0NKD（可动用 导出方向:反输出轴侧）		MSMF 200 W～1000 W （连接器型）
	MFMCA0 ＊＊ 0RKD（固定用 导出方向:反输出轴侧）		

［单位：mm］

导出方向: 输出轴侧

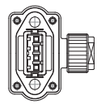

导出方向: 反输出轴侧

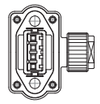

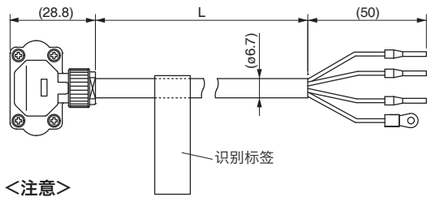

<注意>
导出方向为反输出轴侧的电缆无法在
50 W、100 W的电机上安装。

名 称	型 号	制造商
连接器	JN8FT04SJ1	日本航空电子工业株式会社
连接器PIN	ST-TMH-S-C1B-3500	
棒端子	AI0.75-8GY	Phoenix Contact
带尼龙绝缘圆形端子	N1.25-M4	日本压着端子制造株式会社
电缆	AWG18 4线制（ϕ6.7 mm）	大电株式会社

L (m)	型 号 (例)
3	MFMCA0030NJD
5	MFMCA0050NJD
10	MFMCA0100NJD
20	MFMCA0200NJD

型 号			
	MFMCA0 ＊＊ 7UFD（可动・固定用电缆 导出方向：输出轴侧侧）	□80 mm 以下 适用机种	MHMF 50 W, 100 W （连接器型）
	MFMCA0 ＊＊ 7UGD（可动・固定共用电缆 导出方向：反输出轴侧）		

［单位：mm］

导出方向: 输出轴侧

导出方向: 反输出轴侧

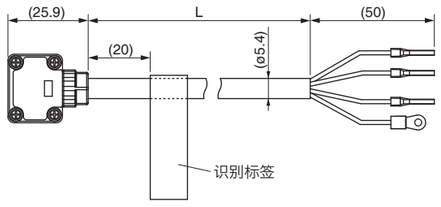

名 称	型 号	制造商
连接器	JN11FH06SN2	日本航空电子工业株式会社
连接器PIN	JN11S10K4A1	
棒端子	AI0.75-8GY	Phoenix Contact
带尼龙绝缘圆形端子	N1.25-M4	日本压着端子制造株式会社
电缆	AWG22 6线制（ϕ5.4 mm）	日兴电线

L (m)	型 号 (例)
3	MFMCA0037UFD
5	MFMCA0057UFD
10	MFMCA0107UFD
20	MFMCA0207UFD

型 号			
	MFMCA0 ＊＊ 0UFD（可动用 导出方向:输出轴侧）	□80 mm 以下 适用机种	MQMF 100 W～400 W MHMF 200 W～1000 W （连接器型）
	MFMCA0 ＊＊ 0UGD（可动用 导出方向:反输出轴侧）		
	MFMCA0 ＊＊ 0WFD（固定用 导出方向:输出轴侧）		
	MFMCA0 ＊＊ 0WGD（固定用 导出方向:反输出轴侧）		

导出方向: 输出轴侧

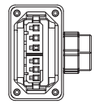

导出方向: 反输出轴侧

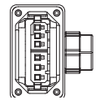

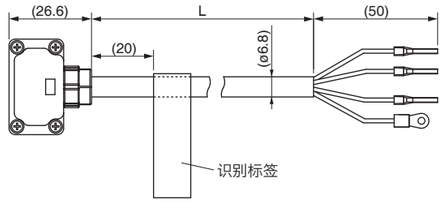

［单位：mm］

名 称	型 号	制造商
连接器	JN11FH06SN1	日本航空电子工业株式会社
连接器PIN	JN11S35H3A1	
棒端子	AI0.75-8GY	Phoenix Contact
带尼龙绝缘圆形端子	N1.25-M4	日本压着端子制造株式会社
电缆	AWG18 6线制（ϕ6.8）	日兴电线

L (m)	型 号 (例)
3	MFMCA0030UFD
5	MFMCA0050UFD
10	MFMCA0100UFD
20	MFMCA0200UFD

型 号	MFMCDO ＊＊ 2EUD	□100 mm 以上 适用机种	MSMF 1.0 kW～2.0 kW, MDMF 1.0 kW～2.0 kW MHMF 1.0 kW, 1.5 kW, MGMF 0.85 kW～1.8 kW 〈卡扣式〉

［单位：mm］

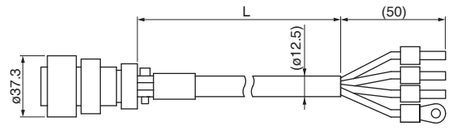

名 称	型 号	制造商
连接器	JL10-6A20-4SE-EB	日本航空电子工业株式会社
电缆夹	JL04-2022CK(14)-R	
棒端子	NTUB-2	日本压着端子制造株式会社
带尼龙绝缘圆形端子	N2-M4	日本压着端子制造株式会社
电缆	ROBO-TOP 600V 2.0mm² 4线制	大电株式会社

L (m)	型 号
3	MFMCD0032EUD
5	MFMCD0052EUD
10	MFMCD0102EUD
20	MFMCD0202EUD

型 号	MFMCDO ＊＊ 2ECD	□100 mm 以上 适用机种	MSMF 1.0 kW～2.0 kW, MDMF 1.0 kW～2.0 kW MHMF 1.0 kW, 1.5 kW, MGMF 0.85 kW～1.8 kW 〈锁紧式〉

［单位：mm］

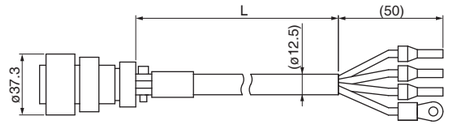

名 称	型 号	制造商
连接器	JL04V-6A20-4SE-EB-R	日本航空电子工业株式会社
电缆夹	JL04-2022CK(14)-R	
棒端子	NTUB-2	日本压着端子制造株式会社
带尼龙绝缘圆形端子	N2-M4	日本压着端子制造株式会社
电缆	ROBO-TOP 600V 2.0mm² 4线制	大电株式会社

L (m)	型 号
3	MFMCD0032ECD
5	MFMCD0052ECD
10	MFMCD0102ECD
20	MFMCD0202ECD

型 号	MFMCEO ＊＊ 2EUD	□100 mm 以上适用机种	MHMF 2.0 kW 〈卡扣式〉

［单位：mm］

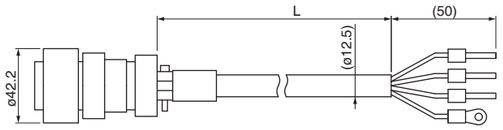

名 称	型 号	制造商
连接器	JL10-6A22-22SE-EB	日本航空电子工业株式会社
电缆夹	JL04-2022CK(14)-R	
棒端子	NTUB-2	日本压着端子制造株式会社
带尼龙绝缘圆形端子	N2-M4	日本压着端子制造株式会社
电缆	ROBO-TOP DP6/2501 2.0 mm² 4线制	大电株式会社

L (m)	型 号
3	MFMCE0032EUD
5	MFMCE0052EUD
10	MFMCE0102EUD
20	MFMCE0202EUD

型 号	MFMCEO ＊＊ 2ECD	□100 mm 以上适用机种	MHMF 2.0 kW 〈锁紧式〉

［单位：mm］

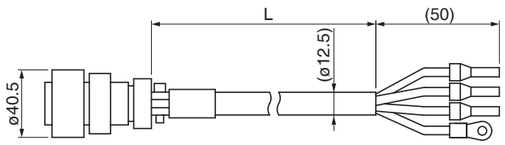

名 称	型 号	制造商
连接器	JL04V-6A22-22SE-EB-R	日本航空电子工业株式会社
电缆夹	JL04-2022CK(14)-R	
棒端子	NTUB-2	日本压着端子制造株式会社
带尼龙绝缘圆形端子	N2-M4	日本压着端子制造株式会社
电缆	ROBO-TOP 600V 2.0 mm² 4线制	大电株式会社

L (m)	型 号
3	MFMCE0032ECD
5	MFMCE0052ECD
10	MFMCE0102ECD
20	MFMCE0202ECD

型 号	MFMCEO ＊＊ 3EUT	□100 mm 以上适用机种	MGMF 2.4 kW 〈卡扣式〉

［单位：mm］

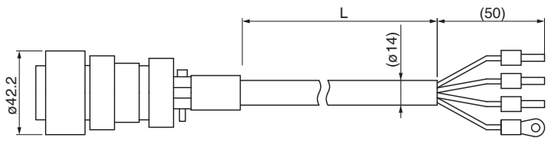

名 称	型 号	制造商
连接器	JL10-6A22-22SE-EB	日本航空电子工业株式会社
电缆夹	JL04-2022CK(14)-R	
棒端子	TMENTC3.5-11S	NICHIFU 端子工业株式会社
带尼龙绝缘圆形端子	N5.5-5	日本压着端子制造株式会社
电缆	ROBO-TOP DP6/2501 3.5 mm² 4线制	大电株式会社

L (m)	型 号
3	MFMCE0033EUT
5	MFMCE0053EUT
10	MFMCE0103EUT
20	MFMCE0203EUT

型 号	MFMCEO ＊＊ 3ECT	□100 mm 以上适用机种	MGMF 2.4 kW 〈锁紧式〉

［单位：mm］

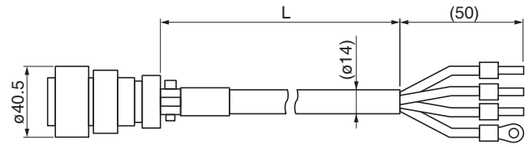

名 称	型 号	制造商
连接器	JL10-6A22-22SE-EB-R	日本航空电子工业株式会社
电缆夹	JL04-2022CK(14)-R	
棒端子	TMENTC3.5-11S	NICHIFU 端子工业株式会社
带尼龙绝缘圆形端子	N5.5-5	日本压着端子制造株式会社
电缆	ROBO-TOP 600V 3.5 mm² 4线制	大电株式会社

L (m)	型 号
3	MFMCE0033ECT
5	MFMCE0053ECT
10	MFMCE0103ECT
20	MFMCE0203ECT

型 号	MFMCAO ＊＊ 3EUT	□100 mm 以上适用机种	MSMF 3.0 kW～5.0 kW, MDMF 3.0 kW～5.0 kW MHMF 3.0 kW～5.0 kW, MGMF 2.9 kW, 4.4 kW 〈卡扣式〉

［单位：mm］

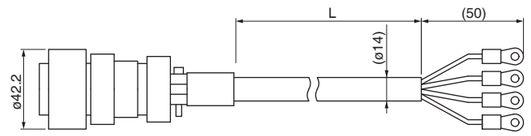

名 称	型 号	制造商
连接器	JL10-6A22-22SE-EB	日本航空电子工业株式会社
电缆夹	JL04-2022CK(14)-R	
带尼龙绝缘圆形端子	N5.5-5	日本压着端子制造株式会社
电缆	ROBO-TOP DP6/2501 3.5 mm² 4线制	大电株式会社

L (m)	型 号
3	MFMCA0033EUT
5	MFMCA0053EUT
10	MFMCA0103EUT
20	MFMCA0203EUT

型 号	MFMCAO ＊＊ 3ECT	□100 mm 以上适用机种	MSMF 3.0 kW～5.0 kW, MDMF 3.0 kW～5.0 kW MHMF 3.0 kW～5.0 kW, MGMF 2.9 kW, 4.4 kW 〈锁紧式〉

［单位：mm］

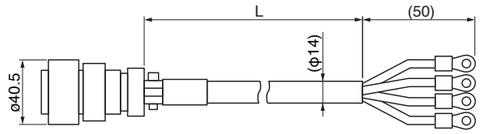

名 称	型 号	制造商
连接器	JL04V-6A22-22SE-EB-R	日本航空电子工业株式会社
电缆夹	JL04-2022CK(14)-R	
带尼龙绝缘圆形端子	N5.5-5	日本压着端子制造株式会社
电缆	ROBO-TOP 600V 3.5 mm² 4线制	大电株式会社

L (m)	型 号
3	MFMCA0033ECT
5	MFMCA0053ECT
10	MFMCA0103ECT
20	MFMCA0203ECT

电机用电缆（有制动器） ＊不对应 IP65, IP67。

型 号			
MFMCA0 ＊＊ 7VFD	（可动・固定共用电缆 导出方向：输出轴侧）	□80 mm 以下 适用电机	MHMF 50 W, 100 W（连接器型）
MFMCA0 ＊＊ 7VGD	（可动・固定共用电缆 导出方向：反输出轴侧）		

［单位：mm］

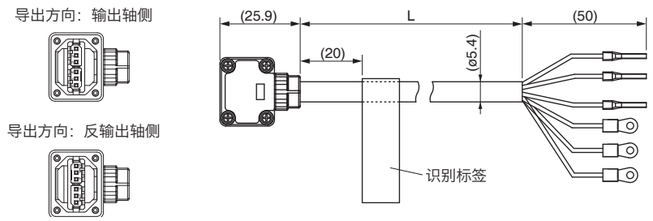

名 称	型 号	制造商
连接器	JN11FH06SN2	日本航空电子工业株式会社
连接器PIN	JN11S10K4A1	
棒端子	AI0.75-8GY	Phoenix Contact
带尼龙绝缘圆形端子	N1.25-M4	日本压着端子制造株式会社
电缆	AWG22 6线制（ϕ5.4 mm）	日兴电线

L (m)	型 号 (例)
3	MFMCA0037VFD
5	MFMCA0057VFD
10	MFMCA0107VFD
20	MFMCA0207VFD

型 号			
MFMCA0 ＊＊ 0VFD	（可动电缆 导出方向：输出轴侧）	□80 mm 以下 适用机种	MQMF 100 W～400 W MHMF 200 W～1000 W （连接器型）
MFMCA0 ＊＊ 0VGD	（可动电缆 导出方向：反输出轴侧）		
MFMCA0 ＊＊ 0XFD	（固定电缆 导出方向：输出轴侧）		
MFMCA0 ＊＊ 0XGD	（固定电缆 导出方向：反输出轴侧）		

［单位：mm］

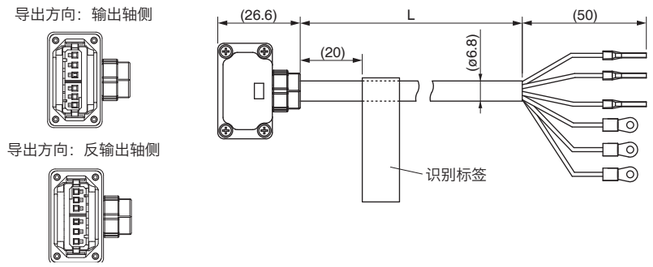

名 称	型 号	制造商
连接器	JN11FH06SN1	日本航空电子工业株式会社
连接器PIN	JN11S35H3A1	
棒端子	AI0.75-8GY	Phoenix Contact
带尼龙绝缘圆形端子	N1.25-M4	日本压着端子制造株式会社
电缆	AWG18 6线制（ϕ6.8 mm）	日兴电线

L (m)	型 号 (例)
3	MFMCA0030VFD
5	MFMCA0050VFD
10	MFMCA0100VFD
20	MFMCA0200VFD

型 号			
MFMCA0 ＊＊ 2FUD		□100 mm 以上 适用机种	MSMF 1.0 kW～2.0 kW, MDMF 1.0 kW～2.0 kW MHMF 1.0 kW～1.5 kW, MGMF 0.85 kW～1.8 kW 〈卡扣式〉

［单位：mm］

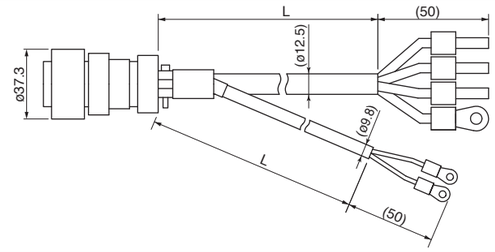

名 称		型 号	制造商
连接器		JL10-6A20-18SE-EB	日本航空电子工业株式会社
电缆夹		JL042022CK(14)-R	
棒端子		NTUB-2	日本压着端子制造株式会社
带尼龙绝缘圆形端子	地线用	N2-M4	日本压着端子制造株式会社
	制动器用	N1.25-M4	
电缆		ROBO-TOP 600V 2.0 mm² 4线制 ROBO-TOP 600V 0.75 mm² 2线制	大电株式会社

L (m)	型 号
3	MFMCA0032FUD
5	MFMCA0052FUD
10	MFMCA0102FUD
20	MFMCA0202FUD

型 号			
MFMCA0 ＊＊ 2FCD		□100 mm 以上 适用机种	MSMF 1.0 kW～2.0 kW, MDMF 1.0 kW～2.0 kW MHMF 1.0 kW～1.5 kW, MGMF 0.85 kW～1.8 kW 〈锁紧式〉

［单位：mm］

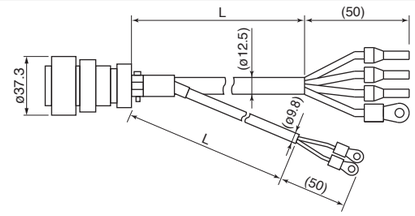

名 称		型 号	制造商
连接器		JL04V-6A20-18SE-EB-R	日本航空电子工业株式会社
电缆夹		JL04-2022CK(14)-R	
棒端子		NTUB-2	日本压着端子制造株式会社
带尼龙绝缘圆形端子	地线用	N2-M4	日本压着端子制造株式会社
	制动器用	N1.25-M4	
电缆		ROBO-TOP 600V 2.0 mm² 4线制 ROBO-TOP 600V 0.75 mm² 2线制	大电株式会社

L (m)	型 号
3	MFMCA0032FCD
5	MFMCA0052FCD
10	MFMCA0102FCD
20	MFMCA0202FCD

型 号			
MFMCE0 ＊＊ 2FUD		□100 mm 以上 适用机种	MHMF 2.0 kW 〈卡扣式〉

［单位：mm］

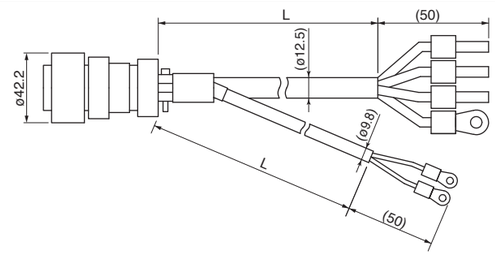

名 称		型 号	制造商
连接器		JL10-6A24-11SE-EB	日本航空电子工业株式会社
电缆夹		JL04-2428CK(17)-R	
棒端子		NTUB-2	日本压着端子制造株式会社
带尼龙绝缘圆形端子	地线用	N2-M4	日本压着端子制造株式会社
	制动器用	N1.25-M4	
电缆		ROBO-TOP DP6/2501 2.0 mm² 4线制 ROBO-TOP DP6/2501 0.75 mm² 2线制	大电株式会社

L (m)	型 号
3	MFMCE0032FUD
5	MFMCE0052FUD
10	MFMCE0102FUD
20	MFMCE0202FUD

型 号	MFMCE0 ＊＊ 2FCD	□100 mm 以上适用机种	MHMF 2.0 kW 〈锁紧式〉

［单位：mm］

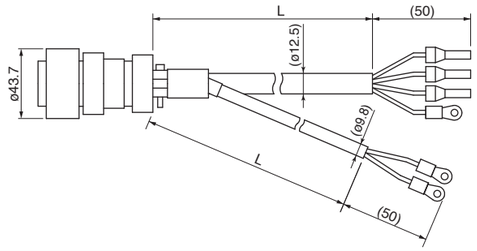

名 称		型 号	制造商
连接器		JL04V-6A24-11SE-EB-R	日本航空电子工业株式会社
电缆夹		JL04-2428CK(17)-R	
棒端子		NTUB-2	日本压着端子制造株式会社
带尼龙绝缘圆形端子	地线用	N2-M4	日本压着端子制造株式会社
	制动器用	N1.25-M4	
电缆		ROBO-TOP 600V 2.0 mm² 4线制 ROBO-TOP 600V 0.75 mm² 2线制	大电株式会社

L (m)	型 号
3	MFMCE0032FCD
5	MFMCE0052FCD
10	MFMCE0102FCD
20	MFMCE0202FCD

型 号	MFMCD0 ＊＊ 3FUT	□100 mm 以上适用机种	MGMF 2.4 kW 〈卡扣式〉

［单位：mm］

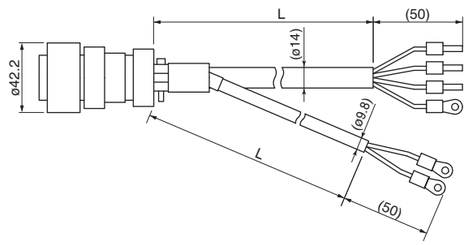

名 称		型 号	制造商
连接器		JL04V-6A24-11SE-EB-R	日本航空电子工业株式会社
电缆夹		JL04-2428CK(17)-R	
棒端子		TMENTC3.5-11S	NICHIFU端子工业株式会社
带尼龙绝缘圆形端子	地线用	N5.5-5	日本压着端子制造株式会社
	制动器用	N1.25-M4	
电缆		ROBO-TOP DP6/2501 3.5 mm² 4线制 ROBO-TOP DP6/2501 0.75 mm² 2线制	大电株式会社

L (m)	型 号
3	MFMCD0033FUT
5	MFMCD0053FUT
10	MFMCD0103FUT
20	MFMCD0203FUT

型 号	MFMCD0 ＊＊ 3FCT	□100 mm 以上适用机种	MGMF 2.4 kW 〈锁紧式〉

［单位：mm］

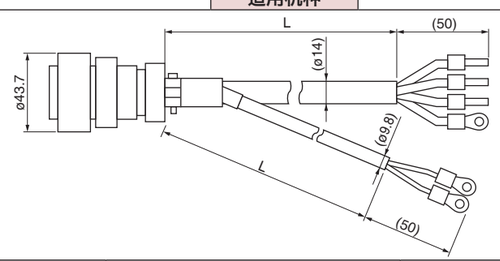

※ 此产品不对应 IP67。

名 称		型 号	制造商
连接器		JL04V-6A24-11SE-EB-R	日本航空电子工业株式会社
电缆夹		JL04-2428CK(17)-R	
棒端子		TMENTC3.5-11S	NICHIFU端子工业株式会社
带尼龙绝缘圆形端子	地线用	N5.5-5	日本压着端子制造株式会社
	制动器用	N1.25-M4	
电缆		ROBO-TOP 600V 3.5 mm² 4线制 ROBO-TOP 600V 0.75 mm² 2线制	大电株式会社

L (m)	型 号
3	MFMCD0033FUT
5	MFMCD0053FUT
10	MFMCD0103FUT
20	MFMCD0203FUT

型 号	MFMCA0 ＊＊ 3FUT	□100 mm 以上适用机种	MSMF 3.0 kW～5.0 kW, MDMF 3.0 kW～5.0 kW MHMF 3.0 kW～5.0 kW, MGMF 2.9 kW, 4.4 kW 〈卡扣式〉

［单位：mm］

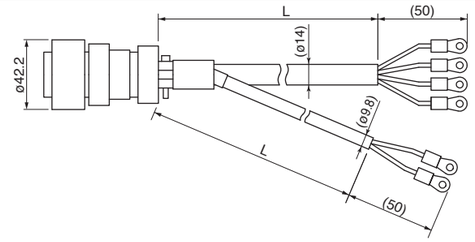

名 称		型 号	制造商
连接器		JL10-6A24-11SE-EB	日本航空电子工业株式会社
电缆夹		JL04-2428CK(17)-R	
带尼龙绝缘圆形端子	地线用	N5.5-5	日本压着端子制造株式会社
	制动器用	N1.25-M4	
电缆		ROBO-TOP DP6/2501 3.5 mm² 4线制 ROBO-TOP DP6/2501 0.75 mm² 2线制	大电株式会社

L (m)	型 号
3	MFMCA0033FUT
5	MFMCA0053FUT
10	MFMCA0103FUT
20	MFMCA0203FUT

型 号	MFMCA0 ＊＊ 3FCT	□100 mm 以上适用机种	MSMF 3.0 kW～5.0 kW, MDMF 3.0 kW～5.0 kW MHMF 3.0 kW～5.0 kW, MGMF 2.9 kW, 4.4 kW 〈锁紧式〉

［单位：mm］

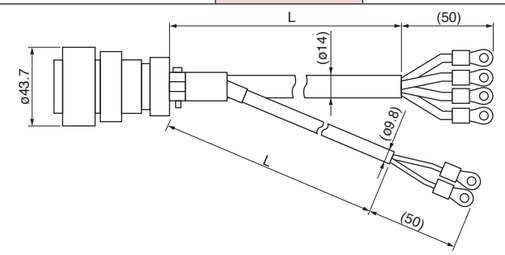

※ 此产品不对应 IP67。

名 称		型 号	制造商
连接器		JL04V-6A24-11SE-EB-R	日本航空电子工业株式会社
电缆夹		JL04-2428CK(17)-R	
带尼龙绝缘圆形端子	地线用	N5.5-5	日本压着端子制造株式会社
	制动器用	N1.25-M4	
电缆		ROBO-TOP 600V 3.5 mm² 4线制 ROBO-TOP 600V 0.75 mm² 2线制	大电株式会社

L (m)	型 号
3	MFMCA0033FCT
5	MFMCA0053FCT
10	MFMCA0103FCT
20	MFMCA0203FCT

制动器用电缆 ＊不对应 IP65, IP67。

型 号	MFMCB0 ＊＊ 0GET	□80 mm 以下适用机种	MSMF 50 W～1000 W, MHMF 50 W～1000 W (导线型) MQMF 100 W～400 W

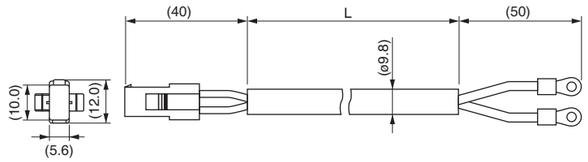

［单位：mm］

名 称	型 号	制造商
连接器	172157-1	Tyco Electronics Japan G.K
连接器PIN	170366-1, 170362-1	
带尼龙绝缘圆形端子	N1.25-M4	日本压着端子制造株式会社
电缆	ROBO-TOP 600V 0.75 mm² 2线制	大电株式会社

L (m)	型 号
3	MFMCB0030GET
5	MFMCB0050GET
10	MFMCB0100GET
20	MFMCB0200GET

型 号		□80 mm 以下适用机种	MSMF 50 W～1000 W (连接器型)
MFMCB0 ＊＊ 0PJT	(可动电缆 导出方向：输出轴侧)		
MFMCB0 ＊＊ 0PKT	(可动电缆 导出方向：反输出轴侧)		
MFMCB0 ＊＊ 0SJT	(固定电缆 导出方向：输出轴侧)		
MFMCB0 ＊＊ 0SKT	(固定电缆 导出方向：反输出轴侧)		

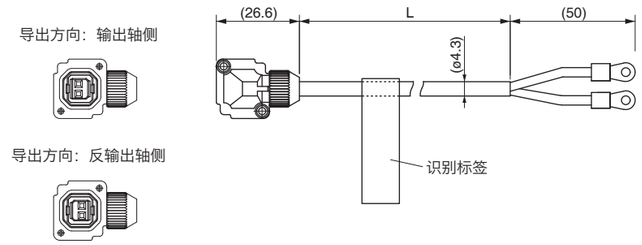

［单位：mm］

名 称	型 号	制造商
连接器	JN4FT02SJMR	日本航空电子工业株式会社
连接器PIN	ST-TMH-S-C1B-3500	
带尼龙绝缘圆形端子	N1.25-M4	日本压着端子制造株式会社
电缆	AWG22 2线制（ϕ4.3）	日立电线

L (m)	型 号 (例)
3	MFMCB0030PJT
5	MFMCB0050PJT
10	MFMCB0100PJT
20	MFMCB0200PJT

接口用电缆

I/O接口用电缆

型 号	DV0P4360

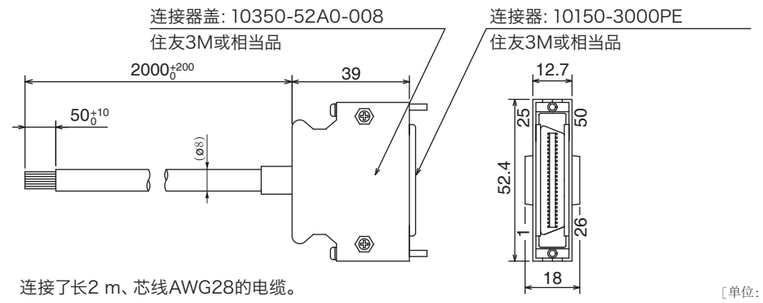

连接了长2 m、芯线AWG28的电缆。

［单位：mm］

●接线表

PIN No.	线芯颜色	PIN No.	线芯颜色	PIN No.	线芯颜色	PIN No.	线芯颜色	PIN No.	线芯颜色
1	橙色（红 1）	11	橙色（黑 2）	21	橙色（红 3）	31	橙色（红 4）	41	橙色（红 5）
2	橙色（黑 1）	12	黄色（黑 1）	22	橙色（黑 3）	32	橙色（黑 4）	42	橙色（黑 5）
3	灰色（红 1）	13	灰色（红 2）	23	灰色（红 3）	33	灰色（红 4）	43	灰色（红 5）
4	灰色（黑 1）	14	灰色（黑 2）	24	灰色（黑 3）	34	白色（红 4）	44	白色（红 5）
5	白色（红 1）	15	白色（红 2）	25	白色（红 3）	35	白色（黑 4）	45	白色（黑 5）
6	白色（黑 1）	16	黄色（红 2）	26	白色（黑 3）	36	黄色（红 4）	46	黄色（红 5）
7	黄色（红 1）	17	黄色(黑2)·粉色(黑2)	27	黄色（红 3）	37	黄色（黑 4）	47	黄色（黑 5）
8	粉色（红 1）	18	粉色（红 2）	28	黄色（黑 3）	38	粉色（红 4）	48	粉色（红 5）
9	粉色（黑 1）	19	白色（黑 2）	29	粉色（红 3）	39	粉色（黑 4）	49	粉色（黑 5）
10	橙色（红 2）	20	—	30	粉色（黑 3）	40	灰色（黑 4）	50	灰色（黑 5）

＜须知＞
线芯颜色的判别方法：以PIN No.1为例，“橙色”电缆用“1”个“红”色圆点符号表示。
＜注意＞
PIN50 虽然连接到连接器的外壳（框体），但电缆的屏蔽线（网线）未连接到连接器的外壳（框体）。

I/O接口用转换电缆

型 号	DV0P4120, 4121, 4130, 4131, 4132

沿用旧产品（XX系列、V系列）里使用的I/O接口电缆，连接最新产品的连接器转换电缆。

DV0P4120	MINAS XX →	A6系列（A5 II , A5, A4, A系列）位置控制 / 速度控制用
DV0P4121	MINAS XX →	A6系列（A5 II , A5, A4, A系列）转矩控制用
DV0P4130	MINAS V →	A6系列（A5 II , A5, A4, A系列）位置控制用
DV0P4131	MINAS V →	A6系列（A5 II , A5, A4, A系列）速度控制用
DV0P4132	MINAS V →	A6系列（A5 II , A5, A4, A系列）转矩控制用

※ 电缆连接的详情请咨询本公司营业部。

36 PIN变换为50 PIN

［单位：mm］

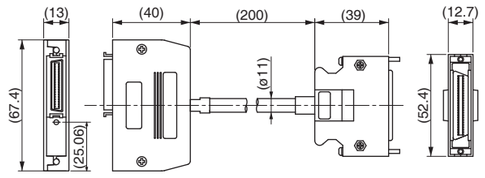

〈DV0P4120, 4121〉

［单位：mm］

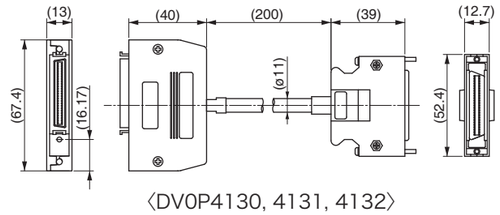

〈DV0P4130, 4131, 4132〉

通信(RS485,RS232)用连接器套件 (不能用于A6SE,A6NE,A6BE系列)

型 号	DV0PM20102

●结构零件

名 称	型 号	制造商	备注
连接器	CIF-PCNS08KK-072R	日本压着端子制造株式会社	连接器 X2 用 (8 PIN)

●连接器X2的PIN排列

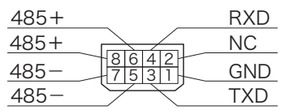

外壳：FG

<注意>
标注为NC的PIN
请勿作任何连接。

(电缆侧视图)

●外形尺寸图 [单位：mm]

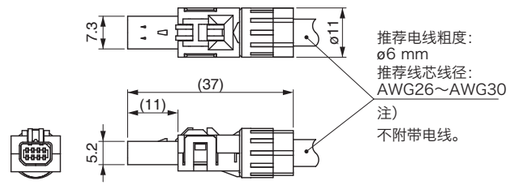

安全功能连接器套件 (不能用于 A6SE, A6SG,A6NE,A6BE 系列)

型 号	DV0PM20103

●结构零件

名 称	型 号	制造商	备注
连接器	CIF-PCNS08KK-071R	日本压着端子制造株式会社	连接器 X3 用 (8 PIN)

●连接器X3的PIN排列

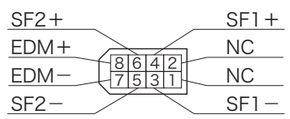

外壳：FG

<注意>
标注为NC的PIN
请勿作任何连接。

(电缆侧视图)

●外形尺寸图 [单位：mm]

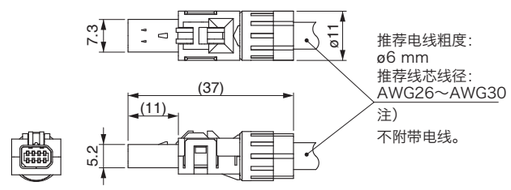

安全旁路插头 (不能用于 A6SE, A6SG,A6NE,A6BE 系列)

型 号	DV0PM20094

●结构零件

名 称	型 号	制造商	备注
连接器	CIF-PB08AK-GF1R	日本压着端子制造株式会社	连接器 X3 用

●内部配线
(插头内部如下进行配线。)

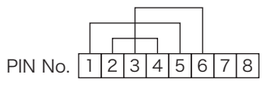

●外形尺寸图 (树脂表层颜色：黑) [单位：mm]

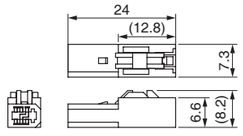

<要求>
制作电缆时的必要压着工具等可于制造商的官网进行确认，或直接咨询制造商。
制造商的联系方式请参照P.318“外围设备制造商一览表”。

接口连接用连接器套件

型 号	DV0P4350

●结构零件

名 称	型 号	数量	制造商	备 注
连接器	10150-3000PE	1	住友 3M 或相当品	连接器X4用 (50 PIN)
连接器盖	10350-52A0-008	1		

●连接器X4用(50 PIN)的PIN排列(从插头的焊锡侧看)

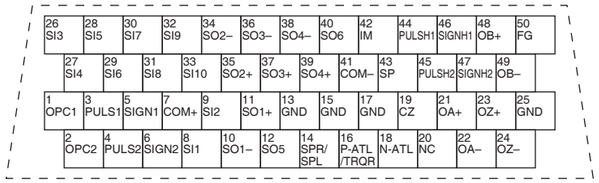

1.接线时请确认连接器本体上标记的PIN No.。
2.关于左图中表示信号名称的符号或者信号功能的详情，请参照使用说明书。
3.左图中标示为(NC)的PIN请勿作任何连接。

外部位移传感器用连接器套件 (不能用于A6SE, A6SG,A6NE,A6BE系列)

型 号	DV0PM20026

●结构零件

名 称	型 号	制造商	备 注
连接器	MUF-PK10K-X	日本压着端子制造株式会社	连接器X5用(10 PIN)

●连接器 X5 的 PIN 排列

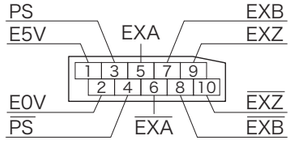

(电缆侧视图)

●外形尺寸图 [单位：mm]

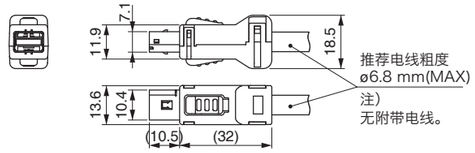

编码器用连接器套件

型 号	DV0PM20010

●结构零件

名 称	型 号	制造商	备 注
连接器侧（驱动器侧）	3E206-0100 KV	住友 3M 或相当品	连接器X6用
外壳套件	3E306-3200-008		

●连接器 X6 的 PIN 排列

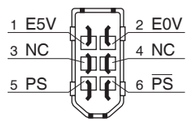

(电缆侧视图)

外壳：FG

<注意>
标注NC的PIN
请勿作任何连接。

●外形尺寸图 [单位：mm]

〈外壳套件〉 〈连接器〉

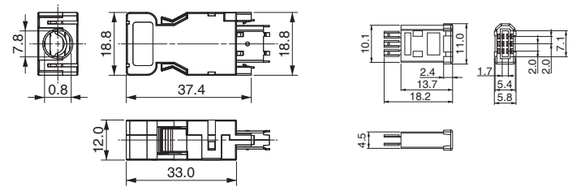

<须知>
使用连接器X1之前，请从电器商店购入市场销售的电缆。

●连接器 X1 形状（USB mini-B）

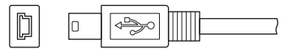

电源输入用连接器套件

型　号	DV0PM20032（A型～D型用：单列型）

●关于连接器XA请参照P.53驱动器外形尺寸图。

●结构零件

名 称	型 号	数量	制造商	备注
连接器	05JFAT-SAXGF	1	日本压着端子制造株式会社	连接器 XA 用
操作杆	J-FAT-OT	2		

型　号	DV0PM20033（A型～D型用：双列型）

●结构零件

名 称	型 号	数量	制造商	备注
连接器	05JFAT-SAXGSA-C	1	日本压着端子制造株式会社	连接器 XA 用
操作杆	J-FAT-OT	2		

●外形尺寸图

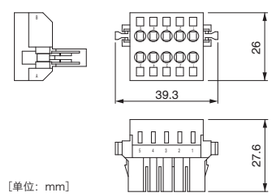

＊多轴串联时，总电流值请勿超过 DV0PM20033 的额定电流值 11.25 A。

驱动器型号	电压规格	额定输入电流
MADL＊01＊＊	单相 100 V	1.7 A
MADL＊11＊＊	单相 100 V	2.0 A
MADL＊05＊＊	单相 / 三相 200 V	1.6 A/0.9 A
MADL＊15＊＊	单相 / 三相 200 V	2.0 A/1.1 A
MBDL＊21＊＊	单相 100 V	4.5 A
MBDL＊25＊＊	单相 / 三相 200 V	3.7 A/2.1 A
MCDL＊31＊＊	单相 100 V	7.0 A
MCDL＊35＊＊	单相 / 三相 200 V	6.4 A/3.4 A
MDDL＊45＊＊	单相 / 三相 200 V	7.9 A/4.6 A
MDDL＊55＊＊	单相 / 三相 200 V	13.6 A/7.2 A

提 示

驱动器型号：通过单相电源使用 MDDLT55SF、MDDLN55SE 时，请勿使用 DV0PM20033。

型　号	DV0PM20044（E型用）

●结构零件

名　称	型 号	数量	制造商	备注
连接器	05JFAT-SAXGSA-L	1	日本压着端子制造株式会社	连接器 XA 用
操作杆	J-FAT-OT-L	2		

再生电阻连接器套件

型　号	DV0PM20045（E型用）

●構成部品

名 称	型 号	数量	制造商	备注
连接器	04JFAT-SAXGSA-L	1	日本压着端子制造株式会社	200 V：连接器 XC 用 ※ 附带跨接线。
操作杆	J-FAT-OT-L	2		

<要求>
制作电缆时的必要压着工具等可于制造商的官网进行确认，或直接咨询制造商。
制造商的联系方式请参照P.318“外围设备制造商一览表”。

电机・编码器连接用连接器套件（驱动器侧连接器）

型　号	DV0PM20034（A型～D型用）

●关于连接器XB请参照P.53驱动器外形尺寸图。

●结构零件

名 称	型 号	数量	制造商	备注
连接器	06JFAT-SAXGF	1	日本压着端子制造株式会社	连接器 XB 用 ※ 附带跨接线。
操作杆	J-FAT-OT	2		

型　号	DV0PM20046（E型用）

●关于连接器XB请参照P.55驱动器外形尺寸图。。

●结构零件

名 称	型 号	数量	制造商	备注
连接器	03JFAT-SAXGSA-L	1	日本压着端子制造株式会社	连接器 XB 用
操作杆	J-FAT-OT-L	2		

电机・编码器连接用连接器套件

＊需要 IP65, IP67 的情况下，请在客户处进行适当的处理。

型　号	DV0P4290	□80 mm 以下适用机种	MSMF　50 W～1000 W※，　MQMF　100 W～400 W MHMF　50 W～1000 W※ （导线型 IP65）

※MSMF092L1□2, MHMF092L1□□

●结构零件

名 称	型 号	数量	制造商	备注
连接器（驱动器侧）	3E206-0100 KV	1	住友 3M 或相当品	连接器 X6 用（6 PIN）
外壳套件	3E306-3200-008	1		
连接器	172161-1	1	Tyco Electronics	编码器电缆用 （9 PIN）
连接器 PIN	170365-1	9		
连接器	172159-1	1	Tyco Electronics	电机电缆用 （4 PIN）
连接器 PIN	170366-1	4		

●连接器 X6 的 PIN 排列

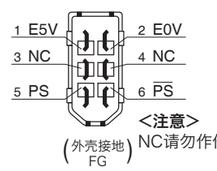

<注意>
NC请勿作任何连接。

<电缆侧视图>

●编码器电缆用
连接器的 PIN 排列

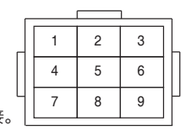

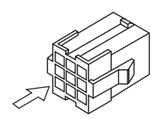

※连接器PIN为从此侧所示状态。

●电机电缆用
连接器的 PIN 排列

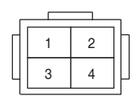

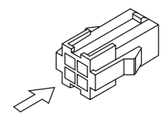

※连接器PIN为从此侧所示状态。

PIN No.	用　途
1	BAT＋＊
2	BAT－＊
3	FG(屏蔽)
4	PS
5	$\overline{PS}$
6	NC
7	E5V
8	E0V
9	NC

＊以增量式系统使用时，无需连接BAT＋, BAT－。

PIN No.	用　途
1	U相
2	V相
3	W相
4	接地

<注意>
NC请勿作任何连接。

※ 连接绝对式编码器用电池时，请参照 P.198「自制 23bit 绝对式编码器用电缆时」。

<要求>
制作电缆时的必要压着工具等可于制造商的官网进行确认，或直接咨询制造商。
制造商的联系方式请参照P.318“外围设备制造商一览表”。

电机・编码器连接用连接器套件

型 号	DV0PM20035	□80 mm 以下 适用机种	MSMF 50 W～1000 W※（连接器型 IP67）

※MSMF092L1□1

●结构部件

名 称	型 号	数量	制造商	备注
连接器（驱动器侧）	3E206-0100 KV	1	住友 3M 或相当品	连接器 X6 用（6 PIN）
外壳套件	3E306-3200-008	1		
编码器连接器	JN6FR07SM1	1	日本航空电子工业株式会社	编码器电缆用（7 PIN）
插座连接器	LY10-C1-A1-10000	7		
电机连接器	JN8FT04SJ1	1	日本航空电子工业株式会社	电机电缆用（4 PIN）
插座连接器	ST-TMH-S-C1B-3500	4		

●连接器 X6 的 PIN 排列

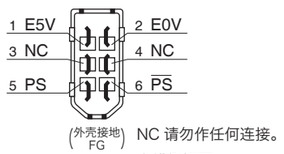

●编码器电缆用 连接器的 PIN 排列

［电缆导出线：输出轴侧］

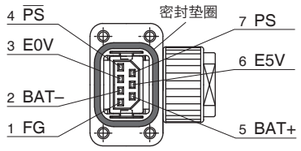

●电机电缆用 编码器的 PIN 排列

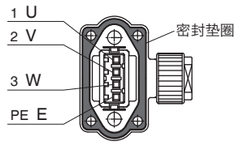

［电缆导出线：反输出轴侧］

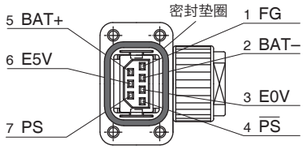

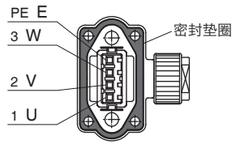

※增量式编码器的场合
不能使用2 PIN和5 PIN。

<注意>
请勿将密封垫圈从连接器上取下，务必做到无偏离正确安装。
若垫圈安装不正确，则不能保证达到IP67的保护等级。

<要求>
制作电缆时的必要压着工具等可于制造商的官网进行确认，或直接咨询制造商。
制造商的联系方式请参照P.318“外围设备制造商一览表”。

型 号	DV0PM24581	□80 mm 以下 适用机种	MHMF 50 W, 100 W（连接器型 IP67）	有/无 制动器共用

●结构部件

名 称	型 号	数量	制造商	备注
连接器（驱动器侧）	3E206-0100 KV	1	住友 3M 或相当品	连接器 X6 用（6 PIN）
外壳套件	3E306-3200-008	1		
编码器连接器	JN6FR07SM1	1	日本航空电子工业株式会社	编码器电缆用（7 PIN）
插座连接器	LY10-C1-A1-10000	7		
电机连接器	JN11FH06SN2	1	日本航空电子工业株式会社	电机电缆用（4 PIN）
插座连接器	JN11S10K4A1	6		

●连接器 X6 的 PIN 排列

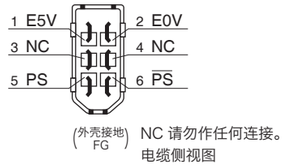

●编码器电缆用 连接器的 PIN 排列

［电缆导出线：输出轴侧］

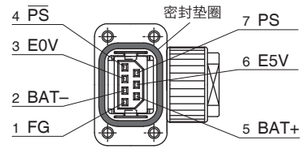

●电机电缆用 编码器的 PIN 排列

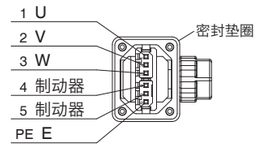

［电缆导出线：反输出轴侧］

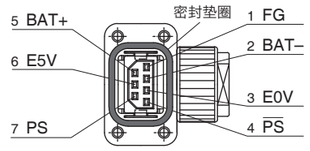

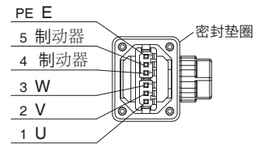

<注意>
请勿将密封垫圈从连接器上取下，务必做到无偏离正确安装。
若垫圈安装不正确，则不能保证达到IP67的保护等级。

※增量式编码器的场合
不能使用2 PIN和5 PIN。

※无制动器的情况下
不使用4 PIN和5 PIN。

型 号	DV0PM24582	□80 mm 以下 适用机种	MQMF 100 W～400 W,MHMF 200 W～1000 W（连接器型 IP67）	有/无 制动器共用

●结构部件

名 称	型 号	数量	制造商	备注
连接器（驱动器侧）	3E206-0100 KV	1	住友 3M 或相当品	连接器 X6 用（6 PIN）
外壳套件	3E306-3200-008	1		
编码器连接器	JN6FR07SM1	1	日本航空电子工业株式会社	编码器电缆用（7 PIN）
插座连接器	LY10-C1-A1-10000	7		
电机连接器	JN11FL06SN1	1	日本航空电子工业株式会社	电机电缆用（8 PIN）
插座连接器	JN11S35H3A1	6		

●连接器 X6 的 PIN 排列

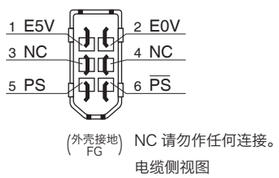

●编码器电缆用 连接器的 PIN 排列

［电缆导出线：输出轴侧］

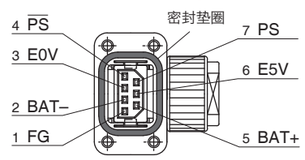

●电机电缆用 编码器的 PIN 排列

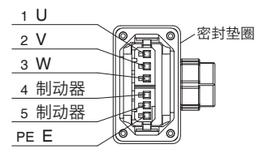

［电缆导出线：反输出轴侧］

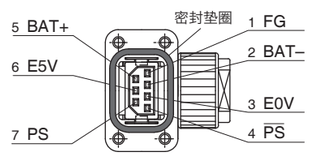

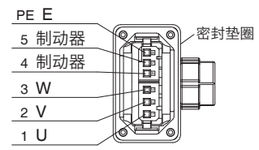

<注意>
请勿将密封垫圈从连接器上取下，务必做到无偏离正确安装。
若垫圈安装不正确，则不能保证达到IP67的保护等级。

※增量式编码器的场合
不能使用2 PIN和5 PIN。

※无制动器的情况下
不使用4 PIN和5 PIN。

电机・编码器连接用连接器套件

＊需要 IP65, IP67 时，请在客户处进行适当处理。

型　号	DV0PM24583	□100 mm 以上适用机种	(IP67电机) 编码器 JN2〈小型连接器〉 MSMF 1.0 kW※～2.0 kW, MDMF 1.0 kW～2.0 kW MHMF 1.0 kW※, 1.5 kW, MGMF 0.85 kW～1.8 kW	无制动器

※MSMF102L1□□, MHMF102L1□□

●结构部件

名 称	型 号	数量	制造商	备注
连接器（驱动器侧）	3E206-0100 KV	1	住友 3M 或相当品	连接器 X6 用（6 PIN）
外壳套件	3E306-3200-008	1		
编码器连接器	JN2DS10SL1-R	1	日本航空电子工业株式会社	编码器电缆用（卡扣式）
连接器 PIN	JN1-22-22S-PKG100	5		
电机连接器	JL10-6A20-4SE-EB	1	日本航空电子工业株式会社	电机电缆用（卡扣式）
电缆夹	JL04-2022-CK(14)-R	1		

型　号	DV0PM24585	□100 mm 以上适用机种	(IP67电机) 编码器 JN2〈小型连接器〉 MSMF 1.0 kW※～2.0 kW, MDMF 1.0 kW～2.0 kW MHMF 1.0 kW※, 1.5 kW, MGMF 0.85 kW～1.8 kW	有制动器

※MSMF102L1□□, MHMF102L1□□

●结构部件

名 称	型 号	数量	制造商	备注
连接器（驱动器侧）	3E206-0100 KV	1	住友 3M 或相当品	连接器 X6 用（6 PIN）
外壳套件	3E306-3200-008	1		
编码器连接器	JN2DS10SL1-R	1	日本航空电子工业株式会社	编码器电缆用（卡扣式）
连接器 PIN	JN1-22-22S-PKG100	5		
电机连接器	JL10-6A20-18SE-EB	1	日本航空电子工业株式会社	电机电缆用（卡扣式）
电缆夹	JL04-2022-CK(14)-R	1		

型　号	DV0PM24587	□100 mm 以上适用机种	(IP67电机) 编码器 JL10〈大型连接器〉 MSMF 1.0 kW※～2.0 kW, MDMF 1.0 kW～2.0 kW MHMF 1.0 kW※, 1.5 kW, MGMF 0.85 kW～1.8 kW	无制动器

※MSMF102L1□□, MHMF102L1□□

●结构部件

名 称	型 号	数量	制造商	备注
连接器（驱动器侧）	3E206-0100 KV	1	住友 3M 或相当品	连接器 X6 用（6 PIN）
外壳套件	3E306-3200-008	1		
编码器连接器	JL10-6A20-29S-EB	1	日本航空电子工业株式会社	编码器电缆用（卡扣式）
连接器 PIN	JL04-2022-CK(14)-R	1		
电机连接器	JL10-6A20-4SE-EB	1	日本航空电子工业株式会社	电机电缆用（卡扣式）
电缆夹	JL04-2022-CK(14)-R	1		

型　号	DV0PM24589	□100 mm 以上适用机种	(IP67电机) 编码器 JL10〈大型连接器〉 MSMF 1.0 kW※～2.0 kW, MDMF 1.0 kW～2.0 kW MHMF 1.0 kW※, 1.5 kW, MGMF 0.85 kW～1.8 kW	有制动器

※MSMF102L1□□, MHMF102L1□□

●结构部件

名 称	型 号	数量	制造商	备注
连接器（驱动器侧）	3E206-0100 KV	1	住友 3M 或相当品	连接器 X6 用（6 PIN）
外壳套件	3E306-3200-008	1		
编码器连接器	JL10-6A20-29S-EB	1	日本航空电子工业株式会社	编码器电缆用（卡扣式）
连接器 PIN	JL04-2022-CK(14)-R	1		
电机连接器	JL10-6A20-18SE-EB	1	日本航空电子工业株式会社	电机电缆用（卡扣式）
电缆夹	JL04-2022-CK(14)-R	1		

<要求>

制作电缆时的必要压着工具等可于制造商的官网进行确认，或直接咨询制造商。

制造商的联系方式请参照P.318“外围设备制造商一览表”。

型　号	DV0PM24584	□100 mm 以上适用机种	(IP67电机) 编码器 JN2〈小型连接器〉 MSMF 3.0 kW～5.0 kW, MDMF 3.0 kW～5.0 kW MHMF 2.0 kW～5.0 kW, MGMF 2.4 kW～4.4 kW	无制动器

●结构部件

名 称	型 号	数量	制造商	备注
连接器（驱动器侧）	3E206-0100 KV	1	住友 3M 或相当品	连接器 X6 用（6 PIN）
外壳套件	3E306-3200-008	1		
编码器连接器	JN2DS10SL1-R	1	日本航空电子工业株式会社	编码器电缆用（卡扣式）
连接器 PIN	JN1-22-22S-PKG100	5		
电机连接器	JL10-6A22-22SE-EB	1	日本航空电子工业株式会社	电机电缆用（卡扣式）
电缆夹	JL04-2022-CK(14)-R	1		

型　号	DV0PM24586	□100 mm 以上适用机种	(IP67电机) 编码器 JN2〈小型连接器〉 MSMF 3.0 kW～5.0 kW, MDMF 3.0 kW～5.0 kW MHMF 2.0 kW～5.0 kW, MGMF 2.4 kW～4.4 kW	有制动器

●结构部件

名 称	型 号	数量	制造商	备注
连接器（驱动器侧）	3E206-0100 KV	1	住友 3M 或相当品	连接器 X6 用（6 PIN）
外壳套件	3E306-3200-008	1		
编码器连接器	JN2DS10SL1-R	1	日本航空电子工业株式会社	编码器电缆用（卡扣式）
连接器 PIN	JN1-22-22S-PKG100	5		
电机连接器	JL10-6A24-11SE-EB	1	日本航空电子工业株式会社	电机电缆用（卡扣式）
电缆夹	JL04-2428-CK(17)-R	1		

型　号	DV0PM24588	□100 mm 以上适用机种	(IP67电机) 编码器 JL10〈大型连接器〉 MSMF 3.0 kW～5.0 kW, MDMF 3.0 kW～5.0 kW MHMF 2.0 kW～5.0 kW, MGMF 2.4 kW～4.4 kW	无制动器

●结构部件

名 称	型 号	数量	制造商	备注
连接器（驱动器侧）	3E206-0100 KV	1	住友 3M 或相当品	连接器 X6 用（6 PIN）
外壳套件	3E306-3200-008	1		
编码器连接器	JL10-6A20-29S-EB	1	日本航空电子工业株式会社	编码器电缆用（卡扣式）
电缆夹	JL04-2022-CK(14)-R	1		
电机连接器	JL10-6A22-22SE-EB	1	日本航空电子工业株式会社	电机电缆用（卡扣式）
电缆夹	JL04-2022-CK(14)-R	1		

型　号	DV0PM24590	□100 mm 以上适用机种	(IP67电机) 编码器 JL10〈大型连接器〉 MSMF 3.0 kW～5.0 kW, MDMF 3.0 kW～5.0 kW MHMF 2.0 kW～5.0 kW, MGMF 2.4 kW～4.4 kW	有制动器

●结构部件

名 称	型 号	数量	制造商	备注
连接器（驱动器侧）	3E206-0100 KV	1	住友 3M 或相当品	连接器 X6 用（6 PIN）
外壳套件	3E306-3200-008	1		
编码器连接器	JL10-6A20-29S-EB	1	日本航空电子工业株式会社	编码器电缆用（卡扣式）
电缆夹	JL04-2022-CK(14)-R	1		
电机连接器	JL10-6A24-11SE-EB	1	日本航空电子工业株式会社	电机电缆用（卡扣式）
电缆夹	JL04-2428-CK(17)-R	1		

<要求>

制作电缆时的必要压着工具等可于制造商的官网进行确认，或直接咨询制造商。

制造商的联系方式请参照P.318“外围设备制造商一览表”。

电机・编码器连接用连接器套件

＊需要 IP65, IP67 时，请在客户处进行适当处理。

型　号	DV0PM20036	□100 mm 以上 适用机种	(IP67电机）编码器 JN2〈小型连接器〉 MSMF 1.0 kW※～2.0 kW, MDMF 1.0 kW～2.0 kW MHMF 1.0 kW※, 1.5 kW, MGMF 0.85 kW～1.8 kW	无 制动器

※MSMF102L1□□, MHMF102L1□□

●结构部件

名 称	型 号	数量	制造商	备注
连接器（驱动器侧）	3E206-0100 KV	1	住友 3M 或相当品	连接器 X6 用（6 PIN）
外壳套件	3E306-3200-008	1		
编码器连接器	JN2DS10SL1-R	1	日本航空电子工业株式会社	编码器电缆用 （卡扣式）
连接器 PIN	JN1-22-22S-PKG100	5		
电机连接器	JL04V-6A20-4SE-EB-R	1	日本航空电子工业株式会社	电机电缆用 （锁紧式）
电缆夹	JL04-2022CK(14)-R	1		

型　号	DV0PM20038	□100 mm 以上 适用机种	(IP67电机）编码器 JN2〈小型连接器〉 MSMF 1.0 kW※～2.0 kW, MDMF 1.0 kW～2.0 kW MHMF 1.0 kW※, 1.5 kW, MGMF 0.85 kW～1.8 kW	有 制动器

※MSMF102L1□□, MHMF102L1□□

●结构部件

名 称	型 号	数量	制造商	备注
连接器（驱动器侧）	3E206-0100 KV	1	住友 3M 或相当品	连接器 X6 用（6 PIN）
外壳套件	3E306-3200-008	1		
编码器连接器	JN2DS10SL1-R	1	日本航空电子工业株式会社	编码器电缆用 （卡扣式）
连接器 PIN	JN1-22-22S-PKG100	5		
电机连接器	JL04V-6A20-18SE-EB-R	1	日本航空电子工业株式会社	电机电缆用 （锁紧式）
电缆夹	JL04-2022CK(14)-R	1		

型　号	DV0P4310	□100 mm 以上 适用机种	(IP67电机）编码器 JL10〈大型连接器〉 MSMF 1.0 kW※～2.0 kW, MDMF 1.0 kW～2.0 kW MHMF 1.0 kW※, 1.5 kW, MGMF 0.85 kW～1.8 kW	无 制动器

※MSMF102L1□□, MHMF102L1□□

●结构部件

名 称	型 号	数量	制造商	备注
连接器（驱动器侧）	3E206-0100 KV	1	住友 3M 或相当品	连接器 X6 用（6 PIN）
外壳套件	3E306-3200-008	1		
编码器连接器	N/MS3106B20-29S	1	日本航空电子工业株式会社	编码器电缆用 （锁紧式）
电缆夹	N/MS3057-12A	1		
电机连接器	N/MS3106B20-4S	1	日本航空电子工业株式会社	电机电缆用 （锁紧式）
电缆夹	N/MS3057-12A	1		

型　号	DV0P4330	□100 mm 以上 适用机种	(IP67电机）编码器 JL10〈大型连接器〉 MSMF 1.0 kW※～2.0 kW, MDMF 1.0 kW～2.0 kW MHMF 1.0 kW※, 1.5 kW, MGMF 0.85 kW～1.8 kW	有 制动器

※MSMF102L1□□, MHMF102L1□□

●结构部件

名 称	型 号	数量	制造商	备注
连接器（驱动器侧）	3E206-0100 KV	1	住友 3M 或相当品	连接器 X6 用（6 PIN）
外壳套件	3E306-3200-008	1		
编码器连接器	N/MS3106B20-29S	1	日本航空电子工业株式会社	编码器电缆用 （锁紧式）
电缆夹	N/MS3057-12A	1		
电机连接器	N/MS3106B20-18S	1	日本航空电子工业株式会社	电机电缆用 （锁紧式）
电缆夹	N/MS3057-12A	1		

<要求>

制作电缆时的必要压着工具等可于制造商的官网进行确认，或直接咨询制造商。

制造商的联系方式请参照P.318“外围设备制造商一览表”。

型　号	DV0PM20037	□100 mm 以上 适用机种	(IP67电机）编码器 JN2〈小型连接器〉 MSMF 3.0 kW～5.0 kW, MDMF 3.0 kW～5.0 kW MHMF 2.0 kW～5.0 kW, MGMF 2.4 kW～4.4 kW	无 制动器

●结构部件

名 称	型 号	数量	制造商	备注
连接器（驱动器侧）	3E206-0100 KV	1	住友 3M 或相当品	连接器 X6 用（6 PIN）
外壳套件	3E306-3200-008	1		
编码器连接器	JN2DS10SL1-R	1	日本航空电子工业株式会社	编码器电缆用 （卡扣式）
连接器 PIN	JN1-22-22S-PKG100	5		
电机连接器	JL04V-6A22-22SE-EB-R	1	日本航空电子工业株式会社	电机电缆用 （锁紧式）
电缆夹	JL04-2022CK(14)-R	1		

型　号	DV0PM20039	□100 mm 以上 适用机种	(IP67电机）编码器 JN2〈小型连接器〉 MSMF 3.0 kW～5.0 kW, MDMF 3.0 kW～5.0 kW MHMF 2.0 kW～5.0 kW, MGMF 2.4 kW～4.4 kW	有 制动器

●结构部件

名 称	型 号	数量	制造商	备注
连接器（驱动器侧）	3E206-0100 KV	1	住友 3M 或相当品	连接器 X6 用（6 PIN）
外壳套件	3E306-3200-008	1		
编码器连接器	JN2DS10SL1-R	1	日本航空电子工业株式会社	编码器电缆用 （卡扣式）
连接器 PIN	JN1-22-22S-PKG100	5		
电机连接器	JL04V-6A24-11SE-EB-R	1	日本航空电子工业株式会社	电机电缆用 （锁紧式）
电缆夹	JL04-2428CK(17)-R	1		

型　号	DV0P4320	□100 mm 以上 适用机种	(IP67电机）编码器 JL10〈大型连接器〉 MSMF 3.0 kW～5.0 kW, MDMF 3.0 kW～5.0 kW MHMF 2.0 kW～5.0 kW, MGMF 2.4 kW～4.4 kW	无 制动器

●结构部件

名 称	型 号	数量	制造商	备注
连接器（驱动器侧）	3E206-0100 KV	1	住友 3M 或相当品	连接器 X6 用（6 PIN）
外壳套件	3E306-3200-008	1		
编码器连接器	N/MS3106B20-29S	1	日本航空电子工业株式会社	编码器电缆用 （锁紧式）
电缆夹	N/MS3057-12A	1		
电机连接器	N/MS3106B22-22S	1	日本航空电子工业株式会社	电机电缆用 （锁紧式）
电缆夹	N/MS3057-12A	1		

型　号	DV0P4340	□100 mm 以上 适用机种	(IP67电机）编码器 JL10〈大型连接器〉 MSMF 3.0 kW～5.0 kW, MDMF 3.0 kW～5.0 kW MHMF 2.0 kW～5.0 kW, MGMF 2.4 kW～4.4 kW	有 制动器

●结构部件

名 称	型 号	数量	制造商	备注
连接器（驱动器侧）	3E206-0100 KV	1	住友 3M 或相当品	连接器 X6 用（6 PIN）
外壳套件	3E306-3200-008	1		
编码器连接器	N/MS3106B20-29S	1	日本航空电子工业株式会社	编码器电缆用 （锁紧式）
电缆夹	N/MS3057-12A	1		
电机连接器	N/MS3106B24-11S	1	日本航空电子工业株式会社	电机电缆用 （锁紧式）
电缆夹	N/MS3057-16A	1		

<要求>

制作电缆时的必要压着工具等可于制造商的官网进行确认，或直接咨询制造商。

制造商的联系方式请参照P.318“外围设备制造商一览表”。

制动器连接用连接器套件

＊需要 IP65, IP67 时，请在客户处进行适当处理。

制动器连接用连接器套件

型　号	DV0PM20040	□80 mm 以下 适用机种	MSMF　50 W～1000 W※（连接器型 IP67）

※MSMF092L1□1

●结构部件

名 称	型 号	数量	制造商	备注
连接器	JN4FT02SJM-R	1	日本航空电子工业株式会社	制动器电缆用
插座连接器	ST-TMH-S-C1B-3500	2		

●制动器电缆用连接器的PIN排列

［导出方向：输出轴侧］

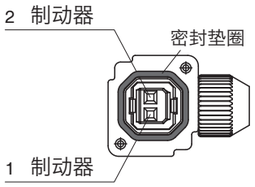

［导出方向：反输出轴侧］

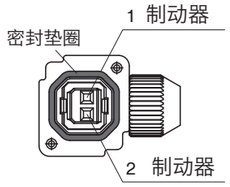

＜注意＞

请勿将密封垫圈从连接器上取下，务必做到无偏离正确安装。
若密封垫圈安装不正确，则不能保证得到IP67的保护等级。

绝对式编码器用电池

绝对式编码器用电池

型　号	DV0P2990

●锂电池：3.6 V　2000 mAh

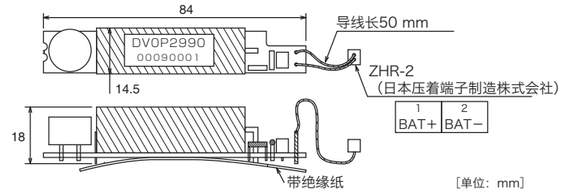

＜注意＞

使用飞机(客机、货机)运输时，
须进行危险品申报。
委托办理航空托运时，
敬请咨询各托运公司(航空公司)。

绝对式编码器用电池盒*

＊由于没有附带电池，所以必须使用绝对式编码器用电池「DV0P2990」。

型　号	DV0P4430

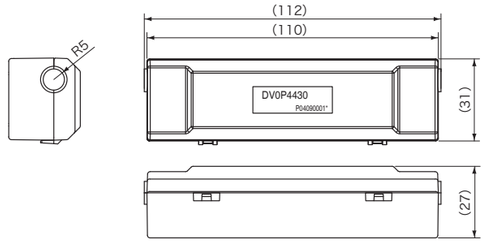

自制 23bit 绝对式编码器用电缆时

自行制作23bit绝对式编码器用电缆时，请按照接线图连接编码器电池DV0P2990。绝对式编码器用电池连接器请自备。

＜注意＞

请用户准确进行电池的安装，固定。如在电池安装，固定中操作不当，会造成电线断线或电池损坏等，敬请注意。
有关电池的处理方法，请参照电池的使用说明书。

■电池的安装场所

① 请在无雨淋和直射阳光的室内安装。
② 请勿安装在有硫化氢、亚硫酸、氯气、氨气、硫酸、氯化性气体、硫化性气体、酸、碱、盐等接触腐蚀性空气、易燃性气体、磨削液、油雾、铁粉及切屑等场所。
③ 通风良好，湿气、异物、灰尘少的场所。
④ 不产生振动的场所。

接线图

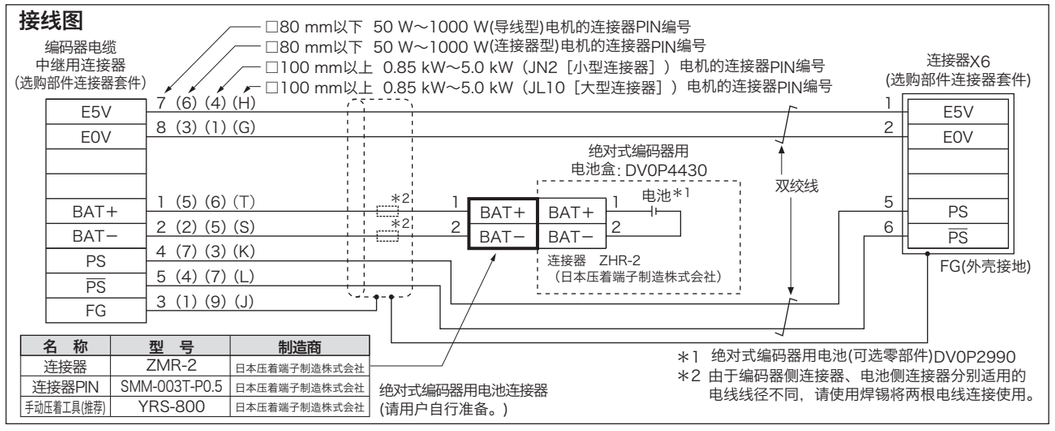

■推荐部件

电机		型号	制造商
MSMF	50 W ～ 1000 W	TND15G271K	日本 Chemi - con 株式会社
	1.0 kW ～ 3.0 kW	Z15D151	SEMITEC Corporation
	4.0 kW, 5.0 kW	TNR9G820K	日本 Chemi - con 株式会社
MQMF	100W ～ 400 W	TND15G271K	日本 Chemi - con 株式会社
MHMF	50 W ～ 1000 W		
	1.0 kW, 1.5 kW	TNR9G820K	日本 Chemi - con 株式会社
	2.0 kW ～ 4.0 kW	Z15D151	SEMITEC Corporation
	5.0 kW	NVD07SCD082	KOA Corporation
MDMF	1.0 kW ～ 3.0 kW	TNR9G820K	日本 Chemi - con 株式会社
	4.0 kW	Z15D151	SEMITEC Corporation
	5.0 kW	NVD07SCD082	KOA Corporation
MGMF	0.85 kW ～ 1.8 kW	TNR9G820K	日本 Chemi - con 株式会社
	2.4 kW, 2.9 kW	Z15D151	SEMITEC Corporation
	4.4 kW	NVD07SCD082	KOA Corporation

无线 LAN 加密狗

型　号	DV0PM20105	适用机种	MINAS A6家族　（2016年10月以后生产）

●外 观

此产品是通过与伺服驱动器连接，伺服驱动器可与所持有的终端（电脑、手机、平板电脑）进行无线连接的无线 LAN 加密狗。

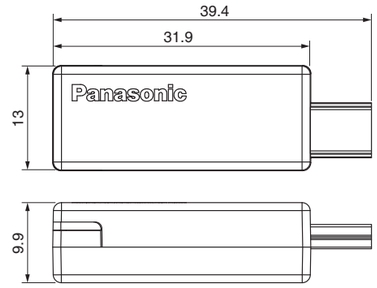

单位：mm

●规 格

电　源	DC 5 V（由 USB 供电）500 mA
耗电量	最大　2500 mW
重　量	约 4 g
使用环境温度	使用温度　0 ℃～ 55 ℃（无结露） 保存温度　－20 ℃～ 65 ℃（无结露）
使用环境湿度	使用时、保存时都为 20 % ～ 85 % R H（无结露）
I/O 接口	USB mini-B
认　证	IEEE802.11b/IEEE802.11g IEEE802.11n 基准
频率范围 / 频道（中心频率）	2.412 GHz ～ 2.472 GHz　1 ～ 13 ch
数据传送速度（规格值 *1）	IEEE802.11b　：最大 11 Mbps IEEE802.11g　：最大 54 Mbps IEEE802.11n　：最大 300 Mbps
访问方式	基础设施模式
安全	WPA-PSK（TKIP／AES）/WPA2-PSK（TKIP/AES）
最大传送距离（预估）	屋内：约 20 m（根据设置环境不同而不同。）
可使用国家	日本、中国

＊1　为逻辑速度，适用环境以及连接设备不同会导致通信速度有所不同。

型　号	DV0PM20100	适用驱动器外形标识	A 型 B 型	安装螺钉	M4× 长度 6　沉头螺钉4个

外形尺寸　上下侧共用

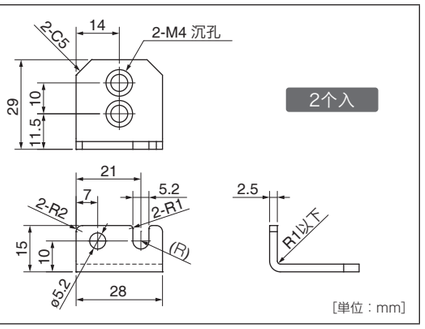

型　号	DV0PM20101	适用驱动器外形标识	C 型 D 型	安装螺钉	M4× 长度 6　沉头螺钉4个

外形尺寸

上侧用

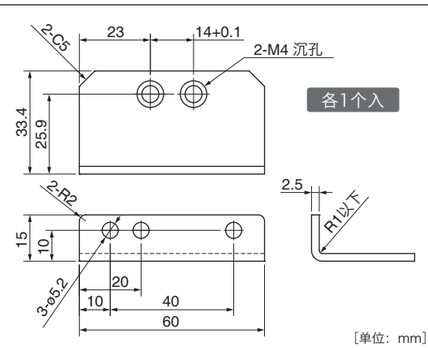

下侧用

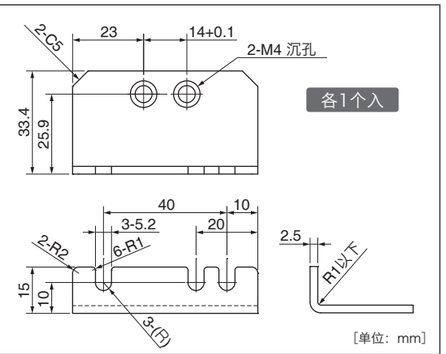

电抗器

图1

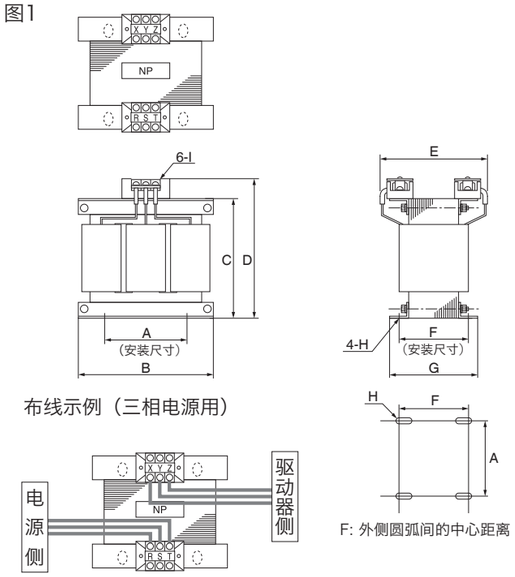

布线示例（三相电源用）

图2

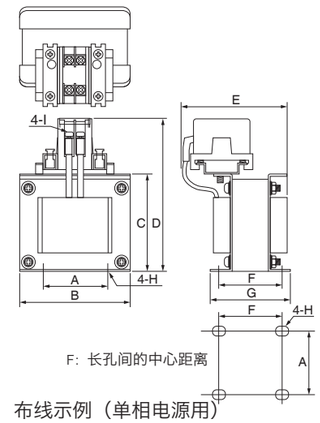

布线示例（单相电源用）

[单位：mm]

	型　号	A	B	C	D	E(Max)	F	G	H	I	电感(mH)	额定电流(A)
图1	DV0P220	65±1	125±1	(93)	136Max	155	70+3/−0	85±2	4-7ϕ×12	M4	6.81	3
	DV0P221	60±1	150±1	(113)	155Max	130	60+3/−0	75±2	4-7ϕ×12	M4	4.02	5
	DV0P222	60±1	150±1	(113)	155Max	140	70+3/−0	85±2	4-7ϕ×12	M4	2	8
	DV0P223	60±1	150±1	(113)	155Max	150	79+3/−0	95±2	4-7ϕ×12	M4	1.39	11
	DV0P224	60±1	150±1	(113)	160Max	155	84+3/−0	100±2	4-7ϕ×12	M5	0.848	16
	DV0P225	60±1	150±1	(113)	160Max	170	100+3/−0	115±2	4-7ϕ×12	M5	0.557	25
图2	DV0P227	55±0.7	80±1	66.5±1	110Max	90	41±2	55±2	4-5ϕ×10	M4	4.02	5
	DV0P228	55±0.7	80±1	66.5±1	110Max	95	46±2	60±2	4-5ϕ×10	M4	2	8
	DV0PM20047	55±0.7	80±1	66.5±1	110Max	105	56±2	70±2	4-5ϕ×10	M4	1.39	11

※ 有关适用型号请参照P.25～38“型号对照表”。

关于抑制高次谐波的对策

抑制高次谐波的对策因国家而异。请根据各国的规定自行引用。
面向日本市场的产品相关信息，请参考官网所登载的说明书。

【松下株式会社 马达事业部 官网】
http://device.panasonic.cn/ac

＜注意＞

使用电抗器时，请务必为每台伺服驱动器都配置1台电抗器。

型 号	制造商型 号	规 格					内 置 恒温器 动作温度
		电阻值	线芯外径	重 量	额定功率（参考值）*1		
					不使用风扇	使用风扇*2	
		Ω	mm	kg	W	W	
DV0P4280	RF70M	50	φ1.27 (AWG18) 双绞线	0.1	10	25	140±5℃ B接点 开闭容量(电阻负载) 1 A 125 VAC 6千次 0.5 A 250 VAC 1万次
DV0P4281	RF70M	100		0.1	10	25	
DV0P4282	RF180B	25		0.4	17	50	
DV0P4283	RF180B	50		0.2	17	50	
DV0P4284	RF240	30		0.5	40	100	
DV0P4285	RH450F	20		1.2	52	130	

制造商：磐城无线研究所

*1 内置恒温器不运作时有可以使用的电力。
为保证安全，内置有温度保险丝和恒温器。
该内置温度保险丝可能会因为散热条件、环境温度范围、电源电压、负载波动等因素而熔断。
在易发生再生且条件不佳的状态(电源电压高、负载惯量大、减速时间短的情况)下，再生电阻的表面温度应在100℃以下。
请将该再生电阻接入机械中确认运转状况。

*2 风速为达到 1 m/s 以上使用风速时。

驱动器外型标识	输入电源电压	
	单相 100 V	单相 200 V 三相 200 V
A	DV0P4280	DV0P4281 (100 W 以下) DV0P4283 (200 W)
B	DV0P4283	DV0P4283
C	DV0P4282	
D	—	DV0P4284
E		DV0P4284 2个并联或 DV0P4285
F		DV0P4285 2个并联
G		DV0P4285 3个并联
H		DV0P4285 6个并联

DV0P4280, DV0P4281

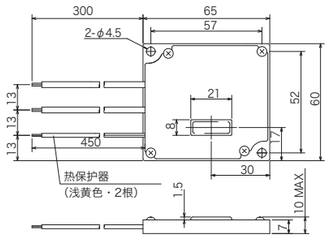

[单位：mm]

DV0P4282, DV0P4283

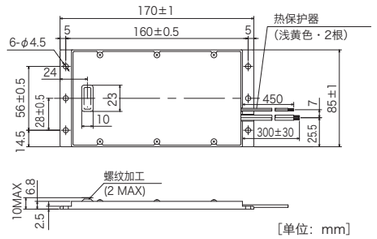

[单位：mm]

DV0P4284

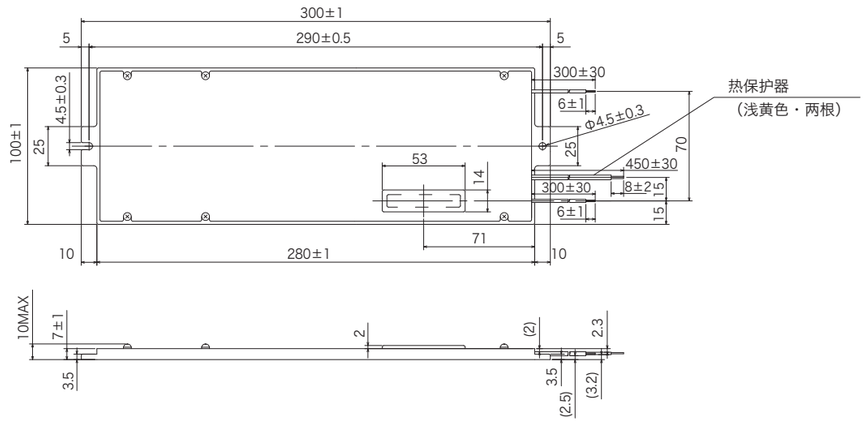

[单位：mm]

DV0P4285

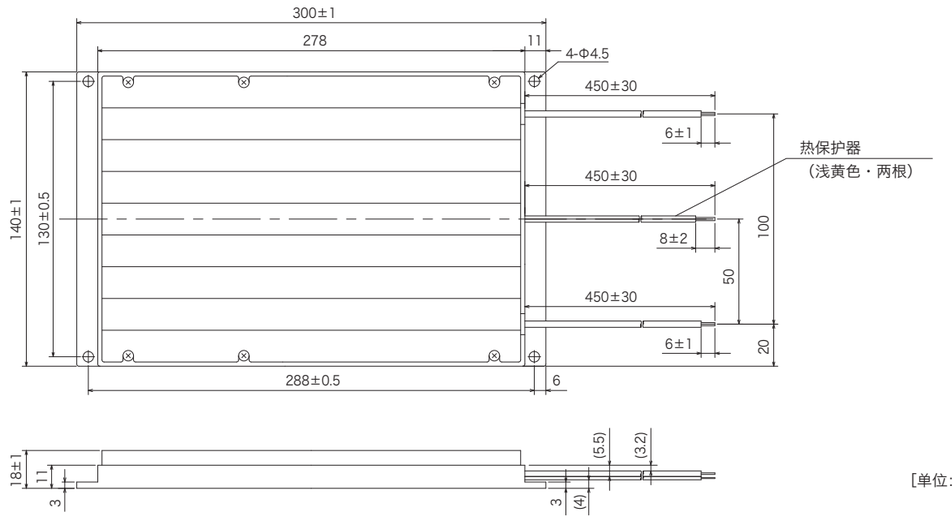

[单位：mm]

<使用外置再生电阻器时的注意事项>

再生电阻为高温状态。

再生电阻内置的热保护器动作时，请关闭电源构成电路。
热保护器为自动复位型，在外部独自准备保持电路，防止因突然启动导致不安全。
驱动器故障时，热保护器在动作前有可能再生电阻的表面温度超过动作温度。
再生电阻内置的温度保险丝防止驱动器故障时再生电阻着火，并非为了抑制电阻的表面温度。

- **再生电阻请安装到金属等不燃物上。**
- **再生电阻请安装在被不燃物覆盖或者不能直接接触的场所。**
- **再生电阻请勿安装在可燃物附近。**

菊花链连接电缆（A6SE, A6NE, A6BE 系列不可使用）

型　号	DV0PM24610

●构成部品

名称	型号	制造商	备注
连接器	CIF-PCNS08KK-072R	日本压着端子制造株式会社	连接器 X2 用（8PIN）
电缆	带屏蔽层 3 线制电缆	—	线径 AWG26

●连接器 X2 的 PIN 排列

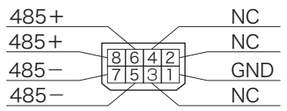

外壳：FG

（电缆侧视图）

<注意>
・NC 请勿作任何连接。
・电缆的屏蔽线（网线）连接到连接器的外壳（筐体）。

●接线表

电缆①

PIN NO.	信号名	线芯颜色
8	485＋	红
7	485－	黄
1	GND	白

电缆②

PIN NO.	信号名	线芯颜色
6	485＋	红
5	485－	黄
1	GND	白

●外形尺寸图

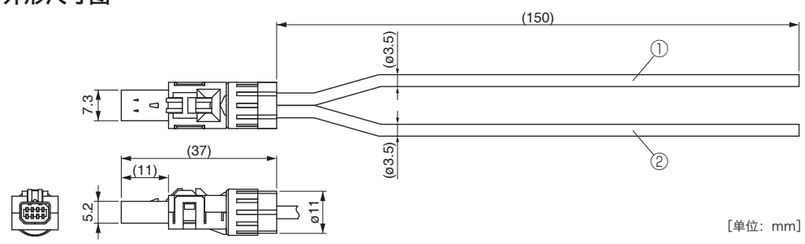

［单位：mm］

外围设备制造商一览表

制造商	电话号码 / 主页	外围设备名称
Panasonic Corporation Eco Solutions Company	0120-878-365	配线用断路器
Panasonic Corporation Automotive & Industrial Systems Company	0120-878-365	浪涌吸收器
	0120-101-550	开关、继电器
磐城无线研究所	044-833-4311	再生电阻器
日本 CHEMI-CON CORPORATION	关东地区　03-5436-7711 中部地区　052-772-8551 关西地区　06-6338-2331	保持制动器用 浪涌吸收器
KOA Corporation	042-336-5300	
SEMITEC Corporation	关东地区　03-3621-2703 关西地区　06-6391-6491	
TDK株式会社	关东地区　03-5201-7229 中部地区　052-971-1712 关西地区　06-6632-8140	
冈谷电机产业	东日本　03-4544-7040 西日本　06-6341-8815	浪涌吸收器 噪音滤波器
住友3M株式会社	关东地区　03-5716-7290 中部地区　052-220-7083 关西地区　06-6447-3944	连接器
Tyco Electronics	044-844-8052	
日本压着端子制造株式会社	关东地区　045-543-1271 中部地区　0561-33-0600 关西地区　06-6210-2130	
日本航空电子工业	关东地区　03-3780-2717 中部地区　0565-34-0600 关西地区　06-6447-5268	
日本Molex株式会社	关东地区　0462-65-2313 中部地区　052-232-3977 关西地区　06-6377-6760	
大电株式会社	关东地区　03-5805-5880 中部地区　052-968-1710 关西地区　06-6229-1881	电缆
日本电产SANKYO株式会社	03-5740-3000	外部位移传感器
Haidenhai	03-3234-7781	
Magnescale Co., Ltd.	0463-92-7973	
Mitutoyo Corporation	044-813-8236	
RENISHAW株式会社	东京总公司 03-5366-5317 名古屋分公司 052-961-9511	
Fagor Automation	03-5674-1161	

※ 外围设备制造商一览表仅供参考, 可能会有未事先通知就变更的情况。