屋內用・低壓・乾式
控制變壓器 、 比壓器

CPT 系列 / S-N 系列 / EP-1S 系列 / DSH 系列

◆ 簡介

巧力 CPT、S-N、EP-1S、DSH 系列屋內用低壓「控制變壓器」或「比壓器」是專為機電設備控制或監測而設計，體積小、散熱佳、外形設計美觀。適合用於外銷工作母機作為控制兼操作電源變壓器，或裝設於低壓控制盤作為訊號量測變壓器。

各系列產品中，容量小於 500VA 的型號其精度可達 IEC 比壓器規範之 0.5、1.0 或 3.0 準確等級，可作為配合計測表用之比壓器。

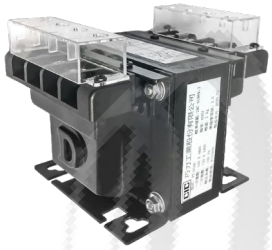

CPT 系列

S-N 系列

EP-1S 系列

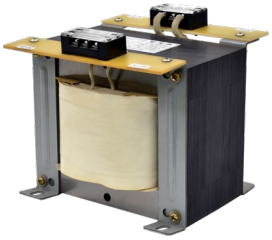

DSH 系列

◆ 共同規範

- 標準規範：CNS、IEC 或 IEEE
- 相數：單相
- 頻率：50 Hz 或 60 Hz
- 商頻絕緣耐壓 (BIL)：3 kV / 1 秒
- 一、二次側附透明蓋板，防塵、防觸電
- 其他客戶要求規範

◆ CPT 系列 – 低壓膠注式控制變壓器兼比壓器

➢ 技術規範與特點

- 電壓輸入：
  220 (240) V、440 (480) V 或 380V
- 電壓輸出：
  110 (120) V 或 220 (240) V
- 一、二次側均可串聯或並聯，適合二種電壓電源或輸出電源。
- 樹脂膠注，A 級絕緣。
- 抗潮濕、耐熱、防塵，適用於高汙染場所。
- 符合 UL 安全等級。
- 另有其他規格，請洽本公司。

➢ 外型圖 (尺寸請見下表)

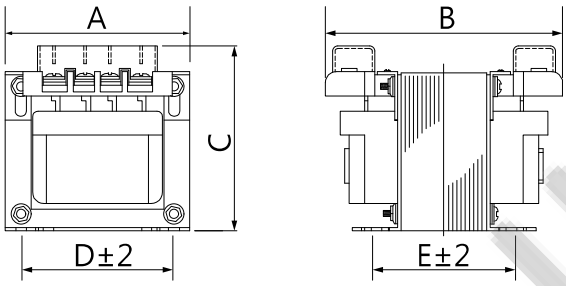

➢ 接線圖

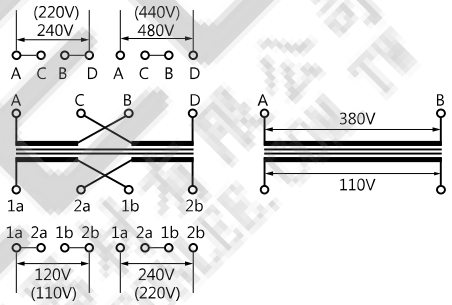

➢ 準確等級、負擔 (輸出) 與尺寸表

型號	一次電壓 (V)	二次電壓 (V)	負擔 (輸出) (VA) PT * 準確等級 0.5	1.0	3.0	CTR * -	外型概略尺寸【請對照外型圖】(mm) A	B	C	D	E	概重 (kg)
PT-0050	220 (240) 或 440 (480) 或 380	110 (120) 或 220 (240)	-	-	-	50	76.5	103	82	63	52	1.3
PT-0075			-	10	75	75	76.5	117	82	63	65	1.8
PT-0100			-	25	100	100	86.5	113	88	72	64	2.0
PT-0150			25	50	150	150	96.5	124	96.5	80	73	3.2
PT-0250			50	100	250	250	114.5	119	114	100	73	4.1
PT-0350			100	200	350	350	114.5	142	114	100	96	5.6
PT-0500			150	300	400	500	133.5	145	128	111	93	8.3
PT-0600			200	400	500	600	133.5	157	128	111	105	9.3
PT-0750			300	500	750	750	133.5	172	128	111	133	10.6

* PT (Potential Transformer) 即「比壓器」; CTR (Control Transformer) 即「控制變壓器」。

註：以上外型尺寸僅供參考，實際尺寸以送審圖面為準。

◆ S-N 系列 – 低壓乾式控制變壓器兼比壓器

➢ 技術規範與特點

- 電壓輸入：
  220 (240) V、440 (480) V 或 380V
- 電壓輸出：
  110 (120) V 或 220 (240) V
- 高效率，A 級絕緣。
- 適用於屋內較乾燥場所或開關箱內。
- 另有其他規格，請洽本公司。

➢ 外型圖 (尺寸請見下表)

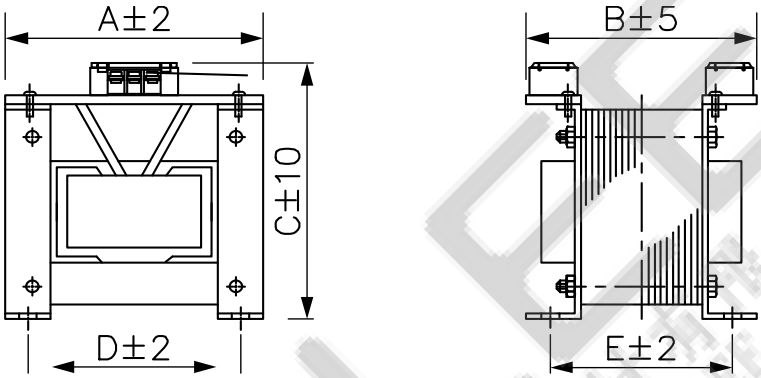

➢ 準確等級、負擔 (輸出) 與尺寸表

型號	一次電壓 (V)	二次電壓 (V)	負擔 (輸出) (VA) PT * 準確等級 1.0	負擔 (輸出) (VA) PT * 準確等級 3.0	負擔 (輸出) (VA) CTR * -	外型概略尺寸【請對照外型圖】(mm) A	B	C	D	E	概重 (kg)
S-5N	220 (240) 或 440 (480) 或 380	110 (120) 或 220 (240)	10	50	-	96	97	105	82	60	2
S-6N			-	75	-	96	103	105	82	67	2.5
			-	100	-		108			72	2.5
S-7N			25	-	-	114	103	118	96	67	4
			50	150	-		113			77	4.5
			100	200	-		123			87	5
			200	250	-		141			105	6
S-8N			300	300	-	133	123	132	114	90	6.5
			350	350	-		133			100	7.6
S-9N			400	400	-	162	127	160	139	97	9
			500	500	-		136			106	10.5
S-10N			-	-	750	162	150	160	139	116	11.5
			-	-	1000		155			121	12.5
S-11N			-	-	1500	190	167	190	158	120	18.5
			-	-	2000		187			140	22
S-12N			-	-	2500	228	225	255	200	168	34
			-	-	3000		235			178	36.5

* PT (Potential Transformer) 即「比壓器」; CTR (Control Transformer) 即「控制變壓器」。

註：以上外型尺寸僅供參考，實際尺寸以送審圖面為準。

◆ EP-1S 系列 – 低壓膠注式控制變壓器兼比壓器

➢ 技術規範與特點

- 電壓輸入：
  220 (240) V、440 (480) V 或 380V
- 電壓輸出：
  110 (120) V 或 220 (240) V
- 屋內用，A 級絕緣。
- 樹脂膠注式，適用於潮濕場所。
- 另有其他規格，請洽本公司。

➢ 外型圖 (尺寸請見下表)

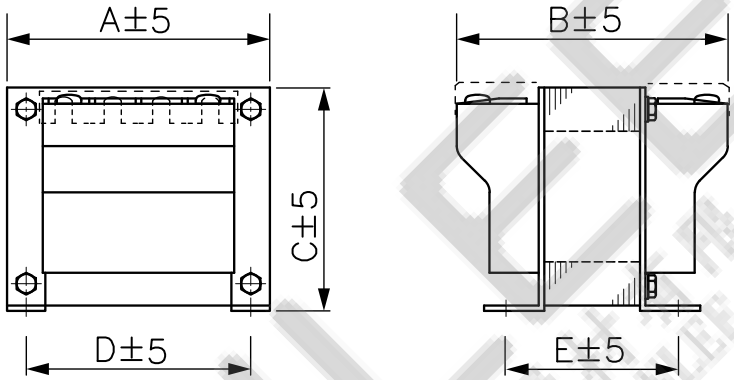

➢ 準確等級、負擔 (輸出) 與尺寸表

型號	一次電壓 (V)	二次電壓 (V)	負擔 (輸出) (VA)				外型概略尺寸【請對照外型圖】(mm)					概重 (kg)
			PT *			CTR *						
			準確等級			-	A	B	C	D	E	
			0.5	1.0	3.0							
EP-1S1A	220 (240) 或 440 (480) 或 380	110 (120) 或 220 (240)	-	10	50	-	96	100	82	82	63	2
EP-1S2A			-	35	100	-	96	110	82	82	73	3
EP-1S3A			25	50	-	-	114	125	97	96	77	4
EP-1S4A			-	100	200	-	114	135	97	96	90	5
EP-1S5A			50	300	-	-	133	145	113	115	96	8
EP-1S6A			200	500	-	-	162	150	138	139	106	10
EP-1S7A			-	-	-	1000	162	175	138	139	131	15
EP-1S8A			-	-	-	1500	162	175	138	139	131	17
EP-1S9A			-	-	-	2000	192	220	162	160	136	25
EP-1S10A			-	-	-	3000	228	220	195	198	126	32
EP-1S11A			-	-	-	5000	228	260	195	198	166	64

* PT (Potential Transformer) 即「比壓器」; CTR (Control Transformer) 即「控制變壓器」。

註：以上外型尺寸僅供參考，實際尺寸以送審圖面為準。

◆ DSH 系列 – 低壓乾式控制變壓器

➢ 技術規範與特點

- 電壓輸入：
  220 (240) V、440 (480) V 或 380V
- 電壓輸出：
  110 (120) V 或 220 (240) V
- 容量：1 ~ 7.5 kVA
- 可附加外箱 (選項)。
- 採用高導磁矽鋼片與高導電率導線。
- 體積小，散熱佳及易於安裝與維護。
- 適用於低壓配電盤、控制盤或設備電源。
- 高效率、低噪音。H 級絕緣。
- 另有其他規格，請洽本公司。

➢ 外型圖 (尺寸請見下表)

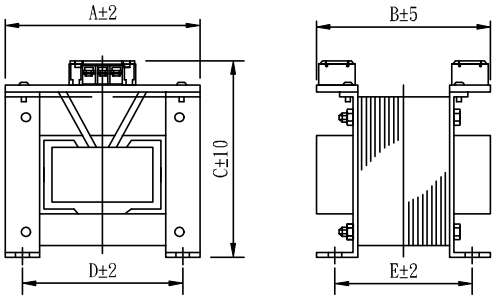

【圖一】標準型 (1、2、3、5 kVA)

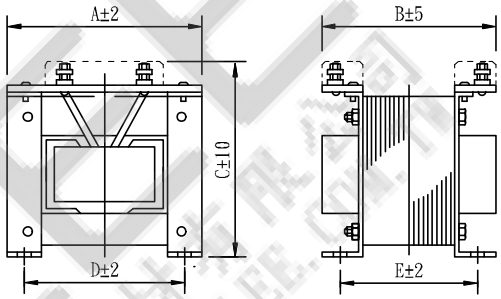

【圖二】標準型 (7.5 kVA)

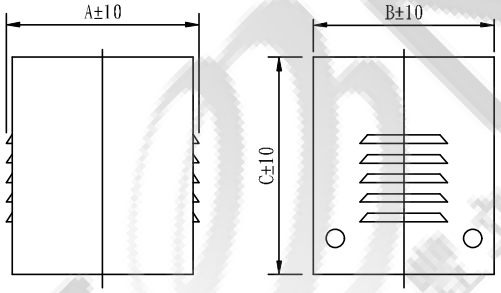

【圖三】附外箱型 (1、2、3 kVA)

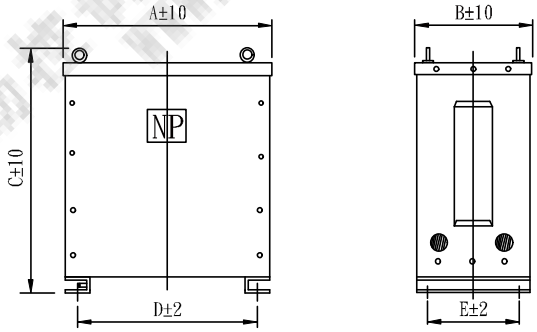

【圖四】附外箱型 (5、7.5 kVA)

➢ 尺寸表

容量 (kVA)	標準型 (IP00) 外型概略尺寸【請對照外型圖】(mm)					概重 (kg)	外型圖
	A	B	C	D	E		
1	162	136	162	135	96	10	圖一
2	190	180	190	160	120	19	
3	190	210	190	160	150	23	
5	228	190	240	150	135	38	
7.5	228	210	240	150	140	45	圖二

容量 (kVA)	附外箱型 (IP20) 外型概略尺寸【請對照外型圖】(mm)					概重 (kg)	外型圖
	A	B	C	D	E		
1	200	200	205	-	-	15	圖三
2	250	250	305	-	-	25	
3	250	250	305	-	-	30	
5	300	300	400	250	250	45	圖四
7.5	300	300	400	250	250	52	

註：以上外型尺寸僅供參考，實際尺寸以送審圖面為準。